ФЕДЕРАЛЬНОЕ ГОСУДАРСТВЕННОЕ БЮДЖЕТНОЕ УЧРЕЖДЕНИЕ НАУКИ
ИНСТИТУТ АРХЕОЛОГИИ РОССИЙСКОЙ АКАДЕМИИ НАУК

На правах рукописи

Васильева Елена Евгеньевна

ПОДЗЕМНЫЕ ПОГРЕБАЛЬНЫЕ ДЕРЕВЯННЫЕ КОНСТРУКЦИИ ГОРОДСКИХ И МОНАСТЫРСКИХ НЕКРОПОЛЕЙ ПОЗДНЕГО СРЕДНЕВЕКОВЬЯ И НОВОГО ВРЕМЕНИ ВЕРХНЕГО ПОВОЛЖЬЯ

Исторические науки

07.00.06 – археология

Диссертация на соискание ученой степени

кандидата исторических наук

Том 1

Научный руководитель

к.и.н. Энговатова А.В.

Москва, 2019

ОГЛАВЛЕНИЕ

Том 1

ОГЛАВЛЕНИЕ……...2
ВВЕДЕНИЕ……4
ГЛАВА 1. История изучения деревянных погребальных конструкций христианских погребений……15
§1.1. Археологическое изучение городских и монастырских некрополей позднего Средневековья и Нового времени Верхнего Поволжья……15
§1.2. Теория и методика изучения погребальных конструкций……..20
§1.3. Разработка типологии погребальных конструкций……..22
ГЛАВА 2. Характеристика некрополей, материалы которых послужили источниками исследования……25
Тверская область.
Москва и Московская область.
Ярославская область.
Костромская область.
Владимирская область.
ГЛАВА 3. Принцип датирования погребальных комплексов ……...…….50
Тверская область.
Москва и Московская область.
Ярославская область.
Костромская область.
Владимирская область.
ГЛАВА 4. Характеристика погребальных конструкций……..69
Тверская область.
Москва и Московская область.
Ярославская область.
Костромская область.
Владимирская область.
ГЛАВА 5. Анализ подземных погребальных конструкций городских и монастырских некрополей позднего Средневековья и Нового времени Верхнего Поволжья……..94
§5.1. Характеристика элементов деревянных погребальных конструкций……....94
§5.2. Соотношение долбленых и составных гробов……..99

§5.3. Особенности деревянных погребальных конструкций в разные хронологические периоды……....102
§5.4. К вопросу о создании единой системы описания деревянных погребальных конструкций позднего Средневековья и Нового времени……..112
ЗАКЛЮЧЕНИЕ……...…117
БИБЛИОГРАФИЯ…….123
СПИСОК СОКРАЩЕНИЙ……...138
ПРИЛОЖЕНИЕ 1. Карта расположения некрополей, материалы которых послужили источниками исследования……...139
ПРИЛОЖЕНИЕ 2. Характеристика источников исследования……141
ПРИЛОЖЕНИЕ 3. Таблицы…….226

Том 2

ОГЛАВЛЕНИЕ…….2
ПРИЛОЖЕНИЕ 4. Иллюстрации……3
ПРИЛОЖЕНИЕ 5. Бланк для записи результатов обследования подземных погребальных деревянных конструкций……..456

ВВЕДЕНИЕ

Степень разработанности темы исследования.

Типологические разработки нередко являются составной частью более обширных исследований, посвященных изучению погребальной обрядности в целом. Весь комплекс работ, посвященных анализу погребального обряда, можно разделить на два блока: работы, посвященные структуризации погребальной обрядности в целом; работы, посвященные типологии конкретных элементов погребального комплекса.

В первом блоке можно отметить работы В.С. Ольховского, Ю.А. Смирнова, В.И. Мельника. В них разрабатываются вопросы терминологии, структуры и содержания погребального обряда, проблемы морфологии погребения.

Структура описания погребальных комплексов разработана на семинаре «Морфология древностей» Скукиной Е.В. (Лихтер, 2015. С. 284). Погребальный комплекс рассматривается как самостоятельная подсистема, выделены структура и составляющие элементы погребального комплекса. По данной классификации гроб относится к движимым элементам погребального комплекса (Лихтер, 2015. С. 285, 329, схема 30).

Среди работ, посвященных типологии конкретных элементов погребального комплекса, можно отметить работы Л.А. Беляева, С.Е. Компанца, В.И. Вишневского и др. В работах названных авторов разработана подробная типология различных элементов погребального комплекса, в первую очередь, намогильных памятников.

Публикации, в которых приводится типология и хронология отдельно именно деревянных погребальных сооружений, единичны. С 1960-х гг. появляются публикации, в которых приводится типология деревянных погребальных конструкций, обнаруженных при конкретных археологических работах. Так, можно отметить типологию, разработанную и опубликованную А.Ф. Дубыниным, на основе материалов, полученных при раскопках в московском Зарядье в 1956 г. (Дубынин, 1960).

Еще одна подобная работа охватывает материалы первой половины XI в., обнаруженные при наблюдениях за прокладкой коммуникаций по улице Хоревая в Киеве в 1983 – 1984 гг. Выделено четыре типа погребальных конструкций (Сагайдак, 1991. С. 96 – 99). Несмотря на то, что данная типология охватывает ранние материалы, происходящие с территории, далекой от региона Верхнее Поволжье, выделенные типы интересны с точки зрения способа изготовления погребальных сооружений и зафиксированных конструктивных элементов. Данная типология была позже дополнена Ивакиным В.Г., всего выделено пять типов погребальных конструкций, происходящих из раскопок Киева, датированных X – первой половиной XIII вв. Напомним, что данные типологии могут

быть привлечены в настоящей работы лишь косвенно, поскольку значительно отстают от темы нашего исследования как территориально, так и по хронологии.

Отдельного внимания заслуживают работы Л.А. Беляева и Т.Д. Пановой, в которых разрабатывается типология основных элементов погребального обряда Средневековой Руси.

Так, типовые характеристики исторических некрополей как археологических объектов, включая могильные ямы, внутримогильные и намогильные сооружения, описаны Беляевым Л.А. (Беляев, 2011 б. С. 12 – 20). Важно, что в данной работе привлечены материалы в том числе и «поздние», включая начало XX в. Однако, поскольку данная работа имела своей целью освещение методических вопросов археологического изучения исторических некрополей, конструкции и формы гробов описаны довольно схематично (Беляев, 2011 б. С. 16).

Более подробно необходимо остановиться на исследовании Т.Д. Пановой, посвященном истории городского погребального обряда средневековой Руси. Исследовательница рассматривает погребальные комплексы всей территории Древней Руси (период XI – XIII вв.), для периода XIV – XVI вв. привлечены материалы городов Северо-Восточной и Центральной Руси (Панова, 2004. С. 16). Систематизировав данные о более чем 4500 захоронений, Т.Д. Пановой разработала типологию погребальных сооружений и намогильных памятников XI – XVI вв. Типологии деревянных гробов уделено особое место в исследовании, поскольку именно она позволит археологам датировать погребальные сооружения в безынвентарных захоронениях (Панова, 2004. С. 14). Выделено два типа деревянных гробов – долбленые и составные. Среди долбленых колод выделено пять видов, у вида 4 выделено еще три подвида. Среди составных гробов выделено два вида, у вида 1 выделено два подвида (Панова, 2004. С. 66, 70 – 76). Кроме того, выделено три формы крышек. Данная типология является наиболее подробной относительно деревянных погребальных конструкций. Необходимо отметить, что данная работа представляет собой публикацию кандидатской диссертации исследовательницы, выполненной в 1980-е гг. и защищенной в 1990 г.

Актуальность темы научной работы.

Актуальность работы в первую очередь связана с новизной темы исследования. Несмотря на длительный период накопления материала, попытки создания типологии подземных деревянных погребальных конструкций единичны, как было показано выше. Более того, несмотря на обилие материала, лишь в немногих работах мы можем встретить упоминание о том, что погребения были совершены в деревянных гробах и описание обнаруженных конструкций.

Еще одним фактором, повлиявшим на актуальность данной работы, стало изменение законодательства в сфере охраны объектов культурного наследия. В 2013 г. были приняты поправки к Федеральному закону 73-ФЗ «Об объектах культурного наследия (памятниках истории и культуры) народов Российской Федерации», в которых введен столетний рубеж древности для археологических объектов. Поэтому все некрополи XVIII – XIX вв. и даже начала XX в. стали предметом археологического изучения.

Таким образом, можно говорить о том, что в настоящее время появилось огромное количество новых материалов, что связано как с увеличением количества археологических исследований некрополей (в том числе, исторических некрополей и захоронений исторических личностей), так и с расширением хронологических рамок археологии.

В настоящей работе в качестве основы для типологии деревянных погребальных конструкций использована типология Т.Д. Пановой, как наиболее подробная и обширная по территориальному принципу. Поскольку в данной типологии материалы XVIII – XIX вв. представлены единичными находками, наше исследование позволило дополнить и расширить типологию Т.Д. Пановой, а также уточнить хронологические рамки отдельных видов и подвидов деревянных погребальных конструкций, выделенных исследовательницей.

Цель и задачи исследования.

Цель работы заключается в фиксации типологических особенностей подземных погребальных деревянных конструкций в разные хронологические периоды в рамках эпох позднего Средневековья и Нового времени. Такая фиксация позволяет выявить хронологические маркеры, с помощью которых возможно датировать безынвентарные христианские захоронения или уточнить их датировку.

Для достижения этой цели в работе поставлены и решаются следующие исследовательские задачи:

1) сравнительный анализ материалов, происходящих с территории городских кладбищ и монастырских некрополей;

2) систематизация и распределение по хронологическим периодам различных деталей деревянных погребальных конструкций (крышки, использование гвоздей, украшения и пр.);

3) анализ соотношения долбленых и составных гробов в разные хронологические периоды. Отдельно проанализированы группы городских центральных и городских прицерковных кладбищ и монастырских некрополей, а также группы взрослых и детских захоронений;

4) анализ частоты встречаемости конкретных типов, видов и подвидов деревянных погребальных конструкций в различные хронологические периоды.

Объектом исследования является детальное рассмотрение развития и изменения конкретного элемента погребальной культуры (подземных погребальных деревянных сооружений) в период позднего Средневековья и Нового времени на территории городских и монастырских некрополей Верхнего Поволжья.

Предметом исследования являются деревянные погребальные конструкции из городских и монастырских некрополей.

Источники исследования и личное участие автора в получении результатов диссертации. Источниками исследования послужили материалы, полученные при изучении 28 некрополей, расположенных на территории Верхнего Поволжья. Рассмотрены материалы из 6 мужских монастырей, 3 женских, 12 городских кладбищ[1]. Все изученные некрополи по результатам проведенного анализа распределены по трем группам: монастырские некрополи, городские центральные некрополи (некрополи Дмитровского и Угличского кремлей, а также присоборные кладбища при Спасо-Преображенском соборе г. Твери и при Благовещенском соборе г. Гороховца), и третья группа это городские прицерковные кладбища. Изучено 1828 погребений, из которых 1601 входят в хронологические рамки работы и датируются периодом с рубежа XIV – XV вв. до начала XX в. Из них в 596 захоронениях прослежены остатки деревянных погребальных конструкций, сохранность которых позволяет определить тип, вид, подвид или форму сооружения.

Автором диссертации обработаны полевые отчеты о раскопках, находящиеся на хранении в архивах Института археологии РАН (106 единиц хранения), публикации о некрополях (более 100 публикаций). Типы и виды погребальных конструкций определялись и корректировались лично автором, что отражено в приложении 2 к настоящей диссертации, проведено описание каждой сохранившейся деревянной погребальной конструкции. Материалы из пяти некрополей были обработаны автором лично в процессе полевых работ.

Принцип отбора материалов для исследования:

1) отдавалось предпочтение материалам, обработанным автором работы лично в процессе археологических исследований. К ним относятся материалы из пяти некрополей (некрополь при Благовещенском соборе в г. Гороховец, некрополь при Духовской церкви Троице-Сергиевой лавры, Академический некрополь Московской духовной академии,

[1] Отметим, что на территории Троице-Сергиева монастыря нами рассмотрено 6 некрополей, на территории города Дмитрова – 3 некрополя.

некрополь Чудова монастыря Московского Кремля, кладбище при церкви Иоанна Златоуста в г. Ярославле);

2) в корпус источников не включены материалы, использованные Т.Д. Пановой при написании ее обобщающей работы «Царство смерти. Погребальный обряд средневековой Руси XI – XVI веков» (Панова, 2004). Для территории Верхнего Поволжья ею были использованы материалы из археологических раскопок в Москве и Московской области (раскопки самой исследовательницы, Л.А. Беляева, А.Ф. Дубынина, А.А. Молчанова, А.Г. Векслера); Владимирской области (исследования во Владимире и Суздале); Ярославской области (исследования в Переяславле-Залесском, Ростове, Ярославле); Тверской области (материалы раскопок 1980-х гг.);

3) в настоящей работе использованы материалы археологических отчетов, содержащих подробную фото- или графическую фиксацию погребальных конструкций и их описание.

Хронологические рамки исследования определены периодом позднего Средневековья и Нового времени. Фактически к рассмотрению были привлечены материалы из погребений, датированных периодом от XIV – XV вв. до начала XX в. Именно эти рамки позволяют наглядно и достоверно проследить процесс развития и изменения форм и типов деревянных погребальных конструкций. Хронологические рамки определены характером материалов, привлеченных в качестве источников исследования.

Географические рамки исследования – территория Верхнего Поволжья (Тверская область, Москва и Московская область, Ярославская, Владимирская и Костромская области). В настоящей работе описание по регионам проводится с запада на восток.

Методы исследования. При написании работы использовались традиционные в археологии методы исследования – сравнительно-типологический; для датирования источников применялись стратиграфический метод, метод перекрестной датировки, датировка по письменным источникам, датировка по сопровождающему материалу (в том числе, погребальному инвентарю), а также естественно-научные методы – дендрохронология (отобраны спилы как с долбленых, так и с составных гробов, в местах наибольшего расширения), радиоуглеродный анализ (отбирались образцы дерева от гробов и костей из этих же погребений).

Научная новизна. Данная диссертация представляет собой одно из первых исследований, предметно посвященное анализу и типологическим особенностям деревянных погребальных конструкций в различные хронологические периоды. В работе прослежены основные тенденции в эволюции морфологии деревянных погребальных

конструкций городских и монастырских некрополей периода Позднего средневековья и Нового времени.

Научная значимость диссертации заключается в том, что на основе привлечения широкого круга источников определены закономерности развития и, таким образом, выделены датирующие признаки деревянных погребальных конструкций, которые могут рассматриваться в качестве хроноиндикаторов. В работе вводится в научный оборот крупный новый массив археологических данных, которые ранее не были опубликованы или опубликованы частично.

Практическая значимость исследования заключается в перспективах применения его результатов для анализа подземных деревянных погребальных конструкций, обнаруженных на территории городских и монастырских некрополей соседних регионов и более ранних хронологических периодов. Подобная работа проводилась автором для анализа коллекций, полученных при раскопках в г. Вязьма и г. Великий Новгород. Результаты диссертационного исследования применимы и при проведении работ по археологической реконструкции – подробное рассмотрение элементов деревянных погребальных сооружений и выявление конструктивных хроноиндикаторов позволяет исследователю реконструировать тип и вид обнаруженных раскопками погребальных сооружений, даже в случае их неполной сохранности. Кроме того, по итогам работы был создан двухсторонний бланк, на котором в графическом и текстовом виде собрана информация, необходимая для полного описания погребальной конструкции. Бланк предназначен для заполнения в полевых условиях археологом; основная цель – упрощение и унификация фиксации деталей деревянных погребальных конструкций.

Степень достоверности результатов. Надежность изложенных в работе выводов обеспечивается апробацией их автором диссертации в полевых условиях. Разнообразие и объем выборки позволяет считать полученные результаты статистически достоверными.

Положения, выносимые на защиту.

1) В исследовании выявлены отличительные признаки деревянных погребальных конструкций, относящихся к различным хронологическим периодам.

Отличительными признаками долбленых колод XIV – XV вв. можно назвать ярко выраженное изголовье – как снаружи, так и изнутри, и массивное изножье.

Для долбленых колод XVI в. в меньшей степени характерно выраженное изнутри оголовье – оно сводится к прямоугольным нишам для головы и приподнятой головной части. Снаружи головная часть по-прежнему выделяется массивностью и четкими контурами (в случае антропоморфных колод). Основная форма – подпрямоугольное

выступающее оголовье с плечиками мягких очертаний. Прямые плечики или выступающие округлые встречены в единичных случаях. В единичных случаях головная часть погребальной конструкции не выражена, антропоморфная форма достигнута путем оформления ножной части погребальной конструкции. Изножье колод по-прежнему массивное.

В XVII в. оформление долбленых колод сильно упрощается – внутреннее пространство выделено лишь в отдельных случаях во взрослых погребениях. Торцы и стенки долбленых колод становятся значительно менее массивными. Колоды антропоморфной формы имеют как подпрямоугольное выступающее оголовье, так и выступающее округлое оголовье с прямыми плечиками.

Для составных гробов тенденция к утоньшению досок также прослеживается. С XVII в. чаще встречаются наборные доски крышек гробов. В ярославской выборке наблюдается, что для составных гробов использованы доски, ранее бывшие в употреблении, они имеют нефункциональные пазы и нередко различаются по толщине.

Для периода XVIII в. можно отметить то, что у колод антропоморфной формы значительно упрощается форма плечиков, они практически прямые. Для колод остальных видов также характерно упрощение как внешнего оформления погребальной конструкции, так и внутреннего. Ниши для головы более не встречаются, а приподнятое оголовье можно встретить в единичных случаях, при этом высота его незначительна – 1 – 2 см. Ножная часть так же не оформлена, стенки колоды имеют практически одинаковую ширину по всей длине.

Доски составных гробов также утончаются – расширение досок стенок в головной и ножной части теперь имеет только практический характер и обеспечивают более прочную конструкцию крепления при помощи пазов. Можно отметить, что для гробов, доски которых крепились без гвоздей, практически повсеместным становится использование крепления на сквозной ласточкин хвост. С XVIII в. сечение составных гробов повсеместно становится трапециевидным.

Для XIX в. ярко выраженное трапециевидное сечение составных гробов является основным признаком. Для долбленых колод хорошей сохранности можно констатировать то, что поменялась технология их изготовления – ручной способ сменился механическим. Стенки таких колод очень тонкие, не превышают 2 см. Торцы также значительно тоньше, чем торцы долбленых колод предыдущих периодов.

2) Прослежена разница в составе материалов, полученных при изучении городских и монастырских некрополей – так, на территории монастырских некрополей до XVIII в. составные гробы встречаются в единичных случаях, с XVIII в. наблюдается

значительное преобладание составных гробов над долбленными, особенно ощутимой разница в количестве становится в XIX – начале XX вв. Картина, полученная при анализе материалов городских кладбищ, иная – на протяжении всего рассматриваемого нами периода преобладают составные гробы – их в 1,6 – 1,7 раза больше, чем долбленых колод.

3) Признано целесообразным разделять деревянные погребальные конструкции, используемые при захоронении взрослых и детей. Связано это с тем, что захоронения детей, особенно в младенческом возрасте, на протяжении всего интересующего нас периода совершались преимущественно в долбленых колодах, составные гробы делались в основном для детей постарше и для подростков. Исключения составляют только захоронения детей XIX в.

4) Анализ распространения форм деревянных погребальных конструкций свидетельствует о том, что на территории монастырских некрополей, во-первых, до XVIII в. составные гробы встречаются единично, наиболее раннее захоронение в составном гробу относится к XVI в.

Во-вторых, с XVIII в. количество составных гробов трапециевидной формы начинает значительно превышать количество долбленых колод.

В-третьих, можно утверждать, что колоды ладьевидной и антропоморфной форм единично начинают появляться в XV в., период их активного использования – XVI – XVII вв. После XVII в. антропоморфные колоды более не встречаются, ладьевидные доживают до XVIII в. Колоды прямоугольной формы используются до XVII в. включительно, а вот трапециевидные колоды встречаются нечасто, но бытуют вплоть да начала XX в.

В-четвертых, выделяется различие между формами составных гробов разных периодов – если до XVII в. поперечное сечение гробов прямоугольное, то с конца XVII в. сечение гробов имеет слабо выраженную форму трапеции. Трапециевидное сечение с течением времени приобретает все более яркое выражение.

Что касается материалов городских кладбищ, то, в отличие от выборки погребальных конструкций монастырских некрополей, на городских некрополях, несмотря на запретительное законодательство XVIII в., долбленых колод по-прежнему много, они составляют 40% от общего количества погребальных конструкций. При этом до XVIII в. их количество как на элитных некрополях, так и рядовых незначительно больше – они составляют 46 и 45% соответственно. Основным различием по составу погребальных конструкций элитных и рядовых некрополей является то, что на элитных некрополях отсутствует преобладание составных гробов трапециевидной формы.

Основным прослеженным сходством является значительное преобладание долбленых колод антропоморфной и ладьевидной форм на всех группах некрополей в

период до XVIII в. По преобладанию долбленых колод прямоугольной формы выборка погребальных конструкций, происходящих с монастырских некрополей, сближается с выборкой из центральных городских кладбищ. На территории провинциальных некрополей более распространены колоды трапециевидной формы. Также следует отметить то, что в последней группе прослежено, что колоды антропоморфной и ладьевидной формы продолжают активно использоваться и в XVIII – XIX вв.

Похожая тенденция имеется и для захоронений детей – как и в погребениях взрослых, наиболее распространены долбленые колоды ладьевидной и антропоморфной форм, меньше всего встречено трапециевидных колод. Составные гробы для захоронения детей использовались редко – встречно всего по четыре детских захоронения, совершенных в составных гробах прямоугольной и трапециевидной формы. Для сравнения, долбленых колод встречено 28[2].

Для периода XVIII – XIX вв. среди долбленых колод так же, как и в погребениях взрослых, преобладают антропоморфные колоды, для остальных видов ситуация меняется – встречено три колоды прямоугольной формы, две – ладьевидной и одна трапециевидной форм. Составных гробов по-прежнему мало – их встречено три прямоугольных и два трапециевидных.

Если из общей выборки убрать детские погребальные конструкции, то можно говорить о том, что в целом картина по соотношению долбленых и составных гробов в различные хронологические периоды существенно не поменяется – количество долбленых колод составляет от 26,9% (период с XVIII в.) до 32,6% (период до XVIII в.). Напомним, что в общей выборке эти значения составляли 39,4% и 45% соответственно. Общее соотношение по встречаемости видов колод в период до XVIII в. также не поменялось – по-прежнему чаще всего встречаются антропоморфные колоды, затем ладьевидные, трапециевидные и прямоугольные. Что касается периода, начиная с XVIII в., то антропоморфные колоды по-прежнему являются наиболее распространенными, далее идут трапециевидные и ладьевидные колоды, а вот прямоугольные исчезают. Что касается составных гробов, то для всех хронологических групп ситуация остается прежней – преобладают составные гробы трапециевидной формы.

Если сравнивать полученные результаты с выборкой монастырских некрополей, то совершенно очевидно, что колоды прямоугольной формы, использующиеся на территории монастырских некрополей практически наравне с ладьевидными, на территории прицерковных кладбищ практически не встречаются.

[2] Отметим, что в данной статистике учтены только те захоронения, которые имеют точную датировку.

Апробация результатов исследования. Основные положения работы изложены в 17 печатных работах, 4 из них опубликованы в рецензируемых изданиях из списка ВАК. Результаты исследования докладывались автором на различных научных конференциях: «Археология Подмосковья» (Институт археологии РАН, 2015 г.), «Археология: история и перспективы» (ГЯУК ЯО «Ярославский государственный историко-архитектурный и художественный музей заповедник», 2016 и 2018 гг.), «Археологические исследования в России: новые материалы и интерпретации» (Институт археологии РАН, 2015 и 2017 гг.), «Новые материалы и методы археологического исследования» (Институт археологии РАН, 2015 г.), «Тверь, тверская земля и сопредельные территории в эпоху средневековья» (Институт археологии РАН, ТНИИР-Центр, 2015, 2016 и 2017 гг.), «Междисциплинарные археологические и естественно-научные исследования памятников культурного наследия: Болгар и Свияжск» (Институт археологии им. А.Х. Халикова, 2016 и 2017 гг.), «Практическое применение методов геометрической морфометрии в археологии» (Институт археологии РАН, 2016 г.), Annual Meeting Of the EAA (2017 и 2018 гг.), «Средневековая личность в письменных и археологических источниках (Московская Русь, Российская империя и их соседи)» (Институт археологии РАН, Институт Российской истории РАН, 2016 г.), «POST MORTEM. Погребальные памятники в историко-культурном пространстве: проблемы изучения и сохранения» (Национальная Академия Наук Республики Беларусь, 2016 г.), «Новгород и Новгородская земля. История и археология» (Институт археологии РАН, 2017 г.), «Московская Русь: первые шаги. Новые открытия в области археологии, истории и топографии XII – середины XV в.» (Институт археологии РАН, Институт Российской истории РАН, 2017 г.), «VII Алексеевские чтения, памяти академиков В.П. Алексеева и Т.И. Алексеевой» (Институт археологии им. А.Х. Халикова, 2017 г.), «Международная летняя школа молодых археологов государств-участников СНГ на месте древнего города «Хулбук»» (Республика Таджикистан, 2017 г.), «15th International Conference of Young Scientists» (Институт археологии и этнографии Национальной Академии Наук Республики Армения, 2017 г.), «Жизнь в Российской империи. Новые источники в области археологии и истории XVIII века» (Институт археологии РАН, Институт Российской истории РАН, 2018 г.), «Искусство и археология» (Государственный институт искусствознания, Институт археологии РАН, 2018 г.). Отдельные глава и положения диссертационной работы обсуждались на заседаниях Отдела сохранения археологического наследия ИА РАН и совместных заседаниях отдела САН с отделом средневековой археологии.

Структура работы. Диссертация состоит из двух томов. Первый том включает в себя текстовую часть, состоящую из введения, пяти глав, заключения, списка

использованной литературы, списка сокращений. Второй том содержит карту с обозначением мест расположения некрополей, материалы из которых послужили источниками исследования; текстовое описание деревянных погребальных конструкций, использованных при написании данной диссертационной работы; таблицы, в которых использованные в работе деревянные погребальные конструкции распределены по типам, видам, подвидам, с указанием датировки и степени сохранности; альбом использованных в работе деревянных погребальных конструкций; бланк для записи результатов обследования подземных погребальных деревянных конструкций.

ГЛАВА 1. История изучения деревянных погребальных конструкций христианских погребений.

§1.1. Археологическое изучение городских и монастырских некрополей позднего Средневековья и Нового времени Верхнего Поволжья.

История изучения городских и монастырских некрополей.

Начиная с XIX в. внимание исследователей привлекают материалы древних городских некрополей и кладбищ, однако для историографии XIX – начала XX в. характерна, как правило, только констатация факта находки отдельных или групп захоронений, погребальных сооружений или намогильных памятников (Мурзакевич, 1837, 1899; Известия археологической комиссии, 1905. С. 31 – 32; Романцев, 1908).

В советский период накопление данных о средневековых городских захоронениях шло намного быстрее в связи со значительным расширением программ по исследованию древнерусских городов. Однако для публикаций по данной теме характерно, как правило, введение в научный оборот отдельных находок и их групп, без рассмотрения истории ритуала захоронения в целом. Следует отметить, что в советский период наиболее полно обработаны и изданы сведения о древнерусских некрополях такого крупного центра, как Киев (Голубева, 1949; Каргер, 1958, 1961). Древнерусские кладбища других городов представлены в исторической литературе эпизодически и кратко. Часто подобные публикации посвящены изучению отдельных конкретных деталей погребального обряда.

Что касается археологии монастырских и исторических некрополей, то она как самостоятельное научное направление стала складываться сравнительно недавно, хотя определенный интерес к этой теме прослеживается еще с XIX в. (работы А.С. Уварова 1852 г. в Суздале).

С середины XX в. археологические исследования монастырей ограничивались в основном сопровождением реставрационных работ на памятниках архитектуры. Поэтому в поле зрения ученых попадали отдельные, случайно обнаруженные погребения или группы погребений, которым грозила неминуемая утрата в ходе восстановления архитектурного облика обителей и иных строительных мероприятий.

Лишь сравнительно недавно, в конце 80-х гг. прошлого века, при масштабных работах на территориях отдельных монастырских комплексов появилась возможность изучения обширного материала, связанного с некрополями (Беляев, 2011 б. С. 9).

В последние десятилетия, после передачи крупнейших монастырских комплексов Русской православной церкви, кроме реставрационных работ и благоустройства территорий стало уделяться внимание локализации и, по возможности, восстановлению монастырских некрополей и отдельных захоронений наиболее почитаемых лиц.

Непрерывно на протяжении последних пятнадцати лет археологические работы ведутся на территориях монастырей и церквей не только в Москве и Московской области (Даниловского, Донского, Зачатьевского, Ново-Иерусалимского, Новодевичьего, Новоспасского монастырей, Троице-Сергиевой лавры и др.), но и в других регионах европейской части России, среди них: Кирилло-Белозерский, Соловецкий, Ферапонтов, Спасо-Елеазаровский, Мальский, Пантелеймонов, Михайло-Клопский, Деревяницкий и другие монастыри в Новгородской, Тверской, Архангельской, Вологодской, Владимирской, Псковской, Нижегородской, Ярославской областях; в Санкт-Петербурге и Ленинградской области.

Имеются опубликованные материалы по результатам археологических исследований прицерковных кладбищ в городах Москве (Баталов, Беляев, 2010. Панова, 1989), Можайске (Энговатова, 1994. С. 155), Дмитрове (Энговатова и др., 2002), Звенигороде (Алексеев, 2005, 2013), Пскове (Кузьмин, 2009; Харлашев, 2009; Новоселов, 2008), Старой Руссе (Торопова и др., 2009), Суздале (Нестерова, 2009).

Подобные тенденции характерны и для зарубежных работ по данной тематике. Они отражают в основном работу с наземной частью кладбища (Jones,1984) или подход антрополога (Spitalfields Project, 1993), часто – в тесной связи с судебно-медицинскими исследованиями (Prag, Neave, 1999). Также для зарубежных работ характерно изучение некрополей с целью найти утраченные погребения известных исторических лиц. Такие исследования часто оказывается событием общенационального масштаба (изучение остатков исторических некрополей Сен-Дени и Сен-Жермен-де-Пре при Наполеоне; раскопки 1900 – 1910-х гг. погребений королевских семей Священной Римской империи в Германии; крипта королевской династии Пятистов на Вавеле в Кракове) (Funneral Effigies of Westminster Abbey, 1994). К кругу таких актов относятся и вскрытия погребений национальных героев (Данте Алигьери – в Италии, Николай Коперник – в Польше) (Gassowski, 2006).

Исключение составляют работы группы польских исследователей, посвященные конструктивным особенностям (Grupa and others, 2015 a. P. 35 – 39. Grupa and others, 2015 б. P. 35 – 39), тканевой обивке (Majorek, 2015) и украшениям деревянных гробов (Majorek, Grupa, 2013.), а также гробам, использующимся для захоронений различных групп населения (Majorek, 2018).

Еще одним фактором, способствующим массовому накоплению материалов поздних городских и монастырских некрополей стало изменение законодательства в сфере охраны объектов культурного наследия. В 2013 г. были приняты поправки к Федеральному закону 73-ФЗ «Об объектах культурного наследия (памятниках истории и

культуры) народов Российской Федерации», в которых введен столетний рубеж древности для археологических объектов. Поэтому все некрополи XVIII – XIX вв. и даже начала XX в. стали предметом археологического изучения. Развитие теории охраны памятников и культурной антропологии поставило в повестку дня изучение кладбища как центральной категории понятий культуры. При этом в Европе в данном свете изучаются круг и сравнительно поздних памятников (Arries, 1977, 1991; Daniel, 1997; Memory and the Medieval Tomb, 2000), несмотря на трехсотлетний рубеж древности для археологических объектов.

В 1990 – 2000-х гг не только в России, но и за рубежом отмечается всплеск изучения исторических некрополей. Работы по истории кладбищ в Европе и США располагаются в широком диапазоне. Среди них – иллюстрированные эссе (Robinson, Koontz, 1996; Panofsky, 1992; Decorations for the Holy Dead, 2002), труды об экзотических способах захоронения исторических личностей и о целенаправленном разрушении кладбищ (Lindsay, 2000; Weiss-Krejci, 2001), фундаментальные культурологические исследования (Paxton, 1990; Litten, 1991; Llwellyn, 1991; Harvey, 1993; Geary, 1994; Bynum, 1995; Binski, 1996; Platt, 1996; Cantino Wataghin, 1999).

В настоящий момент выходят обобщающие работы, посвященные архитектурно-археологическим исследованиям монастырей и церквей различных регионов европейской части России (Баталов, Беляев, 2013; Беляев, 2011а; Баталов, Беляев, 2012; Буров, 2013); работы, посвященные исследованиям захоронений исторических личностей (Беляев, Медникова, 2018), а также разрабатываются специальные методические рекомендации при исследовании и сохранении монастырских некрополей (Беляев, 2011 б).

Археологическое изучение городских и монастырских некрополей позднего Средневековья и Нового времени Верхнего Поволжья.

Тверская область. Сведения о местонахождении позднесредневековых кладбищах собирались еще А.А. Спицыным – из 1024 памятников, зафиксированных в дореволюционное время, 150 представляют собой позднесредневековые кладбища. В настоящее время исследователями проводится работа по сопоставлению данных по могильникам с данными письменных источников, выделены кладбища, находившиеся при храмах, в монастырях или крупных селах, деревенские кладбища (Жукова, Степанова, 2015. С. 47 – 48).

Археологические работы на территории Успенского монастыря велись в 2002 – 2003 гг. археологами Е.Л. Хворостовой, М.Е. Нестеровой, А.Б. Ивановой, А.Б. Сиволаповой. Целью работ было изучение фундаментов сохранившихся каменных построек и культурного слоя в рамках охранных археологических работ. Материалы,

полученные при работах, которые велись на территории монастыря в 1980-х гг. и исследования И.П. Крылова в Старицком кремле, не были включены в настоящее исследование, поскольку они были ранее привлечены Т.Д. Пановой. На территории Введенского монастыря (церковь Введения Пресвятой Богородицы в храм) в г. Бежецке в 2009 г. так же проводились охранные архитектурно-археологические исследования, в рамках которых был исследован участок монастырского некрополя.

Исследования на месте Спасо-Преображенского собора г. Твери велись В.А. Булкиным, П.Д. Малыгиным, А.М. Салимовым с 1992 г., целью работ было определение точного местонахождения здания церкви. С 2002 г. инициирована программа по восстановлению утраченного собора, в 2012 – 2014 гг. на месте будущего строительства были проведены полномасштабные археологические раскопки под руководством Л.А. Беляева, И.А. Сафаровой, в ходе которых были выявлены фундаменты церковных зданий и присоборное кладбище.

По письменным источникам были локализованы кладбища при церквях Алексия Человека Божия, Богоявления, Жен Мироносиц, Рождества Христова на Горе г. Твери, исследованные в рамках охранных археологических работ в 1990 – начале 2000-х гг.

Москва и Московская область. Археологические исследования на территории Дмитрова проводятся с 1930-х гг., был заложен ряд шурфов и раскопов, был исследован культурный слой городища, земляные укрепления, усадебная застройка. В 1980 – 1990-е гг. проводится визуальное обследование памятника, небольшие по площади разведочные работы. С 2001 г. работы на территории Дмитрова ведет Подмосковная экспедиция ИА РАН. Охранные раскопки связаны с реставрацией памятников архитектуры и благоустройством территории, подразумевающим в том числе, вертикальную планировку, прокладку инженерных коммуникаций. Всего за 2001 – 2011 гг. было вскрыто более 2600 м², исследовано, помимо всего прочего три крупных средневековых некрополя.

Некрополь Чудова монастыря Московского Кремля был исследован в 2015 – 2019 гг. экспедицией Института археологии РАН в рамках работ по реконструкции и демонтажу корпуса №14. Помимо каменных монастырских построек, был вскрыт сохранившийся участок монастырского некрополя. Материалы археологических работ, проводимых на территории Московского Кремля ранее, не включены в корпус источников настоящей работы, поскольку все они в полном объеме были использованы Т.Д. Пановой. Это же относится и к археологическим исследованиям других монастырей и кладбищ Москвы, проведенных А.Ф. Дубыниным, Л.А. Беляевым, А.Г. Векслером, А.А. Молчановым.

Изучение Троице-Сергиевой лавры ведется с конца 1930-х гг., в рамках архитектурно-реставрационных и археологических работ монастырская территория частично исследована серией раскопов и шурфов, результатом которых стал богатый материал по стратиграфии монастыря и значительная коллекция белокаменных надгробий. С 2003 г. археологические исследования на некрополях Троице-Сергиевой лавры осуществляются Институтом археологии РАН. В результате работ получена богатая коллекция белокаменных надгробий, погребальных конструкций (склепов, белокаменных саркофагов, деревянных гробов) и погребального инвентаря; отработана методика персонификации захоронений исторических личностей.

В настоящем исследовании использованы материалы, полученные в результате раскопок ИА РАН на территории монастыря.

Ярославская область. В 1980-1990-е гг. археологические работы на территории области проводит архитектурно-археологическая экспедиция Государственного Эрмитажа (О.М. Иоаннисян, С.В. Томсинский, Е.Н. Торшин). Ими исследована Борисоглебская церковь в г. Ростов, территория Алексеевского и Николо-Улейминского монастырей г. Углич, проводились раскопки Угличского кремля, начаты исследования Спасского собора Спасо-Преображенского монастыря г. Ярославль. В 2000-х гг. Волго-Окской экспедицией ИА РАН проведены охранные археологические работы в г. Ростов (кладбище при церкви Исидора Блаженного, некрополь Петровского монастыря, при соборе Петра и Павла, некрополь Рождественского монастыря, при церкви Рождества Богородицы). В 2000-2010-х гг. на территории г. Ярославля крупномасштабные работы проводит Ярославская археологическая экспедиция Института археологии РАН. Были продолжены архитектурно-археологические исследования на территории Спасо-Преображенского монастыря, изучена часть кладбища при церкви Иоанна Златоуста, утраченной в 1930-х гг.

В настоящее исследование не включены материалы, использованные Т.Д. Пановой: результаты раскопок Н.Н. Воронина в Переяславле-Залесском и Ростове, а также раскопок О.М. Иоаннисяна в 1982 г. в Спасском соборе Ярославля.

Костромская область. Список погостов Костромского уезда составлен в 1912 г. В.И. Холмогоровым (Холмогоров, 1912. С. 234). Однако исследователей не привлекали позднесредневековые могильники – археологические исследования XIX в. преимущественно представляли собой раскопки курганов, в меньшей степени – городищ и селищ. В начале XX в. проводятся раскопки городищ, поселений и стоянок. С 1950-х гг. масштаб полевых работ значительно расширяется, начинаются исследования городов и их укреплений. В 1976 г. начато сплошное обследование области с целью паспортизации памятников археологии (Алексеев и др., 1997). Одним из первых масштабных

исследований позднесредневековых некрополей стали археологические раскопки 2002 – 2004 гг. Исуповского могильника, которым предшествовали археологические исследования памятных мест, связанных с именем Ивана Сусанина – д. Деревеньки, с. Исупово, на Исуповском селище, Исуповском и Прискоковском некрополях (Петров и др., 2011. С. 263).

Владимирская область. Материалы археологических и архитектурно-археологических работ, проведенных на территории Владимирской области, в значительной степени были использованы Т.Д. Пановой. В ее исследование включены материалы многочисленных исследований в г. Суздаль и Владимир, Боголюбово, Юрьев-Польской, раскопок В.П. Глазова в г. Гороховец. В настоящее исследование включены материалы археологических раскопок 2018 г. участка присоборного кладбища в г. Гороховец.

§1.2. Теория и методика изучения погребальных конструкций.

Погребальный обряд – сложное, динамично развивающееся явление, в котором практически не наблюдается линейного развития от простых форм к сложным (Смирнов, 1991. С. 18). В связи с необходимостью систематизации и классификации этого явления, с середины 1960-х гг. в отечественной историографии появляется ряд статей и монографий, посвященных проблемам систематизации и классификации элементов погребального культа с применением количественных методов (Токарев, 1964. Леонова, Смирнов, 1977. С. 16). Одна из задач, поставленная перед собой исследователями – создание сложной системы описания погребения для проведения работ с материалами погребальных памятников (синхронного и диахронного описания, сравнения отдельных погребений или комплексов) и для уточнения и унификации определений, терминов и понятий (Леонова, Смирнов, 1977. С. 16. Гуляев, 1993. С. 76 – 77. Ольховский, 1986. С. 65. Ольховский, 1993. С. 78).

Состав и структура погребального обряда рассматривается разными исследователями по-разному, количество компонентов может составлять от двух до шести (Ольховский, 1986. С. 65 – 66). Термин «погребение» рассматривался значительно реже. Первоначально погребальный комплекс (погребение) рассматривается Ю.А. Смирновым как система трех составляющих – погребального сооружения, погребенного, погребального инвентаря. При этом необходимым условием является наличие хотя бы одной из первых двух, при этом наличие погребального сооружения в археологических материалах всегда предусмотрено, наличие второго предусматривается хотя бы символически, наличие третьей зависит от духовных представлений (Леонова, Смирнов, 1977. С. 22).

Впоследствии погребальный инвентарь был отнесен к переменной составляющей, наряду с дополнительными структурами (Смирнов, 1991. С. 26). Основными структурными звеньями остаются погребенный и погребальное сооружение (Смирнов, 1991. С. 26. Мельник, 1993. С. 97). К погребальному сооружению предлагается относить все, что не является останками погребенного и предметами сопровождающего инвентаря. Структура погребального сооружения имеет параметры длина, ширина и высота, которые складываются из параметров отдельных компонентов, обладающими качественными и количественными характеристиками (Леонова, Смирнов, 1977. С. 19). Выделяются различные локализации погребального сооружения – подземная, наземная, надземная (Ольховский, 1993. С. 89). И.Л. Кызласов определяет подземную локализацию как одну из типологически поздних форм погребения, при этом помещение тела в каменный саркофаг или деревянный гроб рассматривается как помещенное под землю воздушное погребение. Таким древесным погребениям предшествует обычай оставления умершего на ветвях дерева, а стадиально более поздними формами являются захоронения на помостах, сооружаемых на ветвях или столбах (Кызласов, 1993. С. 101, 102). В.И. Мельник различает внутреннюю (интерьер) и внешнюю (надгробное сооружение) стороны погребальных сооружений, при этом установку погребального памятника он называет конечной целью погребального обычая, конечным, обособленным этапом погребального процесса, при этом наиболее опредмеченным (Мельник, 1993. С. 97). К аналогичному выводу приходят и Н.Б. Леонова и Ю.А Смирнов, определяя создание и возведение надгробного памятника как последнюю акцию процесса захоронения умершего (Леонова, Смирнов, 1977. С. 18).

В 1989 – 2006 гг. на кафедре археологии исторического факультета МГУ работал семинар «Морфология древностей». Основная его задача – создание языка описания и алгоритма классификации вещей, подразумевающую классификацию признаков (Лихтер, 2015. С. 88 – 89). В подсистеме «морфология» набор конструктивных элементов является специфическим для конкретной категории. Структура описания погребальных комплексов разработана Е.В. Скукиной (Лихтер, 2015. С. 284). Сформирован список признаков и их значений, признаки объединены в группы, описывающие структурные части погребального комплекса. Погребальный комплекс рассматривается как самостоятельная подсистема, выделены структура и составляющие элементы погребального комплекса: недвижимые и движимые (к которым относится и гроб), сочетания их дают три надкласса, третий из которых (погребальные комплексы для захоронения умершего, сочетающие в себе как движимые, так и недвижимые элементы) наиболее часто встречается в археологической практике (Скукина, 1997. С. 11 – 12). Отметим, что определяющим

признаком и главным элементом погребального комплекса как археологического объекта в настоящей системе являются останки погребенного. В связи с этим число классов движимых элементов равно 8, недвижимых – большее (31), поскольку ни один из них не является основой. Из сочетаний классов движимых и недвижимых элементов получено 248 вариантов погребального комплекса (Скукина, 1997. С. 11 – 13. Лихтер, 2015. С. 285).

§1.3. Разработка типологии погребальных конструкций.

С 1960-х гг. появляются публикации, в которых приводится типология деревянных погребальных конструкций, обнаруженных при конкретных археологических работах: типологии А.Ф. Дубынина (раскопки в Москве, Зарядье), М.А. Сагайдака, В.Г. Ивакина (раскопки христианских некрополей Киева).

В 1955 – 1956 гг. при проведении археологических раскопок в Зарядье были обнаружены остатки каменной церкви Жен Мироносиц XVI – XVII вв. и кладбища при ней и более ранней, XV в., одноименной деревянной церкви (Дубынин, 1960. С. 64, 74, 77). Раскопами было вскрыто более 100 погребений XV – XVII вв. в деревянных погребальных конструкциях хорошей сохранности. Автором работ было произведено распределение выявленных типов, видов и подвидов деревянных погребальных конструкций по хронологическим периодам (XV, XVI, вторая половина XVI – первая половина XVII вв.). Выделено пять типов гробов XV – XVII вв. (Дубынин, 1960. С. 77) – дубовые долбленые колоды с плоскими, полукруглыми и килевидными крышками, а также колоды «с боковыми стесами» (Дубынин, 1960. С. 78), а также ящичные сосновые гробы с плоскими крышками. Колоды первого типа – с боковыми стесами и полукруглой крышкой наиболее ранние, их постепенно сменили колоды без боковых стесов. В XV в. делались дубовые колоды с килевидными крышками, наиболее поздними на данном некрополе являются ящичные гробы с плоскими крышками. Таким образом, при раскопках в московском Зарядье были обнаружены гробы двух типов – долбленые и составные, долбленых гробов встречено два вида – трапециевидные (Панова, 2004. С. 71) и антропоморфные.

В 1983 – 1984 гг. при археологических наблюдениях в Киеве был обнаружен участок кладбища первой половины XI в. Обнаруженные деревянные погребальные конструкции были разделены М.А. Сагайдаком на 4 типа – А, Б, В, Г. Все эти типы представляют собой составные гробы. Впоследствии В.Г. Ивакиным данная типология была дополнена типом Д, так же представляющим собой составной гроб. Типология М.А. Сагайдака, В.Г. Ивакина базируются на обширном материале – 332 захоронения в деревянных гробах. Помимо деревянных гробов, В.Г. Ивакин рассматривает топографию захоронений, различные категории погребальных памятников, разновидности

погребальных сооружений (деревянные гробы и другие вместилища для тела), также выделяя среди них различные типы (Івакін, 2008). Данная типология представляет для нас интерес в качестве сравнительного материала – как по хронологическому, так и территориальному принципу. Некоторые элементы типов деревянных гробов, выделенных М.А. Сагайдаком, В.Г. Ивакиным, встречаются при исследовании материалов кладбищ XIII – XV вв., расположенных на территории Верхнего Поволжья (например, кладбище в г. Можайске Московской области, исследованное в 1990 – 1991 гг.). Относительно территориального сравнения, интересно то, что при раскопках в г. Киеве были обнаружены только составные гробы, тогда как захоронения второй половины XII – XIII вв. и второй половины XII – XIV вв., исследованные раскопками некрополей кремля г. Дмитрова Московской области, совершались как долбленых, так и в составных гробах.

Типовые характеристики исторических некрополей как археологических объектов, включая могильные ямы, внутримогильные и намогильные сооружения, подробно описаны Беляевым Л.А. (Беляев, 2011 б. С. 12 – 20). Важно, что в данной работе привлечены материалы в том числе и «поздние», включая начало XX в. Однако, поскольку данная работа имела своей целью освещение методических вопросов археологического изучения исторических некрополей, конструкции и формы гробов описаны довольно схематично. Более подробно описан декор и внутреннее убранство деревянных погребальных конструкций XVIII – XIX вв. – тканевая обивка, металлические украшения, выстилка внутреннего пространства гроба, внутренняя обивка, подушки и покрывала (Беляев, 2011 б. С. 16).

Т.Д. Панова рассмотрела погребальные комплексы всей территории Древней Руси (период XI – XIII вв.), для периода XIV – XVI вв. привлечены материалы городов Северо-Восточной и Центральной Руси (всего более 4500 захоронений). Ею разработана типология погребальных сооружений и намогильных памятников XI – XVI вв., включая типологию деревянных гробов. Выделено два типа деревянных гробов – долбленые и составные. Среди долбленых колод выделено пять видов (прямоугольные, трапециевидные, антропоморфные, колоды ладьевидной формы, у которых выделено еще три подвида (А, Б, В) – с плавным расширением в средней части, с плавным расширением в верхней половине, с плавным расширением в средней части и значительным сужением в ножной. У вида 5 – колоды с закругленной головной частью также выделено два подвида – с закругленной головной частью и с нишками для головы в закругленной части гроба. Среди составных гробов выделено два вида – прямоугольной и трапециевидной формы, у первого выделено два подвида – с креплением досок при помощи гвоздей или деревянных втулок и с креплением при помощи пазов. Доски составных гробов трапециевидной

формы крепятся при помощи гвоздей. В типологической таблице погребальных сооружений XI – XVI вв. (Панова, 2004. С. 66) указаны другие подвиды долбленых колод: для трапециевидных, ладьевидных и с закругленной головной частью указано по два подвида – простые и с нишкой для головы.

Кроме того, выделено три формы крышек – плоские, килевидной и сводчатой формы.

Типология Т.Д. Пановой, как наиболее подробная, была использована в настоящей работе для систематизации исследуемого материала. По результатам исследования были внесены коррективы в данную типологию. Дополнения и уточнения по времени бытования тех или иных видов и подвидов погребальных конструкций связано, в первую очередь, с привлечением большого количества поздних материалов. Для составных гробов были внесены следующие изменения – во-первых, выявлен новый вид составных гробов антропоморфной формы; во-вторых, для составных гробов трапециевидной формы было выделено два подвида – простые и с расширением в плечиках; в-третьих, установлено, что доски составных трапециевидных гробов так же, как и прямоугольных, могли крепиться как при помощи гвоздей, так и при помощи пазов; ниша для головы могла оформляться и у антропоморфных колод – такие погребальные конструкции встречены при исследовании материалов, обнаруженных на некрополе при Благовещенском соборе г. Гороховца Владимирской области. Начиная с XVIII в. начинает встречаться еще одна форма крышек – многоскатная, среди материалов, использованных для написания данной диссертационной работы, встречены только двухскатные крышки.

ГЛАВА 2. Характеристика некрополей, материалы которых послужили источниками исследования.

Данная глава посвящена характеристике некрополей, материалы которых послужили источниками исследования в данной работе. Даны краткие исторические справки, история изучения рассматриваемых объектов, изложены результаты проведенных археологических исследований.

Тверская область.

§2.1. Некрополь Успенского монастыря, г. Старица.

В 2003 г. на территории монастыря проводились охранные археологические раскопки общей площадью более 450 м². Обнаружено три кирпичных склепа, один белокаменный, всего обнаружено и изучено 15 погребений (Иванова, 2004. №28532. С. 90 – 94). Деревянные погребальные конструкции, для которых оказалось возможным определить тип или форму, исследованы в трех погребениях.

Возникновение монастыря предположительно относится к началу XII в., в 70-е гг. XII в. было начато строительство каменного храма во имя Успения Пресвятой Богородицы. Во время татаро-монгольского нашествия монастырь был сожжен, монастырская деятельность была возобновлена в первой половине XVI в. (Иванова, 2004. №28532. С. 6). После революции 1917 г. монастырь был закрыт, в годы Второй мировой войны пострадали почти все его постройки. На настоящий момент монастырь функционирует.

В описи 1607 г. указано два захоронения у соборной церкви – первого русского патриарха Иова и князя В.К. Пронского (Иванова, 2004. №28532. С. 7). В XVIII в. на территории монастыря сооружен мавзолей Глебова-Стрешнева (†1774 г.) (Хворостова, 2006. №26645. С. 65). В 1814 – 1819 гг. в монастыре была отстроена Троицкая церковь, нижний этаж которой представлял собой семейную усыпальницу Тутолминых (Хворостова, 2003. С. 8).

§2.2. Кладбище при Спасо-Преображенском соборе, г. Тверь.

В 1992 г. на месте собора были проведены архитектурно-археологические раскопки, определившие точное месторасположение здания. В 2012 – 2014 гг. проведены масштабные охранные археологические раскопки в рамках проекта по восстановлению Спасо-Преображенского собора (руководители работ – Л.А. Беляев, И.А. Сафарова, А.Н. Хохлов). Изучено 195 погребений раннего дособорного, соборного, внутрисоборного некрополей (Беляев, Сафарова, 2015. №42261. С. 2). Выявлено всего 6 поздних погребений, датированных авторами раскопок XVIII – началом XX вв. (Беляев, Сафарова,

2015. №42264. С. 2), при этом определить тип и вид деревянных погребальных конструкций возможно лишь в двух случаях.

Первый Спасо-Преображенский собор был заложен в 1285 г. С 1289 г. в соборе совершаются захоронения тверских князей и княгинь и епископов. Позже, с конца XVI в. тверских епископов погребают в особой церкви. В конце 80-х гг. XVII в. здание древнего собора было разобрано, а на его месте был выстроен новый, второй Спасо-Преображенский собор. Храм был взорван в апреле 1935 г., также были уничтожены погребения внутрисоборного некрополя (Беляев, Сафарова, 2015. №42261. С. 10 – 19). В октябре 1941 г. на данном участке было устроено немецкое кладбище, ликвидированное после освобождения города.

Информация о некрополе Спасо-Преображенского собора содержится в Росписи его гробниц, составленной архиепископом Тверским и Кашинским Иоасафом в 1669 г. Описание некрополя приведено справа налево – сначала описаны погребения у южной стены собора; местоположение надгробий указано приблизительно (Топычканов, 2003. С. 349, 354).

§2.3. Кладбище у церкви Богоявления, г. Тверь.

В ходе охранных археологических работ в 1998 г. на площади около 60 м² было исследовано пять погребений последней четверти XVII – первой четверти XVIII вв. В погребениях выявлены следы деревянных погребальных конструкций, в двух случаях (Новиков, Некрополь у церкви Богоявления…) для них можно установить тип и вид.

Деревянная церковь Богоявления Господня обозначена на плане города Тверь первой четверти XVIII в., в писцовых книгах о ней упоминания нет. Предположительно, церковь сгорела во время пожара 1725 г. и более не восстанавливалась (Новиков, Некрополь у церкви Богоявления…).

§2.4. Кладбище при церкви Алексия, человека Божия, г. Тверь.

Охранные археологические раскопки на данном участке проводились в 1995 г. сотрудником ТНИИР-центра Новиковым А.В. Исследовано 131 захоронение на площади 390 м². В некоторых могильных ямах зафиксированы прослойки древесного тлена мощностью 2 – 3 см. В 8 случаях оказалось возможным установить тип и вид погребальной конструкции.

Приходская церковь Алексия, человека Божия была построена во второй половине XIV – начале XV вв. Церковь упоминается в писцовых книгах 1626 и 1685 гг. (Новиков, Надгробия конца XV – XVII вв.).

В течении всего XVI и начала XVII вв. на данном участке активно функционирует некрополь при этой приходской церкви (Новиков, 1995. С. 241), приходя в упадок после

периода Смуты. Интенсивное функционирование возобновляется во второй половине XVII – первой четверти XVIII вв. В это время кладбище существует на своем прежнем месте, но ориентация могил изменилась. С конца XVIII в. на данном участке осуществляется регулярная поквартальная застройка (Новиков, 1995. С. 241). В результате строительства в XIX – XX вв. участок, занимаемый некрополем, оказался сильно разрушенным – в южной и северной части погребения полностью уничтожены (Новиков, 1995. С. 132).

§2.5. Кладбище при церкви Жен Мироносиц, г. Тверь.

В 1994 – 1996 гг. проводились охранные археологические раскопки. Площадь раскопа №13 составила около 1500 м², части некрополя, вошедшей в границы раскопа – 122 м². Всего исследовано 129 погребений. В границах практически всех могильных ям зафиксированы следы древесного тлена от деревянных гробов, но только в двух случаях сохранность органики позволяет определить тип и вид погребальных конструкций. Еще в двух случаях оказалось возможным установить тип – долбленый и составной.

Наиболее ранние упоминания о церкви Жен Мироносиц встречаются в писцовых книгах и относятся к 1626 и 1685 гг. (Нестерова, 1995. С. 3). В мае 1763 г. во время большого пожара сгорела и деревянная церковь Жен Мироносиц. В 1767 г. на месте деревянной была построена кирпичная церковь (Нестерова, Орлова, 2003). Кладбище при церкви датировано авторами работ XVII – второй третью XVIII вв.

§2.6. Некрополь Введенского монастыря, г. Бежецк.

При археологических работах 2009 г. на площади порядка 700 м² выявлено 72 погребения монастырского кладбища XVI – XVII вв. (Василькив, 2010. №37195. С. 58). Контуры деревянных погребальных конструкций прослеживаются преимущественно в виде полос древесного тлена, однако тип, вид или форму гробов удалось определить в 44 случаях.

Бежецкий Введенский монастырь основан в середине XV в., упразднен в 1764 г. В настоящий момент сохранилась только колокольня Введенского храма, построенная в 1682 г. (Бежецкий Введенский монастырь, 2013).

§2.7. Кладбище при церкви Рождества Христова на Горе, г. Кашин.

В 2002 г., при проведении охранных археологических работ, был исследован участок некрополя, располагавшийся с южной стороны церкви. Всего исследовано 43 погребения рубежа XVII – XVIII – конца XVIII вв. (Иванова, 2003. №27438. С. 106). Для 10 захоронений удалось установить тип, вид или форму деревянной погребальной конструкции.

Деревянная церковь Рождества Христова на Горе впервые упоминается в 1621 г., с 1786 г. деревянное здание было заменено кирпичным (Иванова, 2003. №27438. С. 65). Церковь перестает функционировать с конца 20-х – начала 30-х гг. XX в., на настоящий момент является действующей.

Москва и Московская область.

§2.8. Некрополи Дмитровского кремля.

Археологические исследования некрополей, расположенных в границах Дмитровского городища (Дмитровский район Московской области) проводились в 2001-2006 гг. Подмосковной экспедицией ИА РАН.

В раскопах 2; 3; 5; 8; 9; 12; 15; 16; 17; 21 выявлены многочисленные погребения, которые по местам расположения локализованы как три некрополя, относящихся к разным историческим периодам.

К **некрополю I** отнесены 160 погребений из раскопов 2, 3, 8, 12, 17. Захоронения исследованы на площади порядка 540 м². Большая часть некрополя I находилась под фундаментом здания Дворянского собрания, возведенного в 1877–1878 гг. На остальной его территории во второй половине XVIII в. располагались казенные соляные амбары. Кроме них никаких зданий до начала XIX в. там не появлялось.

На раскопах 3 и 12 обнаружена площадка, где погребения были единичны или вообще отсутствовали, что может свидетельствовать о наличии здесь деревянной церкви. Ее местоположение могло несколько изменяться в пределах этого пятна на разных этапах бытования некрополя, в том числе с незначительным смещением ориентировки продольной оси. На месте переносимого или вновь возводимого храма могли появляться новые захоронения, которые, в свою очередь, оказывались перекрытыми новой постройкой. На трансформацию сменявших друг друга церковных зданий указывает положение ряда скоплений могил, относящихся к поздним периодам.

Начало функционирования некрополя относится к концу XII – началу XIII вв., а наиболее активно он используется в XV столетии. Данные, полученные археологами, свидетельствует о том, что довольно долго на этом месте стояла церковь, вокруг которой формировалось кладбище. Возможно, это была церковь Дмитрия Солунского, располагавшаяся, судя по преданиям, в Дмитровском кремле и являвшаяся одной из древнейших в городе. Упоминание о Димитриевской церкви известно в писцовых материалах начала XVII в. Видимо, церковь не погибла в 1610 г. во время захвата города поляками. Прекращение ее функционирования приходится, скорее всего, на середину XVII в. (Яганов, Рузаева, 2003. С. 15). Этим же временем датируется и последний горизонт погребений на данном некрополе.

Следы древесного тлена от гробов прослеживаются в 56 захоронениях некрополя I, однако в настоящей работе учтена 21 погребальная конструкция, из погребений двух выделенных авторами раскопок хронологических периодов: XIV – XV, XVI – XVII вв.

Захоронения интересующего нас периода безынвентарны. При раскопках также не обнаружено ни надмогильных плит, которые могли быть положены на погребениях XV-XVI вв., ни даже их мелких фрагментов. Авторы работ распределяют все изученные погребения по хронологическим периодам, исходя из анализа погребального инвентаря (происходящего из погребений XII – XIV вв.), радиоуглеродного анализа, а также анализа стратиграфии и планиграфии некрополя.

Некрополь II (раскопы 5; 9; выявлено 28 погребений) сохранился фрагментарно лишь в северной своей оконечности и, по большей части, утрачен при строительстве главного корпуса Присутственных мест в начале XIX в. Исследована лишь небольшая его часть – 153 м². Согласно историческим планам, до конца XVII в. данная территория не была застроена, однако в XIX в., при подготовке к строительству, данный участок подвергся значительной подрезке грунта для нивелировки площадки. Это, вероятно, повлекло за собой полное уничтожение южной части некрополя. Не исключено, что найденные при строительстве 1808-1810 гг. останки были собраны и перезахоронены в другом месте. При археологических работах 1992 г. внутри главного корпуса погребений не обнаружено, а двор Присутственных мест не исследовался.

По результатам работ, проведенных на раскопах 5 и 9, установлено, что выявленный некрополь относится к концу XV – XVII вв. Из 27 захоронений лишь для 9 оказалось возможным установить форму или тип погребальной конструкции.

Наиболее древний – **некрополь III**, находившийся у стен Успенского собора,[3] бытовал, судя по находкам, с середины XII до второй половины XVIII вв. и был уничтожен после сенатского указа 1771 г. Погребения (выявлено 71 захоронение на площади 276 м²) распространялись к югу, востоку, юго-западу от существующего здания храма. Наиболее крупный участок некрополя вскрыт раскопом 16 к востоку от здания. Здесь находились могилы самого раннего периода, которые отсутствовали в раскопе 21.

Сохранность деревянных погребальных конструкций на некрополе III, особенно в границах раскопа 21, относительно хорошая, что позволило в 26 случаях определить тип или форму гробов. Отметим, что для исследования были отобраны погребения двух хронологических периодов – XV – начала XVI и XVI –XVIII вв.

§2.9. Некрополь Чудова монастыря Московского Кремля.

[3] Следует заметить, нынешнее здание Успенского собора ориентировано не строго на восток, а заметно развернуто по оси юго-запад-северо-восток. Погребения расположены параллельно стенам и это наводит на мысль, что предшествующая ему церковь имела близкую ориентировку.

Работы на территории некрополя Чудова монастыря проводились в 2016 – 2018 гг., в границы раскопа попала часть некрополя, расположенная к северу и западу от предполагаемого местонахождения собора Чуда Архистратига Михаила начала XVI века. Погребальные комплексы находились под полами подвалов, и были частично уничтожены при строительстве здания 14 корпуса, его фундаментами и коммуникациями.

Всего исследовано около 120 погребений. Большинство погребальных конструкций представлено деревянными гробами. Встречено всего шесть белокаменных саркофагов. Выявлено 84 деревянных погребальных конструкции, из них 47 гробов сохранились в виде пятен древесного тлена, в основном это части торцов, фрагменты стенок или дна. В некоторых случаях не представляется возможным определить тип погребальной конструкции и существенные ее детали, хотя при фиксации направлений древесных волокон в местах расположения торцов гроб-колоду, к примеру, можно отличить от составного гроба ящичного типа. Детально реконструировать форму гробов-колод, определить их виды и подвиды возможно в 38 случаях (Васильева, 2018. С. 93).

На территории бывшего корпуса № 14 размещались строения различных эпох. Прежде всего, это комплексы Чудова (основан в 1365 г.) и Вознесенского монастырей с соборными и другими церквами, а также кельями, монастырскими службами и некрополями, занимавшие выдающееся место в сакральном пространстве средневековой Москвы (Баталов, Беляев, 2010. С. 295, 311). Территория Чудова монастыря (включая собор Чуда Архистратига Михаила в Хонех) сильно пострадала от строительства 1930-х гг. – значительная ее часть была прорезана котлованами подвальных помещений корпуса №14, глубина заложения которых превышала 5 м. Однако часть территории монастыря все же сохранилась от полного разрушения – прежде всего, это касается участка с постройками XVII в., размещавшимися в западной ее половине, на месте современной Ивановской площади.

Единственный графический источник по Чудову монастырю XVII в. – это план "Кремленаград", выполненный в 1660-х гг. на основе более раннего чертежа, фиксирующего ситуацию на конец XVI – начало XVII в. (может быть, и ранее). Участок монастыря располагался в восточной части Кремля, в смежности с Вознесенским девичьим монастырем с востока, с севера был ограничен улицей, а с запада и юга – дворами и площадью. Он представлял собой вытянутый с востока на запад неправильный пятиугольник, застроенный по периметру келейными и служебными постройками. Кельи разделены сенями. В центре композиции показан пятиглавый Михайловский собор, с южной папертью, "всходом" в нее и северным крыльцом, ведущим к одному из зданий, расположенному по линии северной ограды.

Сопоставляя участок Чудова монастыря на изображении "Кремленаград" с более поздними планами, можно сделать вывод, что после 1677 г. он существенно распространился на запад. Прирезанной оказалась территория бывшего двора князя Юрия Васильевича (младшего брата Ивана IV), впоследствии бывшая во владении Ф.И. Шереметева, затем Б.И. Морозова. Однако в результате расширения северная и восточная границы территории не претерпели изменений, так как Чудов монастырь соседствовал с Вознесенским монастырем и Спасской улицей, положение которых оставалось впоследствии неизменным.

Время основания Чудова монастыря совпадает с постройкой здесь каменного собора во имя Чуда Архистратига Михаила, заложенного на средства и по инициативе митрополита Алексия в 1365 г.

Митрополит Алексий скончался 12 февраля 1378 г. и был погребен в приготовленной им же могиле в южном приделе Благовещения. При великом князе Василии Васильевиче и митрополите Фотии каменная церковь 1365 г. внезапно обрушилась (упали своды центральной части), но могила святителя, находившаяся в южном предалтарии, при этом не пострадала.

В 1501 г. начинается перестройка Михайловского собора. Храм был освящен 6 сентября 1503 г. Есть мнение, высказанное В.П. Выголовым, согласно которому предшествовавшая этому храму церковь времени Василия II не была разобрана полностью и от нее сохранены два нижних яруса – подклет и подвал. За XVI и первую половину XVII вв. сведений о монастырских постройках очень мало. Известно, что в 1556 г., после рождения царевны Евдокии, царь Иван IV построил над Святыми воротами обетную церковь Иоанна Лествичника с приделом мученицы Евдокии, освященную в ноябре того же года.

Здания монастыря неоднократно страдали от многочисленных московских пожаров, особенно крупных в 1493, 1547, 1626 и 1633 гг.

После расширения монастырской территории в 1677 г. на юго-западной части присоединенного участка начинается строительство значительного по масштабу сооружения – Благовещенской, Алексеевской и Андреевской церквей с трапезной и многочисленными службами. Они возводились по инициативе и на средства царя Федора Алексеевича. Комплекс был заложен в августе 1680 г., а окончен в 1686 г. При строительстве была разобрана трапезная конца XV в. с церковью Алексия Митрополита, а ее престол, как и престол Благовещения, находившийся в южной апсиде Михайловского собора, перенесены в новое здание.

После образования в 1742 г. Московской епархии в Чудовом монастыре находился архиерейский дом. Назначение на кафедру архиепископа Платона Левшина положило начало очередной перестройке Чудова монастыря. На участке к югу от него в 1775-1776 гг. строится здание архиерейского дома (будущий Малый Николаевский дворец), и в то же время производятся капитальные переделки монастырских построек (Забелин, 1905. С. 280).

В 1775 – 1778 гг. реконструируется Михайловский собор (Забелин, 1905. С. 308). Были сломаны окружавшие его с трех сторон каменные паперти и четыре боковые главы, разбирается колокольня, а перед входами в собор устраиваются три открытых крыльца. Под северным крыльцом была сохранена упоминаемая в описи палатка с окошком, где находились погребения предшественников Платона Левшина: архиепископов Платона Малиновского (1748 – 1754 гг.) и Тимофея Щербацкого (1757 – 1767 гг.), почему лестничный всход, судя по плану А.Н. Бакарева, здесь имелся только с запада. Сооружается помещение, примыкающее к западной стене собора, где находилась могила первого московского архиепископа Иосифа Волчанского (1742 – 1745 гг.) Перед западным входом устраивается крыльцо в готическом стиле. Над входами в подклет и подвал построены деревянные тамбуры, которые располагались по сторонам от западного крыльца.

Впоследствии собор подвергался незначительным переделкам: пристроены новые крыльца с юга и севера, обновлялся интерьер. В таком виде Михайловский собор сохранялся до первой половины XX в., он зафиксирован на многочисленных фотографических материалах (в основном собор запечатлен с запада или юго-запада).

Все эти изменения в организации пространства влияли и на структуру монастырского некрополя.

Некрополь начинает формироваться с момента основания нового монастыря, хотя сведений о захоронениях, совершенных в XIV-XV вв. в письменных источниках мало (ПСРЛ, Т. 11. С. 127, 154). В XVI и XVII вв. кладбище Чудова монастыря стало престижным местом упокоения представителей крупных боярских и княжеских родов, среди них – Морозовы, Собакины, Трубецкие, Куракины, Оболенские и др. (Амвросий, 1810. С. 539; Забелин, 1905. С. 303-307). Вплоть до второй половины XVIII века в родовых усыпальницах продолжали погребать некоторых представителей этих фамилий (Путеводитель, 1792. С. 208-225). Последнее захоронение, совершенное в подклете храма Михаила, принадлежит великому князю Сергею Александровичу, дяде Николая II (погиб 4 февраля 1905 г., погребен 4 июля 1906 г.) (Панова, 2003. С. 109).

§2.10. Некрополи Троице-Сергиевой лавры.

Археологическое изучение Троице-Сергиевой лавры ведутся более 70 лет. Оно было начато в 1939 г. Ереминым И.Г., которым был заложен раскоп между Троицким собором и Духовской церковью. В июне 1940 г. во время реставрационных работ в Духовской церкви (Трофимов И.В.) были обнаружены надгробия жены кн. Василия Михайловича Глинского († 20 января 1562 г.) и кн. Александра Оболенского († ноября 1607 г.).

В 1953 – 1957 гг. исследования некрополя Троицкого монастыря вела Николаева Т.В., которой принадлежит серия публикаций на эту тему. В 1977 – 1978 гг. работы в лавре вели Молчанов А.А. и Павлов В.А., в 1985 – 1987 г. Вишневский В.И. В 1989 г. в связи с организацией Министерством культуры РФ, Троице-Сергиевой лаврой и МДА, Совета по изучению Троице-Сергиевой Лавры, было начато комплексное палеоландшафтное и археологическое изучение холма Маковец, которые открыли ценные элементы палеорельефа.

В связи с началом работ по вертикальной планировке монастыря и его геологическому изучению, в 1999 – 2002 гг. Сергиево-Посадским историко-художественным музеем-заповедником были проведены исследования в форме шурфов, которые дали ценный материал по стратиграфии монастыря и открыли десятки надгробий монастырского некрополя.

С 2003 г. работы на некрополях Троице-Сергиевой лавры осуществляются Институтом археологии РАН.

Анализ письменных источников свидетельствует о том, что некрополь Троице-Сергиево лавры – один из древнейших в Московской земле, ведет свое начало с конца XIV вв. Описание монастырского кладбища первой половины XVII в. можно найти в списке лиц, погребенных в монастыре, составленном после октября 1634 г. (Книга Живоначальные Троицы …). Хотя в документе не хватает нескольких листов, по нему можно представить размеры кладбища, и, отчасти, планировку монастыря в этот период: привязки погребений сделаны относительно существовавшей тогда сети дорог, ведущих от одного объекта к другому. Важную информацию о некрополях дает протокольная фотофиксация территории и памятников Лавры, выполненная при ее реставрациях в 1925 и 1938-1940-х гг.[4] Из печатных изданий, посвященных планировке и памятникам Троице-Сергиева монастыря, в первую очередь следует указать на монографии Е.Е. Голубинского

[4] Реставрационные работы тогда проводились под руководством И.В. Трофимова, Н.Д. Виноградова, В.И. Балдина.

(Голубинский, 1909), И.В. Трофимова (Трофимов, 1961), труды А.В. Горского, С.К. Смирнова и В.И. Балдина (Балдин, 1976, 1981).

Исходя из анализа изобразительных источников по истории монастыря, можно говорить о том, что в XVII – начале XVIII вв. на территории лавры еще имелись мемориальные сооружения, связанные с основателями и первыми насельниками (Мильчик, 2007).

Помимо планиграфии некрополей, из письменных источников известны имена и фамилии многих лиц, погребенных на территории монастыря. Самое древнее захоронение – гробница основателя обители преподобного Сергия Радонежского.

В XV – XVII вв. на монастырском кладбище были захоронены представители известных боярских, княжеских, царских семейств, представители монашеской братии, архимандриты и настоятели лавры, московские митрополиты и патриархи.

К первой половине XVII в. вся центральная часть монастыря представляла собой большой некрополь, захоронения которого группировались вокруг главных церквей – Троицкого собора с Никоновской церковью, Духовской церкви, западной и южной стен Успенского собора. От Духовской церкви на восток он распространялся практически до Святых ворот. Другие части некрополя привязаны непосредственно к зданиям: «против царицыных каменных полат от крылца», «к переплетчиковым полатам», «к гостиным хоромам», «г братцким кельям», «подле колоколницы». Таким образом, кладбища располагались на значительной территории монастыря, концентрируясь вокруг храмов, за исключением территории Московской духовной академии, площади к западу от Успенского собора, и участков вдоль крепостных стен.

В XIX в. в монастыре были похоронены московские митрополиты Филарет (Дроздов) (†1867), Иннокентий (Вениаминов) (†1879), русский писатель К.С. Аксаков. В XX в. – московский митрополит Николай, патриархи Алексий I и Пимен, наместник лавры Иероним.

Некрополь при Духовской церкви.

В 2009 г. проводились работы Института археологии РАН на участке к востоку от Духовской церкви. Было выявлено несколько погребений, большинство из которых удалось идентифицировать, однако остатки деревянной погребальной конструкции были обнаружены только в одном не идентифицированном погребении.

В 2014 г. при археологических работах на участке при Духовской церкви был обнаружен комплекс из шести кирпичных склепов XVII – начала XVIII вв., который был атрибутирован как усыпальница дворянского рода Шеиных, сформировавшаяся в 1642 – 1713 гг.

Светских лиц и насельников Троице-Сергиевой лавры стали погребать на территории, расположенной к востоку от Духовской (в прошлом Сошественской) церкви не позже первой половины XVI в. Захоронения на этом некрополе совершаются и в настоящее время. Всего на пространства от алтарных апсид храма и до восточной оконечности газона, расположенного между дорожкой, ведущей от южного крыльца Успенского сбора к северному крыльцу Сергиевского трапезного храма, и дорогой между проходной Московской духовной академии и монашеской проходной, было похоронено по неполным данным около 100 человек.

Сохранилось несколько документов, которые позволяют определить примерное расположение памятников XVI – XX вв., установленных в отмеченные столетия над могилами погребенных. Кроме того, существует выполненная, предположительно, около середины 1920-х гг. фотография части кладбища к востоку от алтарных апсид Духовской церкви, на которой видны некоторые из сохранившихся к этому времени памятников.

Не позже мая 1637 г. был составлен Список надгробий монастыря (Список надгробий…, 1890. С. 98 – 119), от которого до наших дней дошло несколько копий, выполненных в XVII – XIX вв. В этом списке содержатся, в частности, сведения о погребенных «за алтарем церкви Сошествия Святого Духа». В этой части списка перечислены рода Глинских, Соловцовых, Кашиных-Оболенских, Писемских, Головленковых, Биркиных, Собакиных, Сьяновых, Михалковых, Редриковых и Петелиных. Кроме Глинских и Петелиных отмечены погребения одного или нескольких лиц, принадлежавших к вышеперечисленным родам. Всего названо 40 имен.

Перечень имен начинается от алтарных апсид храма. Около них были похоронены представители родов Глинских и Соловцовых. В ногах у них лежали представители рода Кашиных-Оболенских. Далее шли погребения Писемских.

Затем перечень погребенных начинался вестись «от дороги, что ходят из Святых ворот к архимаричьим кельям, на праве», но от могил Кашиных-Оболенских.

Между Писемскими и Головленковыми были отмечены, в частности, надгробия княгини Прасковьи Ростовской (†1582), в девичестве Сукиной, и ее отца инока Кирилла Сукина (†1578). Эти надгробные плиты были обнаружены во время земляных работ 1955 года в 10 м 30 см от южной алтарной апсиды храма (Николаева, 1960. С. 181 – 182), т. е. на том месте, где в настоящее время к северо-востоку от памятника наместникам лавры архимандритам Афанасию (†1831) и Леониду (†1891) растет относительно небольшая ель.

Список погребенных, составленный в 1634 г., неполный, поскольку в дошедших до наших дней его копиях, в перечне имен лиц, погребенных к востоку от Духовской (Сошественской) церкви утеряны два листа.

Не позже 1791 г. в Лавре был составлен список надписей, находившихся на внутренних и наружных стенах храмов и на гробницах, памятных досках и надгробных плитах XVI – середины XVIII вв. (Надписи…, 1791. С. 311 – 326). В нем были приведены, в частности, пять надписей с памятников лиц, погребенных около Духовской церкви в XVII – XVIII вв.

В этом списке впервые была отмечена гробница «около Сошественской церкви … за железной решеткой» боярина генералиссимуса А.С. Шеина и приведена надпись с памятника.

Летом 1872 года троицким иеромонахом Гедеоном Вихровым была подготовлена «Запись лиц, погребенных в обители живоначальныя Троицы и преподобных отец Сергия и Никона, игуменов Радонежских и всея России чудотворцев» (РГАДА. Ф.1204. Оп. 1. Д.24650; Сергиево-Посадский музей-заповедник. Инв. №174 рук). В этот перечень были включены 768 лиц, скончавшихся между 1384 – августом 1872 года. Источниками для него послужили не только надписи с имевшихся на то время надгробных памятников и памятных досок, но и записи из нескольких монастырских публикаций и троицкие архивные документы.

Одна из глав сборника была посвящена погребениям «при церкви Сошествия Св. Духа» и «при церкви Св. праведного Филарета Милостивого», пристроенной в 1867 году к южной стене Духовского храма. В этой главе приведены, в частности, в перечне погребенных к востоку от церквей 28 новых имен XVI – XIX веков, а всего перечислено 52 имени.

Данный сборник ценен еще и тем, что в нем указано в саженях, аршинах и вершках взаимное расположение отдельных, существовавших на тогдашнее время, памятников. В то же время иеромонах Гедеон вносит определенную путаницу в проблему определения местоположения отдельных погребений, указывая захоронения тех или иных лиц без каких-либо веских оснований. Например, из рода бояр Шеиных в монастыре было погребено в XVI – начале XVIII века восемь человек. Четырех из них он указал похороненными к востоку от алтарных апсид Духовской церкви, ссылаясь на вкладные книги монастыря XVII века, хотя в них места погребения Шеиных не указаны, а отмечены лишь даты захоронений и вклады.

В 1874 г. иеромонахом Гедеоном Вихровым был составлен сборник надписей «на зданиях и памятниках, над погребенными лицами в Свято-Троицкой Сергиевой лавре» (Сергиево-Посадский музей-заповедник. Инв. №116 рук). Этот документ примечателен тем, что в нем дано краткое описание надгробных памятников.

В 1880 г. вышел новый сборник с перечнем лиц, погребенных в Лавре между 1384

г. и июнем 1879 г. (Список погребенных…, 2012). В его основу положены работы иеромонаха Гедеона, добавлены новые имена. В отношении той части Сошественского кладбища, которая располагалась к востоку от храма, были добавлены шесть имен.

Последний сборник, в котором описаны только существовавшие на момент его составления памятники, был составлен, предположительно, в 1927 г. (Список надгробий в бывшей Сергиевской лавре). В нем описаны 294 памятника и названы 326 имен. В разделе «Сошественское кладбище» описан 31 памятник, располагавшийся к востоку от храма. 10 из них, поставленные над могилами лиц, скончавшихся в 1879 – 1918 гг., упомянуты только в этом документе.

Подводя итог анализу основных документов, отметим, что дошедшие до наших дней различные списки погребенных и надгробных памятников, позволяют определить лишь примерное число погребенных к востоку от Духовской (Сошественской) церкви и примерное место их захоронений. Определение границ некрополя осложнено тем обстоятельством, что Сошественское кладбище не имело ограды.

Некрополь при церкви преподобного Сергия с трапезной палатой (Трапезной церкви).

Археологические исследования на территории данного некрополя подтвердили, что захоронения здесь совершались и до, и после постройки здания Трапезной церкви. В 2003 г. исследования проводились на пешеходной дорожке, ведущей от северо-восточного крыльца Трапезной к надвратной церкви Иоанна Предтечи. Здесь сохранились следы древнего некрополя Троицкого монастыря, который предварительно датируется XVI – XVI вв. Раскопом 3 была раскопана небольшая часть этого многоярусного кладбища. Площадь раскопа составляла 40 м².

Всего обнаружено 22 погребения. Однако, исходя из специфики и целей археологических работ на данном участке было вскрыто только 5 погребений. Все погребения мужские. Умершие похоронены по христианскому обряду, головой в западном направлении. Особенностью погребального обряда является положение кирпича в изголовье. Кирпич зафиксирован в четырех погребениях. Погребения датированы XVI – XVII вв.

В 2005 – 2014 гг. серией шурфов и небольших по площади раскопов исследовалась территория некрополя при Трапезной церкви, церкви Сергия Радонежского. Работами 2005 г. предположительно удалось определить юго-восточную границу древнего средневекового некрополя монастыря. Исследовано несколько одновременных коллективных погребений в 2 – 3 яруса, относящихся ко времени, предшествующему польской осаде. Захоронения совершены в дубовых долбленых гробах. Наиболее ранние

погребения, исследованные в 2008 г., датированы XV в., до строительства Троицкого собора (1422 – 1423 гг.)). Из всего комплекса обнаруженных погребений 16 совершены в деревянных гробах, для которых оказалось возможным установить тип, вид или форму конструкции. Раскопом 2014 г. на территории некрополя при Трапезной церкви обнаружено 6 погребений, совершенных в деревянных гробах. Все погребения датированы XV – XVII вв.

Строительство Трапезной церкви началось в 1686 г. повелением царствующих братьев Иоанна V и Петра I Алексеевичей и с благословения Патриарха Иоакима южнее Успенского собора вдоль южной крепостной стены монастыря на месте деревянных жилых и служебных построек, царицыных палат и кладбища (Церковь преподобного Сергия…).

Некрополь при Михеевской церкви.

Раскопом 2014 г. при Михеевской церкви была исследована часть некрополя при церкви преподобного Михея. Исследовано 9 погребений, в двух случаях сохранились остатки деревянных погребальных конструкций. Все погребения датированы XV – XVII вв.

Церковь в честь Явления Пресвятой Богородицы со святыми Апостолами Преподобному Сергию Радонежскому (Михеевская церковь) построена в 1734 г. Это самый маленький по размерам храм Троице-Сергиевой лавры (Церковь в честь Явления Пресвятой Богородицы…). В Списке погребенных указано всего 4 погребения с восточной стороны от церкви и захоронение внутри церкви, у южной стены иконостаса, преподобного Михея.

Некрополь при Успенском соборе.

В 2005 и 2009 гг., в наблюдавшихся шурфах у Успенского собора были изучены погребения неизвестных, в том числе, в кирпичном склепе, белокаменном саркофаге, одиночное погребение у западной стены собора, оказавшееся погребением архимандрита Троице-Сергиева монастыря и основателя Троицкой семинарии Кирилла Флоринского, а также коллективное захоронение конца XV-первой половины XVI в. Из всего количества обнаруженных погребений, в настоящей работе учтено 13, совершенных в деревянных гробах.

Успенский собор (1559 – 1585) был заложен по велению царя Иоанна IV Грозного в центре лавры, на предварительно освобожденном от старых деревянных келий месте (Успенский собор (1585)).

В 1827 г. Учрежденный собор добивается разрешения «хоронить усопших близь Успенского собора, Сошественской и Смоленской церквей, не воздвигая возвышенных

памятников, кроме чугунных и каменных плит, со взносом в Лавру не менее того, что г-жею Уваровою, т.е. 450-ти рублей» (Дроздов, 1903. С. 228). После этого образуются три кладбища, два из которых – Смоленское (распространенное на северо-восток от церкви и примыкающее к западной ограде Академического сада) и Успенское (вокруг Успенского собора) были обнесены оградами. На Успенском кладбище дорожки были пущены параллельно стенам собора, с перпендикулярными участками на север и восток. Его окружала металлическая ограда на кирпичном основании.

В 1898 году под юго-западной частью собора сделана усыпальница для умирающих митрополитов Московских с наружным ходом в нее в южной стене подле южного крыльца в собор (здесь погребены митрополиты Московские Леонтий († 1 августа 1893 г.) и Сергий († 11 февраля 1898 г.)). В соборе находятся надгробные памятники над погребенными в нем: в северо-западном углу – королевой Марией Владимировной (дочерью Старицкого князя Владимира Андреевича, двоюродного брата Ивана Васильевича Грозного) и ее дочерью, королевной Евдокией; по южной половине западной стены, или направо от входа, – архиепископом Рязанским Моисеем, архиепископом Московским Августином и митрополитом Московским Макарием. На паперти, или в трапезе, Успенского собора погребены были тела царя Бориса Федоровича Годунова, его супруги Марии Григорьевны, его сына Феодора и его дочери Ксении, в монашестве Ольги. Когда была уничтожена паперть Успенского собора, могилы всех четверых оказались снаружи собора, и над ними была устроена палатка, находящаяся на своем месте и по сей день (Голубинский, 1909. С. 205 – 211).

Смоленское кладбище.

Исследования Смоленского кладбища производились в 2003 г. на раскопе 1Б, расположенном к северу от Смоленской церкви. Работы позволили выявить хорошую степень сохранности подземной части некрополя на всей площади проводившихся работ (296 м²). Отсутствие наземных памятников не помешало, используя комплексный подход, персонифицировать большинство из вскрытых захоронений.

В нескольких склепах погребения располагались в трех гробах. Установлено, что первоначально тело усопшего помещалось в небольшой по размерам деревянный гроб, иногда без крышки. После отпевания этот гроб помещался в цинковый гроб и в таком виде погребенный доставлялся в лавру. После цинковый гроб помещался в большой по размерам деревянный гроб, после чего совершалось погребение в склепе. В настоящей работе учтены гробы из погребений в склепах 2а, 3, 3а, 4а, 4б. Поскольку тип и вид внутренней и внешней деревянной погребальной конструкции во всех случаях совпадали, то комплекс из трех гробов учитывался как одна единица.

Работами 2014 г. была исследована часть седьмого ряда погребений Смоленского кладбища, в рамках работ по исследованию Академического некрополя. Погребения не вскрывались.

Перспектива на в «Планной книге» 1745 года представляет ситуацию на рассматриваемом участке в виде проекта (РГАДА. Ф. 1204. Оп. 2. Д. 1. Л. 9.). Здесь показана церковь во имя Смоленской иконы Божией Матери в первоначальном варианте, а на месте поварни и кузнечной палаты предполагалась постройка дворцовой кухни. Но первый вариант так и не был осуществлен, и на верхнем клапане перспективы место этих построек занимает церковь Смоленской иконы Божией Матери в том виде, в котором она существует поныне.

В 1730 году древняя белокаменная резная икона Богоматери, находившаяся на стене поварни, была прославлена как чудотворная, почему в 1735 году, это здание «обращено было в церковь Смоленской иконы Божией Матери. Но здание скоро оказалось ветхим и на деньги, пожертвованные графом А.Г. Разумовским в количестве 4654 рублей 38 копеек, по разобрании старой церкви, была поставлена новая церковь, существующая до настоящего времени. Новая церковь начата была строением в 1746-м году, окончена в 1748-м году и освящена в присутствии императрицы Елизаветы Петровны 6-го июня 1753-го года» (Голубинский, 1909. С. 211).

Впоследствии церковь Смоленской иконы Богоматери подвергалась различным переделкам. Разобраны окружавшие ее открытые галереи с лестницами, а в 1854 г. с запада была пристроена теплая паперть. В первой половине XIX в., к востоку и северо-востоку от церкви образуется участок так называемого Смоленского кладбища, где за вклады погребались как светские лица, так и духовенство. Кроме того, до устроения Академического некрополя, здесь также погребались студенты Московской духовной академии.

Смоленское кладбище представляло собой неправильный пятиугольник в плане, разделенный двумя продольными и двумя поперечными дорожками. Вход на участок был устроен с юга и оформлен кирпичными арочными воротами. Кладбище окружала металлическая ограда на кирпичном цоколе.

Наиболее ранние захоронения, сделанные в подклете церкви Смоленской иконы Богоматери, относятся к 1827 – 1831 гг. Впоследствии, начиная с 1833 г., формируется некрополь, который состоял из семи рядов захоронений; наиболее ранние из них находились за алтарем церкви (Список погребенных…, 2012. С. 57 – 67.). Судя по фотографиям первой половины XX века, Смоленское кладбище было засажено липами.

Академический некрополь.

В 2014 г. Академический некрополь был полностью исследован. В результате этих работ получена коллекция из 31 деревянного гроба. Все гробы имеют очень хорошую сохранность и происходят преимущественно из персонифицированных погребений.

Некрополь Московской духовной академии расположен в северо-западной части Троице-Сергиевой Лавры, в пределах западной ограды академического сада. С севера он граничит с корпусом Царских Чертогов (конец XVII в.), с юго-запада – с церковью Смоленской иконы Богоматери (1745 – 1748 гг.), с юга располагается колокольня (1740 – 1770 гг.). Академический некрополь и сад были отделены от Смоленского кладбища оградой, трасса которой примыкала к углу здания Чертогов.

Существующая каменная ограда академического сада с металлическими решетками и воротами, за некоторыми переделками, относится к 10-м годам XX в. Во второй половине XX в. трасса западного участка была скорректирована с прирезкой части территории бывшего Смоленского кладбища.

Кладбище в академическом саду возникает в конце 1871 г. (Голубинский, 1909. С. 291) по инициативе тогдашнего ректора Московской духовной академии протоиерея А.В. Горского. Оно находилось «по левую сторону дорожки из монастыря к ректорскому крыльцу ректорского корпуса, и именно – вдоль решетки, отделяющей академический сад от Смоленского кладбища лавры» (Голубинский, 1909. С. 291 – 292).

Начало кладбища было положено с кончиной 21 октября 1871 г. студента 2 курса академии В.Д. Головина. «Могила В.Д. Головина положила начало нашему новому академическому кладбищу. Во избежание некоторых неудобств, как для лавры, так и для академии, какими сопровождался тогда прежний обычай погребать студентов на прилегающем к академии монастырском смоленском кладбище, академическое начальство признало лучшим, с разрешения митрополита, отделить полосу земли от нашего сада, который тянется по фасаду главного корпуса и непосредственно примыкает западным концом к тому же смоленскому кладбищу. Отделенная таким образом полоса земли представлялась в сущности продолжением кладбища монастырского, но ограждалась от него особым забором и имела свой особый вход только из академического сада, находясь потому в исключительном распоряжении и заведывании академической администрации. В настоящее время это кладбище так наполнилось, что вмещает в себя уже несколько десятков крестов и памятников…» (Соколов, 1916. С. 17).

К 1879 г. тут находилось всего шесть могил, из которых три принадлежали наиболее значительным для академии лицам: ректору А.В. Горскому (1812 – 1875 гг.);

профессору П.С. Казанскому (1819 – 1878 гг.) и эконому академии иеромонаху Иринею (†1874 г.) (Список погребенных…, 2012. С. 67 – 68).

Впоследствии здесь были похоронены ректор академии С.К. Смирнов (1818 – 1889 гг.); профессора академии: Д.Ф. Голубинский (1832 – 1903 гг.); П.И. Горский-Платонов (1835 – 1904 гг.); Е.Е. Голубинский (1834 – 1912 гг.). Последним на территории кладбища был погребен помощник ректора Валентин Дмитриевич Металлов (8 января 1919 года) (Дьячков, 2014).

На фотографии, сделанной в конце XIX в., мы видим памятники на могилах ректоров А.В. Горского и С.К. Смирнова. Других могил не заметно, но, возможно, они располагались южнее ректорских, близ угла тогда еще первоначальной ограды сада (новый южный участок ограды на каменных столбах появился в 1910-х гг.).

На другой фотографии, сделанной в 1910-х гг., мы видим главные могилы академического некрополя. В центре изображен памятник Е.Е. Голубинского в виде массивного четырехконечного креста на прямоугольном постаменте, выполненный из светлого гранита или мрамора. На постаменте установлен портрет покойного в овальном медальоне и хорошо читаемая надпись: «Евгений Евстигнеевич // Голубинский // 22 фев. 1834 7 янв. 1912 // Ординарный академик // Императорской Академии Наук // Заслуженный ординарный профессор // Московской духовной Академии».

Справа находилась могила протоиерея С.К. Смирнова. Установленный на ней памятник в виде обрамленного круглыми колонками киота, увенчанный ажурным крестом на четерехгранной главке, вполне характерен для этого времени (1889 г.). В киоте помещен живописный портрет С.К. Смирнова, а ниже плохо читаемая по фотографии надпись.

Могила протоиерея А.В. Горского, расположенная слева от Е.Е. Голубинского, обозначена памятником, выполненным в псевдоготическом духе и завершенным шатром с гуртами и небольшим крестом. Эпитафия на фотографии также не читается. По просьбе А.В. Горского он был похоронен напротив могилы матери, О.К. Горской (†1872 г.), находившейся на Смоленском кладбище близ ограды академического сада (Московские епархиальные ведомости. 1875. Ч.н. № 43. С. 376).

На заднем плане фотографии изображена невысокая металлическая ограда из вертикальных прутьев, отделяющая академический сад от Смоленского кладбища, и многочисленные могилы этого некрополя.

После ликвидации Лавры и закрытия академии в 1919 г. все находившиеся на территории некрополи были уничтожены. Судя по фотографиям, сделанным в конце 1930-х – 1950-х гг., от Смоленского кладбища сохранился лишь памятник княгини О.П.

Мещерской близ юго-западного угла академического сада. Ограда между садом и церковью Смоленской иконы Богоматери была разрушена. На территории самого кладбища остались лишь несколько десятков лип и несколько поваленных надгробий. Металлическая ограда между кладбищем и академическим садом была заменена дощатым забором, а территория сада вытоптана и захламлена (Трофимов, 1961. С. 168. Рис. 195). Когда погиб академический некрополь, определенно неизвестно, но, видимо, в конце 1930-х годов его памятники уже были ликвидированы.

После открытия академии в стенах лавры (1948 г.) надгробные памятники академического некрополя не восстанавливались.

Ярославская область.

§2.11. Некрополь Угличского кремля.

С 1989 г. раскопки на территории Угличского кремля проводится Угличской археологической экспедицией Государственного Эрмитажа, руководитель – С.В. Томсинский (Аграфонов, Праздников, Спиридонова, 2009. Стр. 230). В 1996 – 1997 гг. на раскопе 12 было исследовано 10 погребений кладбища XII – XIV вв. Автором раскопок было выделено 4 периода функционирования христианского грунтового могильника (Томсинский, 1997. №20646. С. 63 – 64). Для настоящего исследования было отобрано 4 захоронения XIV – XV вв. (II – IV этапов), со следами деревянных погребальных конструкций, для которых оказалось возможным определение типов и видов.

§2.12. Некрополь Алексеевского монастыря, г. Углич.

Археологические исследования в Алексеевском монастыре проводились С.В. Томсинским в 1999 г. При раскопках были обнаружены обломки белокаменных надгробий, их анализ позволил автору работ определить начало функционирования некрополя – конец XV – начало XVI вв. (Томсинский, 2000. №22665. С. 34). В шурфе 1, заложенном у южного фасада церкви Алексея Митрополита, обнаружено детское погребение конца XIX – начала XX вв. (погребение №4; Томсинский, 2000. №22665. С. 21). Гроб из данного погребения был включен в корпус исследуемых погребальных конструкций.

Алексеевский женский монастырь в Угличе располагается у Каменного ручья на горе, которая в древности называлась «Огнева». Монастырь основан в 1371 году иноком Адрианом по инициативе митрополита Алексия с согласия московского князя Дмитрия Донского. Монастырь был окружен деревянными стенами, призванными защищать подступы к Угличу со стороны Ярославской дороги. Сначала монастырь назывался Успенским и только с 1439 года назван Алексеевским. В 1534 году здесь строится

кирпичный храм в честь святителя Алексия, первый каменный храм вне стен Угличского кремля. В XIX веке он был полностью перестроен.

После изгнания польско-литовских интервентов, штурмовавших монастырь в 1609 г. и истребивших всех иноков, в монастыре была построена Успенская церковь, за красоту названная Дивной. Это одно из первых каменных сооружений России, выстроенных по окончании Смутного времени. После разрушения в советские годы Покровского монастыря эта церковь осталась старейшей в Угличе по времени постройки. Алексеевская церковь построена в начале XVI в., предположительно ростовским зодчим Григорием Борисовым, возможно при участии итальянских мастеров из Москвы (Алексеевский женский монастырь в Угличе).

§2.13. Некрополь Николо-Улейминского монастыря, г. Углич.

Археологическое изучение Никольского собора Угличского Улейминского монастыря производилось в 2000 – 2003 гг. архитектурным отрядом Угличской археологической экспедицией Государственного Эрмитажа (Аграфонов, Праздников, Спиридонова, 2009. Стр. 233). В 2000 г. было исследовано захоронение в кирпичном саркофаге и деревянном гробу (яма №6; Томсинский, 2001. №22762. С. 16 – 23).

Монастырь основан в 1460-х гг. иноком Варлаамом из Ростова. В 1461 г. он построил Никольскую церковь, а вскоре, по воле угличского князя Андрея Большого и ростовского архиепископа Иосафа, там был создан монастырь, настоятелем которого стал старец Варлаам. В XVI в. были построены каменные Введенская и Никольская церкви. В 1609 г. монастырь был разорён и разрушен поляками, но вскоре восстановлен (Николо-Улейминский женский монастырь). Каменное строительство в монастыре начинается в 1675 г. с закладки Никольского собора (Яганов, 2016. С. 198). Остальные элементы существующего архитектурного ансамбля появляются в конце – начале XVIII вв. В 1930 г. монастырь был закрыт. В настоящее время имеет статус действующего.

§2.14. Кладбище при церкви Исидора Блаженного, г. Ростов.

В 2006 г. были проведены охранные археологические работы, раскоп представлял собой траншею, заложенную по периметру церкви, исключая ее алтарную часть (Кашкин, Самойлович, 2006. С. 2). Было обнаружено 31 погребение прицерковного кладбища середины XVI – XVIII вв. (Кашкин, Самойлович, 2006. С. 30). Практически во всех захоронениях обнаружены следы деревянных погребальных конструкций, однако только для 19 стало возможным установить тип, вид или форму.

Храм Вознесения Господня над гробом святого блаженного Исидора Чудотворца был построен в 1565/1566 гг. (Кашкин, Самойлович, 2006. С. 3).

§2.15. Кладбище при церкви Бориса и Глеба, г. Ростов.

Археологическое исследование церкви Бориса и Глеба было начато Н.Н. Ворониным в 1955 г. Продолжила археологические исследования Борисоглебской церкви 1761 г. в 1986 – 1992 гг. архитектурно-археологическая экспедиция Государственного Эрмитажа под руководством О.М. Иоаннисяна (Аграфонов, Праздников, Спиридонова, 2009. Стр. 199). Вся площадь раскопа 1987 г. была занята погребениями конца XVII – XVIII вв. (Иоаннисян, 1989. С. 14), погребения исследовались также в ходе работ 1990 и 1992 г. (Иоаннисян, 1991; Иоаннисян, Торшин, 1993). Захоронения, исследованные в 1992 г., датированы авторами работ периодом конца XVI – 1632 г. (могильные ямы перекрыты валом 1632 г.). Следы деревянных погребальных конструкций обнаружены лишь в захоронениях, исследованных в 1990 и 1992 гг. Всего для настоящего исследования отобрано 5 гробов.

Каменный храм Бориса и Глеба был выстроен в 1761 г. на месте более ранних храмов – 1214 – 1218 гг. и 1287 г. (Иоаннисян, 1995. С. 155).

§2.16. Некрополь Петровского монастыря, при соборе Петра и Павла, г. Ростов.

В 2009 г. Волго-Окской экспедицией ИА РАН были проведены охранные археологические раскопки на месте снесенного собора в рамках планирующегося восстановления храма (Леонтьев, Самойлович, Яганов, 2012. С. 119). На раскопе площадью 280 м² было вскрыто 40 погребений XIII – XIX вв. Все исследованные погребения совершены в деревянных гробах, однако в слое обнаружено также значительное количество обломков белокаменных саркофагов, что свидетельствует о высоком статусе погребенных (Леонтьев, Самойлович, Яганов, 2012. С. 125, 127). Результаты антропологического анализа указывают на монастырский характер кладбища, поскольку большинство погребенных – мужские, а захоронения женщин и детей единичны (Леонтьев, Самойлович, Яганов, 2012. С. 130). Археологическое исследование некрополя указывает на то, что каменный собор был построен южнее ранее стоявшей здесь деревянной церкви, на месте древнего кладбища, поскольку часть погребений оказалась нарушенной фундаментными рвами каменного храма.

В настоящей работе автором были использованы материалы из 6 погребений XIV – начала XIX вв., совершенных в деревянных гробах, для которых удалось установить тип или вид погребальной конструкции.

Петровский монастырь был основан преподобным Петром, царевичем Ордынским (Житие преподобного Петра…) в середине – второй половине XIII в. С 1290 г., после погребения у церкви Петра и Павла царевича Петра, здесь образуется некрополь (Леонтьев, Самойлович, Яганов, 2012. С. 118). В 1684 г. завершилось строительство

каменного Петропавловского собора, построенного на месте ранее стоявшей здесь деревянной церкви (Мельник, 2008. С. 16 – 17). Уничтожение монастырского комплекса началось в 1933 г. (Леонтьев, Самойлович, Яганов, 2012. С. 119).

§2.17. Некрополь Рождественского монастыря, при церкви Рождества Богородицы, г. Ростов.

В 2004 г. на территории монастыря проводились охранные археологические работы на участке прокладки дренажа. В траншее площадью 14,25 м² было обнаружено 7 грунтовых погребений конца XVII – последней трети XVIII вв., а также 4 склепа середины XIX – начала XX вв., в которых были захоронены настоятельницы монастыря. Все грунтовые захоронения совершены в деревянных гробах, сохранность которых позволяет для 6 случаев установить тип и вид погребальной конструкции.

Монастырь в честь Рождества Пресвятой Богородицы был основан святителем Феодором, племянником преподобного Сергия Радонежского, в 1390 г. в центре Ростова Великого (Рождества Богородицы женский монастырь…). В 1920-е гг. монастырь был закрыт, потерпел некоторые утраты, однако разрушен не был (Мельник, 2003. С. 355 – 356). Каменная церковь Рождества Богородицы была построена в 80-е гг. XVII в. (Самойлович, 2004. С. 2).

§2.18. Некрополь Спасо-Преображенского монастыря, при Спасском соборе, г. Ярославль.

Планомерное архитектурно-археологическое изучение Спасского собора Спасо-Преображенского монастыря начинается с 1982 г., проводится отрядом Архитектурно-археологической экспедиции Ленинградского отделения Института археологии АН СССР и Государственного Эрмитажа при участии сотрудников Ярославского историко-архитектурного музея-заповедника (Аграфонов, Праздников, Спиридонова, 2009. Стр. 196). В ходе работ так же было исследовано несколько погребений XIII – XIX вв. В четырех случаях в захоронениях прослежены остатки древесного тлена от гробов, что позволило определить тип или вид погребальных конструкций.

Монастырь был основан предположительно в начале XIII в. с закладкой в 1216 г. князем Константином каменной церкви Преображения (Блажевская, 2016 а). Каменная монастырская застройка погибла при пожаре 1501 г., в том числе обрушился и Спасо-Преображенский собор. Новый собор был выстроен в 1506 – 1516 гг., здание стоит на фундаментах и почти полностью повторяет размеры предшествующего собора (Блажевская, 2016 б). Подклет Спасского собора служил местом погребения ярославских удельных князей, на территории монастыря захоранивались представители княжеских, купеческих родов и многие нетитулованные именитые горожане, родственниками

которых делались богатые вклады на погребение и помин души усопших (Блажевская, 2016 а).

§2.19. Кладбище при церкви Иоанна Златоуста, г. Ярославль.

Археологические исследования проводились Ярославской экспедицией Института археологии РАН под руководством А.В. Энговатовой в рамках масштабных работ на территории Стрелки города Ярославля 2004 – 2018 гг. Части кладбища при церкви Иоанна Златоуста исследовались в 2007, 2009, 2010, 2018 гг. – изучены участки некрополя к северо-западу, северо-востоку и юго-востоку от каменной церкви, фундаментный ров северо-западной стенки каменной церкви Иоанна Златоуста, а также свайное поле колокольни при ней. Следов деревянной церкви обнаружено не было.

Всего было исследовано 280 погребений некрополя. Плотность захоронений высокая – на отдельных участках прослежено по 5 – 7 ярусов погребений. Сохранность деревянных погребальных конструкций, особенно нижних ярусов, хорошая – в 197 случаях возможно достоверно установить тип, вид, подвид или форму погребальной конструкции, а для составных гробов полностью реконструировать способ их сложения. Весь комплекс погребений был распределен автором по четырем хронологическим ярусам. Основанием для распределения послужили результаты дендрохронологического анализа, анализа стратиграфии, планиграфии погребений, погребального инвентаря (Васильева, 2017).

Церковь Иоанна Златоуста находилась между Митрополичьими палатами и Ильинско-Тихоновской церковью. Первоначально была построена деревянная церковь, первое упоминание о которой мы встречаем в Переписной книге Ярославля 1646 года (Ярославские писцовые…Стлб. 91). Вероятно, существование деревянной церкви относится и к XVI веку (не исключена и более ранняя ее датировка), однако сведений об этом нет.

При деревянной церкви в середине XVII в. существовал придел Тихона Чудотворца. Среди 29 церквей, сгоревших в большой ярославский пожар 10 июня 1658 г. упоминается "дванадесят первая церковь Иоанна Златоуста в Кремле и с приходом" (Салмина, 1965. С. 323).

В 1690 г. была отстроена каменная холодная церковь Иоанна Златоуста «с приделом теплым по правую сторону» (Лествицын, 1874. С. 304).

Приходских дворов церковь имела относительно немного – двенадцать, «в них жителей мужеска пола 57, женска – 65; обоего пола 122 души» (Лествицын, 1874. С. 304).

Во время городского пожара 25 июня 1768 г. пострадала и церковь Иоанна Златоуста (Титов, 1889. С. 28).

После перепланировки Ярославля в конце XVIII в. населенные дворы из Рубленого города переносятся, количество прихожан уменьшается.

Закрыта церковь в августе 1919 г., снесена после 1931 г. До середины XX века на месте, ранее занимаемом церковью Иоанна Златоуста, существовал парк, после на данной территории была построена станция юннатов. Теплицы, построенные в границах станции юннатов, имели заглубленную конструкцию и частично нарушили два верхних яруса погребений в западной части погоста.

О существовании кладбища при данной церкви отдельных упоминаний в источниках нет. Только в результате археологических исследований установлено время бытования некрополя – с конца XV по середину XIX вв.

Костромская область.

§2.20. Исуповский могильник.

Исуповский могильник расположен в Сусанинском районе Костромской области. Исследовался в 2002 – 2004 гг. Новиковым А.В. в рамках Программы исследования памятных мест, связанных с именем Ивана Сусанина, утвержденной в 2001 г. губернатором Костромской области (Петров, Беляев, Бужилова, 2011. С. 251). За три года раскопок на площади 322 м² было исследовано 146 погребений (Новиков, 2005. №24881. С. 2). В 97 случаях (Новиков, 2005. №24881. С. 2) зафиксированы следы древесного тлена от гробов, определить форму и/или тип погребальных конструкций удалось в 68 случаях.

При исследовании захоронений был обнаружен многочисленный погребальный инвентарь – нательные кресты, стеклянные стопки (так называемые елейницы), а также фрагменты одежды (ткань, пуговицы, застежки) и украшения. Кроме того, в 6 погребениях обнаружены кованые железные гвозди, интерпретированные авторами работ как гвозди для крепления досок деревянных гробов.

По результатам анализа обнаруженного вещевого материала (находки из погребений атрибутированы автором отчетов) можно утверждать, что Исуповский некрополь начинает формироваться на рубеже XIV-XV – начала XV вв. и существует на одном и том же месте продолжительное время, вплоть до начала XIX века. Особенное интенсивное использование некрополя относится к периоду XVI – XVIII вв. (Новиков, 2005. №24881. С. 4).

Владимирская область.

§2.21. Некрополь при Благовещенском соборе, г. Гороховец.

Археологические исследования в рамках проектируемых мероприятий по защите строительных конструкций и фундаментов от разрушения объекта культурного наследия «Благовещенский собор и колокольня, 1700 г.» ведутся с 2016 г. экспедицией Института

археологии РАН. В 2018 г. серией раскопов (площадь порядка 350 м²) исследованы участки соборного кладбища. Исследовано 215 погребений, в 24 случаях зафиксированы деревянные погребальные конструкции хорошей сохранности.

В писцовых книгах 1628, 1646, 1678 и 1687 гг. упоминается соборная церковь Благовещения, при котором существовало небольшое кладбище. Время строительства церкви неизвестно. Городской каменный Благовещенский собор был построен на месте располагавшегося здесь ранее деревянного здания, освящен храм в 1700 г. (Вдовиченко, 2017. С. 132). В 1930 г. собор был закрыт, в настоящее время не действует.

ГЛАВА 3. Принцип датирования погребальных комплексов.

Данная глава посвящена хронологической характеристике некрополей, и материалов, послуживших источниками исследования в данной работе.

Тверская область.

1. Некрополь Успенского монастыря, г. Старица.

При исследовании данного некрополя было обнаружено три захоронения (№5, 12 и 13) с остатками сохранившихся деревянных погребальных конструкций. Погребение №5 совершено в составном гробу неопределимой формы, погребение №12 – в погребальной конструкции трапециевидной в плане формы, погребение №13 – в составном гробу трапециевидной формы.

В отчете А.Б. Ивановой об археологических исследованиях на территории Успенского монастыря г. Старицы Тверской области в 2003 г. указано, что хронологически погребения 1 – 12 связаны со слоем 3, датированным по нумизматическим находкам концом XV – первой половиной XVI вв. К этим же хронологическим рамкам приводит и анализ стратиграфии раскопов – данный слой перекрыт слоями, связанными с периодом каменного строительства на данной территории в первой половине XVI в. (Иванова, 2004. №28532. С. 118 – 124).

Погребение №13 датировано первой половиной XVIII в. на основании следующего: во-первых, был обнаружен металлический крест-тельник, датированный концом XVII – первой половиной XVIII вв. (Иванова, 2004. №28533. Приложение 3. С. 180 – 181); во-вторых, были проанализированы характеристики кирпичного склепа, в котором было осуществлено данное захоронение (Иванова, 2004. №28532. С. 90 – 92). На основании совокупности этих данных погребение датировано первой половиной XVIII в.

2. Кладбище при Спасо-Преображенском соборе, г. Тверь.

Хронология погребений данного некрополя тщательно изучена авторами работ на основании большой серии радиоуглеродных дат, анализа погребального инвентаря, стратиграфии и планиграфии погребений (Беляев, Сафарова, Хохлов, 2017).

Из всего комплекса захоронений к интересующему нас периоду относится всего два погребения XIX – начала XX вв., одно (погребение №41) совершено в составном гробу неопределимой формы, второе (погребение №5) в составном трапециевидном гробу. Датировки их выполнены на основании анализа сопровождающего вещевого материала (остатки церковного облачения, украшения гробов). Привлекая дополнительные аналоги деталей украшений деревянных погребальных конструкций из захоронений Академического некрополя, описанного ниже, можно лишь дополнительно подтвердить указанные датировки.

3. Кладбище у церкви Богоявления, г. Тверь.

При исследовании данного некрополя было обнаружено два захоронения (№3, 4) в долбленых колодах трапециевидной формы.

Хронологические рамки погребений определены довольно точно на основании комплексного анализа материалов (керамических и нумизматических), происходящих из перекрывающих могильные ямы слоев; сопровождающего вещевого материала (обувь и нательный крест); проведенного историко-архивного исследования, позволившего, во-первых, соотнести обнаруженный участок кладбища с конкретной церковью, во-вторых, определить верхнюю дату существования некрополя (1725 г.), обусловленную гибелью церкви Богоявления в крупном пожаре. Нижняя дата также определена на основании нескольких факторов – во-первых, в результате проведенного историко-архивного исследования не было обнаружено упоминаний о данной церкви в период до 1685 г., во-вторых, датировки вещевого материала.

Таким образом, оба погребения, совершенные в деревянных погребальных конструкциях хорошей сохранности, датированы в рамках последней четверти XVII – первой половины XVIII вв.

4. Кладбище при церкви Алексия, человека Божия, г. Тверь.

Нижняя дата функционирования некрополя определена, в первую очередь, по характеру культурных отложений, предшествующих возникновению кладбища на данной территории. Анализ материала, происходящего из подстилающих слоев, свидетельствует о том, что захоронения совершались в период не ранее конца XV в. (Новиков, 1995. №19390. С. 209). Слой, синхронный периоду функционирования некрополя, датирован по керамическому и вещевому материалу XVI – XVII вв. (Новиков, 1995. №19390. С. 210). Кроме того, в переотложенном слое XVIII – XX вв., перекрывающем могильные ямы, обнаружено некоторое количество обломков белокаменных надгробий XVI – XVII вв. (Новиков, 1995. №19390. С. 208 – 209).

Верхняя дата функционирования некрополя определена на основании анализа стратиграфии раскопа, а также погребального инвентаря (крестов-тельников, перстней, серег, деталей одежды). В наиболее позднем захоронении в заполнении могильной ямы встречены монеты начала и середины XVIII в.

В соответствие с планиграфией и стратиграфией погребений, имеющих датирующий материал, автором отчета были даны датировки погребений, не содержащих датирующих находок. Таким образом, большая часть интересующих нас захоронений (содержащих остатки деревянных погребальных конструкций), имеет датировку с точностью до века.

При исследовании данного некрополя было обнаружено два захоронения (№10, 13) в составных гробах прямоугольной формы, два (№42, 95) в долбленых колодах антропоморфной формы, датированных XVI в., и одно захоронение (№36) в долбленой колоде ладьевидной формы с расширением в верхней половине и сужением в ножной, датированное XVII – XVIII вв. Последнее погребение датировано по находке нательного креста. Одно из погребений в антропоморфном гробу также датировано по нательному кресту.

5. Кладбище при церкви Жен Мироносиц, г. Тверь.

Нижняя дата функционирования некрополя автором отчета определена по итогам историко-архивных исследований – самое раннее упоминание о данной церкви относится к 1626 г. (Нестерова, 1996. №20247. С. 3). Прекращение функционирования некрополя отнесено ко второй трети XVIII в. и соотнесено с запретом на захоронения в черте городов (Нестерова, Орлова, 2003). Несмотря на то, что нами достоверно установлено, что захоронения на городских кладбищах, несмотря на законодательные запреты, совершались и в конце XVIII, и в XIX в. (например: Васильева, 2018. С. 36 – 37), дополнительным аргументом для именно этой верхней даты функционирования некрополя, для авторов раскопок является то, что в 75% погребений обнаружен различный инвентарь – персти, нательные кресты, серьги, бусы, детали одежды, головные повязки (Нестерова, 1996. №20247. С. 63). В связи с этим можно говорить о том, что период функционирования данного кладбища определен и не нуждается в дополнительной корректировке.

При исследовании данного некрополя было обнаружено всего два захоронения, для погребальных конструкций которых удалось реконструировать вид – одно захоронение в составном гробу трапециевидной формы, второе – в долбленой трапециевидной колоде. Датировка обоих захоронений соответствует общей датировке некрополя – XVII – вторая треть XVIII вв.

6. Некрополь Введенского монастыря, г. Бежецк.

Бежецкий Введенский монастырь основан в середине XV в., упразднен в 1764 г. (Бежецкий Введенский монастырь, 2013). В отчете даются разные хронологические периоды функционирования некрополя – XVI – XVIII вв. (Василькив, 2010. №37195. С. 4) и XVI – XVII вв. (Василькив, 2010. №37195. С. 58). Поскольку в ходе раскопок, помимо участка некрополя, были также обнаружены остатки фундаментных рвов и фрагменты фундаментов Введенской церкви XVII – XIX вв., вероятно, часть погребений, на основании общей стратиграфической и планиграфической ситуации действительно можно датировать более узким периодом XVI – XVII вв. В погребении №31, совершенном в

антропоморфной колоде, был обнаружен головной убор – волосник, датированный исследователями серединой XVII в.

При исследовании данного некрополя было обнаружено 19 захоронений, совершенных в гробах, для которых удалось реконструировать тип, вид и подвид. Исследовано 6 долбленых колод прямоугольной формы, 8 антропоморфных, 4 ладьевидных (одна колода имеет расширение в центральной части, три других – расширение в головной части), и один составной гроб прямоугольной формы. За исключением погребения №31, все остальные захоронения могут быть датированы в соответствии с временем функционирования некрополя – XVI – XVII вв. (Василькив, 2010. №37195. С. 58).

7. Кладбище при церкви Рождества Христова на Горе, г. Кашин.

Деревянная церковь Рождества Христова на Горе впервые упоминает в 1621 г., с 1786 г. деревянное здание было заменено кирпичным (Иванова, 2003. №27438. С. 65).

Все обнаруженные погребения были разделены исследовательницей на три группы на основании планиграфии могильных ям. Первая группа соответствует ориентации храма Рождества Христова на Горе XVIII в. и датирована периодом рубежа XVII – XVIII – первой половиной XVIII вв. Вторая группа погребений имеет ориентацию, соотносимую с ориентировкой близко расположенного к кладбищу Ильинского (преображенского) храма XVIII в. Кроме того, при исследовании данной группы погребений обнаружен погребальный инвентарь, позволяющий сузить датировку данной группы погребений до второй половины XVIII в. Третья группа погребений интерпретирована автором работ как переотложенные погребения (Иванова, 2003. №27438. С. 105 – 108).

При исследовании данного некрополя было обнаружено 7 захоронений, совершенных в гробах, для которых удалось реконструировать тип, вид и подвид. К первой хронологической группе погребений отнесены погребения №6, 20 в составных гробах трапециевидной формы, №28 в антропоморфной колоде. Ко второй хронологической группе отнесены погребения №14 в составном гробу трапециевидной формы, №21 в долбленой колоде трапециевидной формы, №27 в составном гробу прямоугольной формы, №29 в антропоморфной колоде.

Москва и Московская область.

8. Некрополи Дмитровского кремля.

Распределение по хронологическим периодам выполнено на основании анализа планиграфии, стратиграфии погребений, анализа погребального инвентаря и остатков погребальных конструкций, датировки массового материала, происходящего из заполнения могильных ям.

Некрополь I.

Некрополь I функционировал в период со второй половины XII до XVII вв, всего выделено три хронологические группы погребений. В настоящее исследование не вошла группа самых ранних захоронений второй половины XII – XIII вв. Захоронения данной группы датированы по находкам вещей, характерных для домонгольского периода, в том числе, погребальные конструкции с использованием бересты (среди погребений Дмитровского кремля этот признак маркирует исключительно ранние захоронения). Большая часть погребений этой хронологической группы отнесена сюда согласно характеристике массового материала, обнаруженного при исследовании заполнения могильных ям, а также по стратиграфии.

Хронологический период погребений XIV – XV вв. К данному хронологическому периоду относятся погребения №45 (раскоп 2), №18, 55 (раскоп 3), №2, 3, 4, 5, 6, 7, 8, 9, 10, 11 (раскоп 17). В заполнении могильных ям погребений раскопа 3 обнаружена керамика XII – XIV века. Погребения раскопа 17 были перекрыты культурным слоем конца XV – XVI вв. Из погребений №45 раскопа 2 и №55 раскопа 3 были получены радиоуглеродные датировки. К этому же хронологическому периоду можно отнести погребения №13, 15, 19, 24, 25, 27, 28, 29, 32, 33, 34 (раскоп 2), №11, 19, 22, 24, 28, 31, 37, 47, 49, 57, 62, 63, 68, 70, 71, 73, 76, 77, 80, 81, 83, 84 (раскоп 3), № 1, 2, 3, 5 (раскоп 12). Данные погребения не содержат каких-либо датирующих материалов, и могут быть отнесены к данному хронологическому периоду лишь на основании стратиграфии и общих размерных характеристик могильных ям. Большинство могильных ям данных погребений являются «узкими», шириной до 55 – 60 см (учитывались только захоронения взрослых). Погребения образуют 9 широких рядов некрополя. На участках, где захоронения данного периода перерывают более ранние захоронения, можно отметить то, что ось рядов остается такой же, однако планиграфически ряды яруса XIV – XV вв. смещены к северо-востоку.

Погребение №37 раскопа 3 совершено в антропоморфной колоде, №57 раскопа 3 – в составном трапециевидном гробу, погребения №1, 3 раскопа 12 – в составных прямоугольных гробах. В остальных случаях погребальная конструкция либо не сохранилась, либо ее сохранность не позволять определить вид.

Хронологический период погребений XVI – XVII вв. К данному хронологическому периоду относятся погребения №11, 47, 49, 50 (раскоп 2), №1, 4, 22, 29, 34, 39, 42, 51, 53/54, 61, 64, 67, 69, 72, 75, 78, 82, 87 (раскоп 3), №1 (раскоп 17). Заполнение могильных ям части погребений данного яруса содержало керамику XV – XVI вв. Из погребений №53, 82 раскопа 3 были получены радиоуглеродные датировки. К этому же

хронологическому периоду можно отнести погребения №1, 2, 3, 4, 5, 6, 10, 12, 14, 16, 20, 21, 22, 23, 31, 35, 36, 38, 39, 41, 45 (раскоп 2), №3, 5, 6, 7, 8, 9, 10, 13, 14, 15, 16, 20, 25, 26, 27, 33, 35, 40а, 41, 43, 46, 49/50, 79, 85, 86 (раскоп 3), №4 (раскоп 12). Данные погребения не содержат каких-либо датирующих материалов, и могут быть отнесены к данному хронологическому периоду лишь на основании стратиграфии. Некоторые погребения перекрывают погребения предыдущей группы (особенно это заметно в границах раскопа 2). Захоронения образуют 8 – 9 рядов некрополя. Направление оси рядов меняется – наблюдается незначительный поворот против часовой стрелки.

Погребение №1 раскопа 3 совершено в прямоугольной долбленой колоде, погребение №20 раскопа 3 совершено в антропоморфной колоде, погребение №25 раскопа 3 совершено в прямоугольной колоде, погребение №34 раскопа 3 – в составном трапециевидном гробу, погребения №43, 67, 78 раскопа 3 – в составных прямоугольных гробах. В остальных случаях погребальная конструкция либо не сохранилась, либо ее сохранность не позволять определить вид.

Некрополь II.

Все погребения данного некрополя авторами работ отнесены к единой хронологической группе конца XV – начала XVII вв. В заполнении могильных ям погребений № 1, 2, 3, 4, 5, 6, 8, 10, 11 (раскоп 5) была обнаружена керамика XV – XVI вв. Из погребения №3 раскопа 5 была получен радиоуглеродная дата. Погребения №3а, 6, 10 совершены в составных гробах трапециевидной формы, погребение №9 – в составном прямоугольном гробу. В остальных случаях погребальная конструкция либо не сохранилась, либо ее сохранность не позволять определить вид.

Некрополь III.

Некрополь III функционировал в период со второй половины XII до начала XVIII вв., всего выделено четыре хронологические группы погребений. В настоящее исследование не вошла группа самых ранних захоронений второй половины XII – XIII вв. и группа второй половины XII – XIV вв. Эти захоронения датированы по находкам вещей, характерных для домонгольского периода, в том числе, погребальные конструкции с использованием бересты. Большая часть погребений этих хронологических групп отнесена сюда согласно характеристике массового материала, обнаруженного при исследовании заполнения могильных ям, а также по стратиграфии.

Хронологический период погребений XV – начала XVI вв. К данному хронологическому периоду можно отнести погребения №4, 9, 24, 26, 28, 30, 32, 33, 37, 44, 46, 47, 48. Погребения №4, 9, 24, 26, 30, 33, 44 относятся к так называемому горизонту «узких» могильных ям и соотносятся с погребениями аналогичного по хронологии яруса

некрополя I. Данный хронологический ярус выделяется по результатам анализа прямой стратиграфии, кроме того, данные погребения образуют так называемый горизонт «узких» могильных ям и соотнесен с погребениями аналогичного по хронологии яруса некрополя I. Никаких датирующих материалов погребения выделенного периода не содержат.

Погребение №9 раскопа 16 совершено в составном гробу трапециевидной формы, погребения №24, 44 раскопа 16 совершены в антропоморфных колодах, погребение №26 раскопа 16 совершено в трапециевидной колоде, погребение №28 раскопа 16 совершено в прямоугольном составном гробу, погребение №47 раскопа 16 совершено в долбленой колоде ладьевидной формы с расширением в центральной части и сужением в ножной.

Хронологический период погребений XVI – начала XVIII вв. К данному хронологическому периоду относятся погребения №16, 22, 23, 34, 38, 52 (раскоп 16). Заполнение могильной ямы погребения №38 содержало керамику XV – XVI вв., при исследовании погребения №52 обнаружен нательный крест 2/2 XVII – XVIII вв. К данному периоду можно так же отнести погребения №8, 27, 29, 51, 54, 59, 62 раскопа 16, а также все погребения раскопа 21. Погребения не содержат каких-либо датирующих материалов, однако четко выделяются по смене ориентации могильных ям и рядов некрополя в целом – заметна корреляция с ориентацией Успенского собора начала XVI в., все погребения данного хронологическому периоду перекрывают или прорезают погребения более ранних групп. Всего выделено 6 рядов погребений с юго-восточной стороны собора и два ряда погребений с северо-восточной стороны.

Погребение №16 раскопа 16 совершено в долбленой колоде ладьевидной формы с расширением в центральной части и сужением в ножной, погребения №22, 23 совершены также в ладьевидных колодах с расширением в центральной части, погребение №34 раскопа 16 совершено в ладьевидной колоде с расширением в головной части, погребение №38 раскопа 16 совершено в составном гробу прямоугольной формы, погребение №3 раскопа 21 совершено в трапециевидной колоде, погребения №4, 5, 6 раскопа 21 совершены в антропоморфных колодах, погребение №8 раскопа 21 совершено в прямоугольной колоде, а погребение №9 раскопа 21 – в составном гробу трапециевидной формы.

9. Некрополь Чудова монастыря Московского Кремля.

Датировка комплекса захоронений, обнаруженных при исследовании некрополя Чудова монастыря Московского Кремля осложнена многочисленными факторами. Во-первых, часть погребений была уничтожена или значительно повреждена при строительных работах XX в. на этой территории, большинство обнаруженных захоронений сохранились на глубину около 20 см и лишь единичные могильные ямы

фиксируются на глубину до 50 – 90 см, также единичны случаи прямой стратиграфии. Во-вторых, большинство захоронений безынвентарны. Лишь в 12 погребениях встречены ритуальные сосуды – так называемые «елейницы»: 11 керамических (датируются по-разному разными авторами в широких рамках от XV до XVII вв. (Некрополь, 2015. С. 176)) и одна стеклянная (XVII в.). Кроме того, в двух женских погребениях обнаружены головные уборы – волосники, аналоги которым относятся к XVI–XVII вв. Часть воротника с золотным шитьем, который был обнаружен при исследовании мужского погребения, можно по аналогиям датировать XV–XVI вв. В одном погребении найден фрагмент кирпича, находившийся под головой погребенного. По формату и характерной выделке он близок к строительным материалам конца XV – начала XVI вв.

К датирующим элементам погребальных комплексов также относятся три белокаменных надгробия XIV – XVI вв. Несмотря на то, что все они происходят либо из перекопов строительства 1930-х годов, либо находятся в фундаментах колонн этого времени, артефакты дают важную информацию о времени совершения захоронений на этом некрополе. Также обнаружена надмогильная плита XIV века, использованная вторично как крышка белокаменного саркофага. Каменные погребальные конструкции имеют довольно широкую датировку – белокаменные саркофаги можно отнести к периоду XV–XVII вв. (Панова, 2004. С. 85 – 87. Беляев, 2011б. С. 15. Беляев, 2013. С. 86).

Для уточнения датировок погребений, расположенных в разных участках исследованного некрополя, было взяты образцы дерева гробов-колод и костей из этих же шести погребений для проведения AMS-датирования. Образцы дерева отбирались преимущественно из стенок или торцевых частей гробов, то есть, в месте расположения крайних колец дерева. Результаты показали, что все отобранные образцы костей погребенных, относятся к XV в., тогда как образцы дерева гробов-колод из этих же погребений показали значительно более ранние даты (XIII–XIV вв.). Возможно, причина разницы датировок в том, что они были изготовлены из крупных старых деревьев (ширина отдельных колод достигает 85 см), и мы наблюдаем так называемый эффект «старого дерева» (свыше 100 лет). В связи с этим, датировки погребенных корректно принимать по датам, полученным из костей. По результатам естественно-научных исследований можно говорить о том, что уже в XV веке все участки некрополя использовались.

Таким образом, благодаря кропотливой работе, проведенной авторами исследований, большинство погребений удалось достоверно соотнести с тем или иным хронологическим периодом. Датировки основаны на нескольких факторах – это свидетельства письменных источников, стратиграфия, планиграфия, содержащиеся внутри захоронений артефакты и результаты радиоуглеродного датирования.

К хронологическому периоду XIV – XV вв. относятся погребения №5, 31 в долбленых колодах трапециевидной формы, погребения №48, 57, 93 в долбленых колодах прямоугольной формы, погребения №73, 74 в долбленых колодах ладьевидной формы с расширением в центральной части и сужением в ножной. Для погребений №1, 5, 31, 93 получены радиоуглеродные даты, остальные погребения датированы по результатам анализа стратиграфии и планиграфии. Еще 10 погребений по находкам обломков керамических сосудов в заполнении могильных ям могут быть датированы периодом не ранее XV в. К этой группе относятся погребения №42, 52, 54, 63, совершенные в антропоморфных колодах, погребения №53, 55, 56 в прямоугольных колодах, погребения №72, 94 в долбленых колодах ладьевидной формы с расширением в центральной части и погребение №12 в трапециевидной колоде. Для погребений №42, 52, 54, 55 такая датировка соотносится и с данными стратиграфии.

К хронологическому периоду XVI в. относятся погребения №4, 58 в антропоморфных колодах, погребение №38 в прямоугольной колоде, погребения №14 и 113 в колодах ладьевидной формы – с расширением в центральной части и с расширением в головной части соответственно. Датировка погребения №4 дополнительно подтверждается находкой обломка кирпича, расположенного под головой покойного, остальные погребения датированы по результатам анализа стратиграфии и планиграфии. Еще 6 погребений по находкам обломков керамических сосудов в заполнении могильных ям могут быть датированы периодом не ранее XVI в. К ним относятся погребения №30, 43, 75, 84 в колодах ладьевидной формы, первое – в колоде с расширением в головной части, последние три – с расширением в центральной части, а также погребения №24 и 45 в антропоморфных колодах.

К хронологическому периоду XVII в. можно отнести 9 захоронений. Из них 4 совершены в гробах неопределимых видов – погребения №13, 36, 37 в долбленых колодах, погребение №104 в составном гробу, вероятно, антропоморфной формы. В погребении №104 обнаружен головной убор – волосник. После проведенной реставрации можно сказать, что использованные материалы, техника изготовления, классическая орнаментальная композиция позволяют датировать этот головной убор концом XVI - началом XVII вв. Нити изготовлены из серебра с высоким содержанием меди с позолотой, что говорит об их изготовлении в одном из европейских центров (южная Германия или Италия) (Энговатова, 2018. С. 126). Погребения №105, 106 совершены в антропоморфных колодах, погребение№21 в прямоугольной колоде, погребение №50 – в трапециевидной, погребение №35 – в ладьевидной колоде с расширением в центральной части. Из

погребения №50 происходит находка стеклянного сосуда, использованного в качестве елейницы. Находка датирована XVII в. (Васильева, 2018а. С. 92).

10. Некрополи Троице-Сергиевой лавры.

Для датировки захоронений, обнаруженных при исследованиях некрополей Троице-Сергиевой лавры, разработано две системы определения хронологических периодов совершения того или иного захоронения.

Первая система разработана А.Л. Высоцким и основана на обобщении данных письменных источников и результатов многолетних работ, проведенных исследователем. Определено несколько хронологических реперов, включающих в себя глубину могильной ямы относительно уровня ненарушенного материка; строительные горизонты (датировка их основана на фиксации обломков белокаменных блоков и кирпичей, соотносимых со временем строительства на территории монастыря каменных храмов); белокаменные надгробия. А.Л. Высоцким выделено пять хронологических этапов развития монастырского некрополя – от середины XIV до XX вв. (Высоцкий, 2009. С. 364 – 365). Таким образом были датированы часть захоронений при Успенском соборе, Трапезной церкви, церкви Иоанна Крестителя, церкви Сергия Радонежского.

При исследовании кладбища при Трапезной церкви и церкви Иоанна Крестителя было обнаружено 5 захоронений, погребение №1 совершено в колоде ладьевидной формы с расширением в головной части, датировано XVI – XVII вв. по находкам кирпича под головой и металлических пуговиц. Погребение №2 совершено в прямоугольной колоде, датировано XVI – XVII вв. по находкам кирпичей в заполнении могильной ямы и нательного креста. Погребение №3 совершено в составном трапециевидном гробу, датировано второй половиной XVI в. по находке печного изразца 60-х гг. XVI в., расположенного под головой усопшего. Погребение №4 совершено в трапециевидной колоде, датировано XVI – XVII вв. по находкам обломков керамических сосудов в заполнении могильной ямы. Погребение №5 совершено в колоде ладьевидной формы с расширением в центральной части и сужением в ножной, датировано XVI – XVII вв. по находке кирпича, расположенного под головой усопшего, а также по находкам бусины и фрагментов обуви в захоронении.

При исследовании кладбища при Трапезной церкви и церкви Сергия Радонежского было обнаружено 6 захоронений, из них четыре совершено в антропоморфных колодах. Погребения №1, 2 (шурф 7) датированы XV – первой половиной XVI вв. по находкам керамических елейниц в погребениях. Погребения №2 (шурф А) и 4 (шурф 7) датированы XV – XVII вв.

При исследовании гульбища Трапезной церкви в 2008 г. обнаружено 16 погребений, из которых 10 совершены в деревянных погребальных конструкциях, для которых оказалось возможным установить тип и вид, 4 погребения датированы. Погребения №2, 3 (раскоп 5) совершены в ладьевидных колодах, с расширением в головной части, датированы они XVIII и второй половиной XVIII в. соответственно. Погребение №2 датировано по находке нательного креста, погребение №3 – по находке кирпича под головой усопшего, пуговицам, а также по стратиграфии – могильная яма погребения повредила намогильную плиту конца XVII в. Погребения №15, 17 (раскоп 6) совершены в прямоугольных колодах и датированы концом XV – первой половиной XVI в. по находкам керамических лепных елейниц.

В 2009 г. при исследовании некрополя при Духовской церкви было обнаружено погребение XVI в., совершенное в долбленой колоде ладьевидной формы с расширением в центральной части. Датировка выполнена по стратиграфии, погребение было перекрыто намогильной плитой XVI в.

В 2014 г. на некрополе при Трапезной церкви было обнаружено три погребения, совершенные в антропоморфных колодах. Датировка их самая общая, XV – XVII вв., выполнена по общей стратиграфии раскопа.

Вторая система разработана многочисленной группой исследователей (под руководством А.В. Энговатовой) в ходе работ по персонификации погребенных. Данная система включает в себя проведение историко-архивных и библиографических материалов, анализ результатов предшествующих работ на прилегающих территориях, комплексные геофизические (георадарные, магнитометрические) обследования. Анализ и сопоставление данных, полученных в ходе предваряющих раскопки исследований, позволяет скоординировать порядок проведения археологических работ на некрополе, выявить и правильно интерпретировать необходимые для локализации захоронений ориентиры, включая анализ обнаруженного погребального инвентаря и вещей, сопровождающих захоронение. Неотъемлемой частью работ по персонификации погребений являются антропологические и судебно-медицинские изыскания. Таким образом были с точностью до года датированы захоронения Академического некрополя, части некрополя при Духовской церкви и Успенском соборе, захоронения Смоленского кладбища.

При исследовании Смоленского кладбища в 2003 г. Было обнаружено 7 захоронений, совершенных в составных трапециевидных гробах, 4 из них (в склепах 2а, 3) персонифицировано, даты совершения захоронений – от 1869 до 1887 гг. Погребение в склепе 4а датировано концом XIX в. по многочисленным находкам (включая фарфоровую

расписную чашку конца XIX в.) и формату кирпича, из которого был сложен склеп. Погребение в склепе 4б датировано XIX в. по многочисленным находкам и формату кирпича, из которого был сложен склеп. Погребение в склепе 3а также может быть датировано XIX в. по времени функционирования некрополя.

В 2009 г. при работах на некрополях при Успенском соборе и Духовской церкви было исследовано два захоронения в составных трапециевидных гробах. Проведенные работы по персонификации позволяют датировать их 1744 и 1891 гг. соответственно. Еще одно захоронение в составном трапециевидном гробу было исследовано при Духовской церкви в 2014 г. Дата совершения захоронения – 1814 г.

Работами на Академическом некрополе в 2014 г. было исследовано 31 захоронение, из которых 1 совершено в трапециевидной колоде, 30 – в составных трапециевидных гробах, персонифицировано 11 захоронений, остальные захоронения датированы по времени функционирования некрополя – с 1871 г. по начало XX в. (дореволюционный период).

Ярославская область.

11. Некрополь Угличского кремля.

Хронология данного некрополя основана на стратиграфии погребений и их соотношении с выявленными в ходе работ строительными горизонтами. Выделено четыре периода функционирования христианского могильника: I период – середина XII – XIII вв., II – IV периоды – XIV – XV вв. (Томсинский, 1997. №20646. С. 63 – 64).

Всего исследовано 10 захоронений XIV – XV вв., 3 из которых совершены в деревянных погребальных конструкциях, сохранность которых позволило установить вид. Погребение №4в совершено в долбленой трапециевидной колоде, погребение №5 в прямоугольной, погребение №10 – в антропоморфной колоде.

12. Некрополь Алексеевского монастыря, г. Углич.

Хронология данного некрополя основана на анализе сопутствующего погребениям материала, в частности, были обнаружены обломки белокаменных надгробий конца XV – начала XVI вв. (Томсинский, 2000. №22665. С. 34); обнаружен крест-тельник XVII – XVIII вв. (Томсинский, 2000. №22665. С. 35). Единственное погребение данного некрополя, при исследовании которого были обнаружены остатки деревянной погребальной конструкции, датировано концом XIX – началом XX вв. по характерному декору гроба – обивке фабричной зелено-желтой тканой тесьмой (Томсинский, 2000. №22665. С. 21).

13. Некрополь Николо-Улейминского монастыря, г. Углич.

Работами в угличском Николо-Улейминском монастыре исследовано одно захоронение с сохранившейся деревянной погребальной конструкцией. Захоронение

датировано первой половиной XVIII в. на основании стратиграфии (захоронение произведено до постройки северного придела собора), а также анализе сопутствующих материалов (захоронение совершено в прямоугольном кирпичном саркофаге, формат кирпича соответствует периоду первой половины XVIII в.) (Томсинский, 2001. №22762. С. 16, 17, 23).

14. Кладбище при церкви Исидора Блаженного, г. Ростов.

Период функционирования данного кладбища определен авторами работ как середина XVI – XVIII вв. Нижняя дата обусловлена временем строительства каменной церкви в 1565 – 1566 гг., время прекращения функционирования некрополя связано с екатерининским указом о запрете совершения захоронений в городской черте. Более детально уточнить датировку отдельных погребений удалось благодаря находкам в захоронениях нательных крестов, пуговиц, обувных пряжек. Однако из 9 захоронений, сохранность деревянных погребальных конструкций которых позволило установить их тип, вид и форму, лишь два захоронения (№11 и 16) имеют более узкую датировку – XVIII в. по находкам нательных крестов и элементам одежды. Погребение №11 совершено в составном прямоугольном гробу, погребение №16 – в составном трапециевидном. Остальные 7 имеют датировку в рамках всего периода функционирования кладбища. Погребение №21 совершено в антропоморфной колоде, погребение №25 в долбленой колоде ладьевидной формы с расширением в центральной части, погребения №15, 18, 22, 24, 30 – в составных трапециевидных гробах.

15. Кладбище при церкви Бориса и Глеба, г. Ростов.

Датировка погребений, обнаруженных при раскопках у церкви Бориса и Глеба, основана в первую очередь на стратиграфии раскопов в целом. Так, датировка части исследованных погребений определена периодом конца XVI в. – 1632 г. (Иоаннисян, Торшин, 1993. С. 20), поскольку эти захоронения оказались перекрытыми валом 1632. Нижняя дата определена также по общей стратиграфии раскопа и связана со временем разрушения домонгольской постройки (Иоаннисян, 1989. С. 16). В одном из погребений этого периода обнаружены находки – керамическая слезница XV – XVII вв. (Иоаннисян, 1989. С. 15).

Выявлен также комплекс погребений более позднего периода, захоронения датированы по находкам нательных крестов конца XVII – XVIII в. Авторы работ уточняют, что большинство погребений этого периода перекрыты слоем, связанным со строительством 1761 г., часть же погребений возникла уже после строительства нового здания церкви (Иоаннисян, 1989. С. 14).

Для всех захоронений, исследованных на данном некрополе, удалось определить только тип погребальной конструкции – долбленый или составной гроб.

16. Некрополь Петровского монастыря, при соборе Петра и Павла, г. Ростов.

Погребения, исследованные на данном некрополе, по расположению, глубине и сохранности были распределены по двум хронологическим группам: погребения, связанные с кладбищем при соборе 1684 г.; погребения, связанные с кладбищем или кладбищами при прежних деревянных церквях, стоявших на этом месте (Леонтьев, Самойлович, Яганов, 2012. С. 125). Погребения более ранней группы зачастую нарушены во время строительства собора (Леонтьев, Самойлович, Яганов, 2010. С. 33). Оказалось возможным уточнить датировку отдельных захоронений – в обустройстве некоторых могил были использованы кирпичные вымостки из кирпичей определенного формата, в некоторых погребениях были обнаружены сопровождающие материалы – пуговицы и фрагменты одежды, нательные кресты. Кроме того, при работах встречены обломки белокаменных надгробий и саркофагов, что позволяет не только установить высокий статус погребенных, но и уточнить время функционирования некрополя.

Из 6 захоронений с сохранившимися остатками деревянных погребальных конструкций, установить вид удалось для пяти. Погребения №16, 18, 39 совершены в составных трапециевидных гробах и датированы периодом с конца XVII в. (погребения первой хронологической группы). К этому же периоду относится погребение №28, совершенное в трапециевидной колоде. Погребение №24 совершено в составном трапециевидном гробу и по стратиграфии датировано периодом XIV – XVI вв.

17. Некрополь Рождественского монастыря, при церкви Рождества Богородицы, г. Ростов.

Данный некрополь функционировал в период с конца XVII до последней трети XVIII вв. (Самойлович, 2004. С. 11). Нижняя дата обусловлена временем строительства церкви – 80-е гг. XVII в. (Самойлович, 2004. С. 2). Верхняя дата с екатерининским указом о запрете совершения захоронений в городской черте. В процессе археологических работ было встречено четыре склепа середины XIX – начала XX вв. Склепы не вскрывались, эти захоронения интерпретированы как погребения настоятельниц монастыря.

Из семи исследованных захоронений, пять (№1, 2, 3, 6, 7) совершены в составных трапециевидных гробах. Все они датированы временем функционирования некрополя – концом XVII – последней третью XVIII вв.

18. Некрополь Спасо-Преображенского монастыря, при Спасском соборе, г. Ярославль.

Датировка погребений, обнаруженных при археологических исследованиях, основана на стратиграфии раскопов и шурфов – часть погребений совершено до пожара 1501 г., одно обнаруженное погребение по стратиграфии датировано 1501 – 1516 гг. (совершено после пожара, и до окончания строительства нового собора), еще одно погребение (№1, 1986 г. исследований) датировано периодом 1516 – 1648 гг., поскольку было совершено после строительства храма и перекрыто слоем пожара 1648 г.

Из семи исследованных захоронений только в одном случае удалось установить, что погребение №1, 1986 г. исследований, совершено в долбленой трапециевидной колоде.

19. Кладбище при церкви Иоанна Златоуста, г. Ярославль.

Всего на данном кладбище было выделено четыре хронологических яруса погребений – погребения конца XV в., XVI, XVII, XVIII – XIX вв. Распределение производилось с учетом проведенных историко-архивных и библиографических исследований, стратиграфии и планиграфии погребений, анализе сопровождающего материала, аналогий, естественно-научных методов датирования.

Вначале было выделено несколько реперных захоронений, содержащие материалы XVI в. – остатки ритуальной обуви; захоронения, поврежденные фундаментом каменной церкви Иоанна Златоуста 1690 г. постройки и колокольни при ней; захоронения с сохранившимися деревянными погребальными конструкциями, имеющими датированные аналоги. Благодаря высокой плотности захоронений и многоярусности кладбища (учитывался в том числе такой параметр, как глубина совершения захоронения и микростратиграфия погребений), удалось выделить ярусы погребений и определить относительную хронологию каждого выделенного яруса. После этого была проведена работа по соотнесению полученных данных с общей планиграфией погребений. Здесь учитывались такие параметры, как ориентация и рядность захоронений. Поскольку раскопом был исследован также фундамент западной стены каменной церкви и части апсиды, хорошо прослеживалась смена ориентировки погребений, совершенных после 1690 г.

Данное распределение было подтверждено результатами естественно-научных исследований – в 2013 г. было взято 15 спилов с гробов для отправки их в лабораторию Университета Аризоны. Спилы были взяты как с долбленых, так и составных гробов с разных хронологических ярусов. Исследования выполнены научным сотрудником лаборатории дендрохронологии Ириной Панюшкиной. В результате дендрохронологических исследований выявлено, что полученные даты соответствуют выделенным ранее хронологическим ярусам.

Кроме того, было проведено несколько совместных с антропологами исследований. Целью одного из них было сравнение качества деревянных погребальных конструкций XVI, XVII и XVIII вв. с качеством жизни людей, захороненных в них. Скелетные останки из точно датированных погребений были дополнительно исследованы методом цифровой микрофокусной рентгенографии с целью выявления маркера эпизодического стресса, т.н. линий Гарриса (описание метода см. Медникова, Энговатова, Тарасова, 2015. С. 95, 96). Было выявлено резкое различие между выборками, особенно это касается мужской части населения (Васильева, Тарасова, 2018. С. 36). Аналогичные различия заметны и на археологическом материале – наиболее благополучной представляется выборка XVI в., в XVII в. наблюдается резкое ухудшение качества погребальных конструкций, в XVIII в. наблюдается незначительное улучшение качества жизни населения как по антропологическим, так и по археологическим данным.

Необходимо отметить, что изучение материалов данного некрополя проводилось автором настоящей работы в течении нескольких лет. На настоящий момент каждое из исследованных 280 погребений имеет выверенную привязку к определенному хронологическому периоду.

К хронологическому периоду конца XV в. относятся погребения №92, 93, 145, 118, 131, совершенные в колодах ладьевидной формы, первые три – в колодах с расширением в центральной части, с расширением в головной части и расширением в центральной части и сужением в ножной соответственно, а также погребение №124 в антропоморфной колоде и погребение №130 в составном трапециевидном гробу. Для погребений №92, 93, 118, 124, 131, 145 были получены даты дендрохронологического анализа, погребение №130 отнесено в данную группу по стратиграфии и планиграфии погребений.

К хронологическому периоду XVI в. относятся погребения №41, 52, 53 (исследованные в 2007 г.), №152 в долбленых трапециевидных колодах; погребения №13, 35 (исследованные в 2007 г.), №13, 25, 30, 34, 46, 96, 147 в антропоморфных колодах; погребения №26, 31 (исследованные в 2007 г.), №112, 126, 141 в колодах ладьевидной формы с расширением в центральной части, погребения №42, 43, 46, 50, 51 (исследованные в 2007 г.), №134, 137 в колодах ладьевидной формы с расширением в головной части; погребение №38 (исследованное в 2007 г.), №28, 91, 117, 133, 162 в составных прямоугольных гробах; погребения №12, 22, 23, 24, 36, 37, 44, 45, 47, 48, 49, 54, 55 (исследованные в 2007 г.), №6, 11, 24, 29, 33, 102, 119, 120, 121, 122, 123, 127, 128, 129, 132, 155, 156, 157, 158, 159, 160, 164, 165, 166, 167, 172 в составных трапециевидных гробах. В погребениях №12, 13, 22, 23, 31, 35, 37, 38, 44, 45, 47, 48, 49, 51, 52, 54, 55 (исследованных в 2007 г.), №6, 11, 28, 46, 91, 102, 117, 119, 120, 121, 122, 128, 132, 133,

155, 156, 165, 167 обнаружены остатки погребальной обуви XVI в. (Осипов, 2006. С. 82, 84). Погребения№162, 166, 169 повреждены фундаментом каменной церкви XVII в. Остальные погребения были отнесены к данному хронологическому периоду на основании общей стратиграфии и планиграфии кладбища.

К хронологическому периоду XVII в. относятся погребения №113, 116 в долбленых прямоугольных колодах; №77 в трапециевидной колоде; №7, 74, 86, 135 в антропоморфных колодах; погребение № 29, исследованное в 2007 г. в колоде ладьевидной формы с расширением в головной части; №35, 70, 72, 98 в составных прямоугольных гробах; погребения №27, 30 (исследованные в 2007 г.), №5, 73, 75, 76, 81, 95, 105, 109, 115, 136, 139 в составных трапециевидных гробах. Для погребений №74, 98, 116 были получены даты дендрохронологического анализа. Остальные погребения были отнесены к данному хронологическому периоду на основании общей стратиграфии и планиграфии кладбища.

К хронологическому периоду XVIII – XIX вв. относятся погребение №22 в прямоугольной колоде; погребения №9, 7 (исследованные в 2007 г.), №208 в трапециевидных колодах; погребения №3, 9, 14, 15, 18, 19, 21, 32, 36, 56, 71, 107, 233 в антропоморфных колодах; погребения №50, 51, 111 в колодах ладьевидной формы с расширением в центральной части; погребение №16 (исследованное в 2007 г.), погребения №2, 68, 125, 187, 223 в составных прямоугольных гробах; погребения №2, 6, 14, 18, 20, 25 (исследованные в 2007 г.), №1, 10, 12, 16, 17, 23, 27, 31, 37, 53, 54, 58, 59, 61, 97, 99, 106, 138, 186, 221, 224, 225, 226, 228 в составных трапециевидных гробах. Для погребения №138 были получены даты дендрохронологического анализа (дата порубочного кольца – 1832 г.). В погребениях №2 (2007 г.), 31, 224 обнаружены нательные кресты. Гроб погребения №31 аналогичен гробу погребения №138. Комплекс погребений №1, 2, 3, 16, 17, 18, 31, 32 образуют множественное захоронение первой половины XIX в. (Васильева, Решетова, 2017. С. 380). Остальные погребения были отнесены к данному хронологическому периоду на основании общей стратиграфии и планиграфии кладбища.

Костромская область.

20. Исуповский могильник.

Некрополь функционировал в период с рубежа XIV – XV вв. до XVIII в., наиболее интенсивно наполнялся в XVI – XVIII вв. Авторы работ распределили исследованные погребения по четырем хронологическим горизонтам – XIV – XV вв.; XVI в.; конца XVI – XVII вв.; второй половины XVII – XVIII вв. (Новиков, 2003. С. 4). Распределение выполнено на основе анализа многочисленного вещевого материала, обнаруженного при изучении захоронений – нательных крестов, стеклянных стопок-слезниц, стеклянных бус,

фрагментов одежды (ткани, пуговиц, застежек) и украшений. Таким образом было датировано 44 захоронения из 68, совершенных в деревянных погребальных конструкциях хорошей сохранности, позволяющей установить их тип, вид или форму. При датировке безынвентарных захоронений учитывались стратиграфия и планиграфия погребений.

Среди захоронений, совершенных в деревянных погребальных конструкциях, для которых удалось установить не только тип, но и вид и подвид, 6 совершены в прямоугольных колодах: погребение №9а (2002 г. исследований) датировано XVI в., погребения 2004 г. исследований – №1 XV – XVII вв., №5, 25 – XVIII в., №6 – XVI – XVII вв., №67 – XV – XVI вв. Также 6 захоронений совершены в трапециевидных колодах: погребение №27 (2002 г. исследований) датировано XIV – XV вв., погребение №24 (2003 г. исследований) датировано второй половиной XVII – первой половиной XVIII вв., погребения 2004 г. исследований – №10 датировано XVII в., №16 – XVIII в., №57 – XVI – XVII вв., №58 – второй половиной XVII – XVIII в. 4 захоронения совершены в антропоморфных колодах: погребения 2002 г. исследований – №10 датировано XVI в., №16 – концом XVI – XVII вв., погребения 2004 г. исследований – №35 датировано XVI – XVII вв., №45 – началом XVII – XVIII вв. 5 захоронений совершены в ладьевидных колодах, из них три – в колодах ладьевидной формы с расширением в головной части (погребения №4, 25 2003 г. исследований датированы XVII в., №50 2004 г. исследований – XV – XVI вв.) и два – с расширением в центральной части (погребения 2004 г. исследований: №12 датировано XVIII в., №18В датировано второй половиной XVIII в.). 3 захоронения совершены в составных гробах – два в трапециевидных (погребение №7 2002 г. исследований датировано второй половиной XVII – XVIII в., погребение №63 2004 г. исследований датировано XVII – XVIII вв.) и одно в прямоугольном (погребение №42 2004 г. исследований датировано XVIII в.).

Владимирская область.

21. Некрополь при Благовещенском соборе, г. Гороховец.

Материалы данного некрополя на настоящий момент находятся на стадии введения в научный оборот. Учитывая то обстоятельство, что погребения в сохранившихся деревянных погребальных конструкциях немногочисленны относительно общего количества исследованных захоронений, наиболее корректным представляется рассматривать данную коллекцию с точки зрения наиболее широких хронологических рамок. Достоверно можно утверждать, что кладбище при данной церкви функционировало с начала XVII в. до 1930 г. Нижняя дата обусловлена упоминанием в Писцовой книге 1628 г. соборной церкви с кладбищем при ней, верхняя – дата закрытия храма.

Проанализировав полученный в ходе раскопок материал, мы приходим к выводу о необходимости удревнения нижней даты. Так, часть погребальных сооружений, обнаруженных при раскопках некрополя при Благовещенском соборе г. Гороховца, имеют конструктивные особенности, имеющих аналоги среди материалов XV – XVI вв., обнаруженных при исследовании кладбищ Москвы и рассматриваемого в данной работе кладбища при церкви Иоанна Златоуста в г. Ярославле. К данным конструктивным особенностям относятся: ярко выраженное изнутри оголовье; сужение боковых стенок к ногам усилено уступом («коленом»); полукруглые крышки.

Суммируя полученные данные, наиболее точным периодом функционирования данного некрополя представляется период XVI – XVIII вв. Вероятно, отдельные захоронения могли совершаться и в XIX в.

При исследовании данного некрополя обнаружено 18 антропоморфных колод и три ладьевидных, из которых две имеют расширение в головной части и одна в центральной. Датировки их, ввиду отсутствия погребального инвентаря и других оснований для хронологических рамок, соотносятся со временем функционирования всего некрополя.

ГЛАВА 4. Характеристика погребальных конструкций.

Данная глава посвящена общей характеристике коллекций деревянных погребальных конструкций, послуживших источниками исследования в данной работе.

Тверская область.

1. Некрополь Успенского монастыря, г. Старица.

Было исследовано 15 погребений некрополя, лишь в трех случаях сохранились гробы или их остатки, и лишь в одном случае удалось полностью реконструировать тип, вид и форму погребальной конструкции. Составной гроб трапециевидной в плане формы происходит из погребения, датированного первой половиной XVIII в. Сохранились следы обивки и железная ручка, расположенная в районе торца в изголовье.

2. Кладбище при Спасо-Преображенском соборе, г. Тверь.

В ходе археологических работ было обнаружено два погребения XIX в., совершенные в деревянных составных гробах. В одном случае мы имеем дело с разрушенным погребением, поэтому форму гроба установить не представляется возможным. Во втором случае гроб целый, трапециевидной в плане и в сечении формы. Доска дна наборная. Гроб богато украшен – обнаружены металлические ручки, накладки с тисненым декором, остатки обивки, деревянных украшений с оплеткой из металлических нитей. Аналогичные украшения гробов встречены при исследовании гробов из захоронений Академического некрополя в Троице-Сергиевой лавре.

3. Кладбище у церкви Богоявления, г. Тверь.

Всего в границы исследования попало пять погребений, в двух случаях хорошо сохранились деревянные погребальные конструкции, представляющие собой долбленые колоды трапециевидной формы с килевидными крышками. Оба погребения датированы концом XVII – первой половиной XVIII вв.

4. Кладбище при церкви Алексия, человека Божия, г. Тверь.

Из 131 изученных захоронений только в семи случаях сохранились гробы или их остатки. В двух случаях оказалось возможным лишь определить, что погребальная конструкция представляет собой составной гроб, форму установить не удалось, поскольку сохранились лишь головные части. Еще два составных гроба имеют прямоугольную в плане форму, оба они датированы XVI в.

Два гроба представляют собой долбленые колоды антропоморфной формы. Обе имеют подпрямоугольное оголовье с плечиками мягких очертаний, плавное сужение в ножной части. Обе колоды происходят из погребений, датированных XVI в.

Колода из погребения, датированного XVII – XVIII вв., представляет собой долбленую колоду ладьевидной формы с расширением в верхней половине и сужением в ножной части.

Форму крышек и форму гробов в сечении не удалось установить ни в одном случае.

5. Кладбище при церкви Жен Мироносиц, г. Тверь.

Из 129 погребений только в двух случаях удалось установить тип и вид погребальной конструкции. Обнаружены один составной гроб трапециевидной формы и одна колода так же трапециевидной формы. Оба захоронения датированы XVII – второй третью XVIII вв.

Таким образом, можно еще раз подтвердить, что колоды с килевидными крышками встречаются вовсе не только в XVI в. (Панова, 2004. С. 71), а используются и в более позднее время.

6. Некрополь Введенского монастыря, г. Бежецк.

Было исследовано 72 погребения монастырского кладбища XVI – XVII вв. Контуры деревянных погребальных конструкций прослеживаются преимущественно в виде полос древесного тлена, однако тип, вид или форму гробов удалось определить в 44 случаях. В 15 случаях возможно установить, что форма погребальной конструкции прямоугольная, в 10 – трапециевидная. Детально реконструировать тип и вид удалось в 19 случаях.

Заметно преобладание долбленых гробов над составными (18 и 1 соответственно). Чаще остальных встречаются долбленые гробы антропоморфной формы, их обнаружено 8. Все колоды имеют выступающее подпрямоугольное оголовье с ярко выраженными плечиками мягких очертаний и сужение в ножной части. В случае гроба погребения 38 оголовье выражено слабо, а у колоды погребения 72 практически не читается сужение в ножной части.

Колод прямоугольной формы встречено 6, ладьевидной – 4. Одна колода ладьевидной формы с расширением в центральной части встречена в детском захоронении. Остальные три имеют ладьевидную форму с расширением в верхней половине и обнаружены при исследовании погребений взрослых.

Прослежено преобладание прямоугольных форм над трапециевидными (22 против 10). При этом среди определимых долбленых и составных трапециевидных нет. В целом трапециевидная форма слабо выражена.

Единственный обнаруженный составной гроб имеет в плане прямоугольную форму. Заметны выпуски боковых досок за торцевые. Вероятная реконструкция

крепления досок – торцы вставлялись в глухие поперечные пазы, выдолбленные по краям досок стенок.

Поскольку при исследовании погребений некрополя не было обнаружено гвоздей, которыми могли бы быть скреплены доски составных гробов или прибиты крышки, то можно сделать несколько предположений. Во-первых, это свидетельствует либо о незначительном использовании составных гробов, либо доски составных гробов крепились при помощи пазов или шипов. Во-вторых, крышки гробов вероятно накладывались, и не прибивались гвоздями.

7. Кладбище при церкви Рождества Христова на Горе, г. Кашин.

Из 43 погребений, исследованных на прицерковном кладбище, только в 9 случаях сохранились деревянные гробы или их остатки. В одном случае удалось восстановить только форму погребальной конструкции – трапециевидная, в одном – только тип погребальной конструкции – составной гроб. Для остальных семи экземпляров удалось реконструировать тип, вид и форму погребальной конструкции.

Долбленых колод встречено всего три – одна трапециевидной формы и две антропоморфной. Все они датированы XVIII в. Обе колоды антропоморфной формы имеют выступающее подпрямоугольной оголовье со слабо выраженными плечиками мягких очертаний.

Составных гробов встречено 4 – 1 прямоугольной, 3 трапециевидной формы. Все они также датированы XVIII в. В двух случаях (один составной гроб прямоугольной и один трапециевидной формы) стенки гробов практически отвесные, в двух случаях гробы имеют трапециевидную в плане форму. Все гробы трапециевидной формы имеют выпуски боковых досок за торцевые, что свидетельствует о том, что торцы вставлялись в поперечные глухие пазы, выдолбленные по краям боковых досок. Способ сложения гроба погребения 27 (прямоугольной формы) реконструировать не удалось.

Общая характеристика погребальных конструкций, обнаруженных при исследовании некрополей, расположенных на территории Тверской области.

Всего на некрополях Успенского и Введенского монастырей обнаружено 47 погребений, при исследовании которых обнаружены деревянные гробы или их остатки.

В 26 случаях удалось установить только форму погребальной конструкции – 15 гробов имела прямоугольную форму и 11 – трапециевидную.

При исследовании некрополя Успенского монастыря из 15 погребений только в трех случаях сохранились гробы или их остатки. Интересно, что наличие или преобладание долбленых колод (что характерно для монастырских некрополей) в данном случае не подтверждается – в одном случае удалось установить только форму

погребальной конструкции, в одном – тип – составной гроб и одно погребение первой половины XVIII в. совершено так же в составном гробу.

Соотношение долбленых и составных гробов на некрополе Введенского монастыря характерно для монастырских некрополей – заметно преобладание долбленых гробов над составными (18 и 1 соответственно). Чаще остальных встречаются долбленые гробы антропоморфной формы. Все колоды имеют выступающее подпрямоугольное оголовье с ярко выраженными плечиками мягких очертаний и сужение в ножной части. Также встречены долбленые колоды прямоугольной и ладьевидной форм, а колод трапециевидной формы не обнаружено ни одной. В целом прямоугольная форма погребальных конструкций преобладает, трапециевидная форма выражена слабо.

На рассмотренных прицерковных кладбищах обнаружено 22 погребения интересующего нас периода с сохранившимися остатками деревянных гробов. Из них 9 представляют собой долбленые колоды, а 12 составные гробы.

За исключением кладбища при церкви Богоявления, во всех случаях составные гробы преобладают над долбленными. Среди долбленых колод так же преобладают колоды антропоморфной формы. Встречены также колоды трапециевидной формы, и одна ладьевидной, а вот прямоугольных долбленых гробов не встречено ни одного. При исследовании кладбища при церкви Богоявления, в обоих случаях сохранности деревянных гробов, установлено, что погребальные конструкции представляют собой долбленые колоды трапециевидной формы. В случае кладбища при церкви Жен Мироносиц соотношение долбленых и составных гробов один к одному не может считаться достоверным ввиду малого количества сохранившихся деревянных погребальных конструкций.

Составные гробы прямоугольной формы преобладают в XVI в., в более поздний период встречен лишь один такой гроб. Трапециевидная форма составных гробов начинает фиксироваться с XVII в. (1 экземпляр, XVII – вторая треть XVIII вв.), преобладают в XVIII в. и встречается и в более поздних погребениях. Крепление досок гроба при помощи пазов четко прослеживается в трех случаях, в остальных реконструировать способ сложения не представляется возможным по причине относительно плохой сохранности.

Москва и Московская область.

8. Некрополи Дмитровского кремля.

Некрополь I.

Из 158 погребений Некрополя I 135 датировано периодом от XIV до XVII вв., из них лишь в 21 случае (15,6%) прослежен древесный тлен от гробов. В 6 случаях оказалось

возможным установить только форму – прямоугольную или трапециевидную, в 4 случаях – тип погребальной конструкции (долбленая колода), для 11 оказалось возможным определить тип и вид.

Встречены долбленые колоды прямоугольной и антропоморфной форм, одна колода антропоморфной формы датирована XIV – XV вв., остальные – XVI – XVII вв. В одной из колод прямоугольной формы совершено захоронение ребенка.

Составных гробов встречено 7 – 5 прямоугольной формы, 2 трапециевидной (из которых один гроб детский). Для трех гробов прямоугольной формы можно реконструировать способ сложения. Поскольку они имеют выпуск боковых стенок за торцевые, то торцы определенно вставлялись в поперечные глухие пазы, выдолбленные по краям боковых досок. Для остальных составных гробов реконструировать способ сложения затруднительно, наиболее вероятно, что доски крепились при помощи деревянных шипов.

Некрополь II.

Из 27 погребений некрополя в 9 случаях сохранились остатки древесного тлена от гробов. В пяти случаях можно определить только тип погребальной конструкции – долбленая колода. Гроб погребения 2 (раскоп 5) представлял собой колоду трапециевидной или ладьевидной формы с плавным расширением в центральной части.

Составных гробов встречено 4, из них один прямоугольной в плане формы, остальные – трапециевидной. Только для гроба погребения 3а (раскоп 9) можно реконструировать способ сложения – торцы вставлялись в поперечные глухие пазы, выдолбленные по краям боковых досок. Для остальных составных гробов реконструировать способ сложения затруднительно.

Все погребения некрополя датированы концом XV – началом XVII вв.

Некрополь III.

Из 71 захоронения, исследованных на некрополе III, 36 датировано периодом от XV до начала XVIII вв., из них в 26 случаях сохранились остатки деревянных погребальных конструкций. В пяти случаях можно реконструировать только форму погребальной конструкции – прямоугольную (1 случай) или трапециевидную (4 случая). В четырех случаях можно определить только тип погребальной конструкции – долбленый (2 случая) или составной (2 случая) гроб.

В 17 случаях удалось реконструировать тип и вид погребальной конструкции – встречено 13 долбленых и 4 составных гроба. Среди долбленых преобладают антропоморфные и ладьевидные колоды. Одна колода ладьевидной формы и две антропоморфной датированы периодом XV – начала XVI вв., четыре колоды ладьевидной

формы и три антропоморфной (из них одно детское захоронение) относятся к периоду XVI – начала XVIII вв. Встречено две колоды трапециевидной формы (одно погребение датировано XV – началом XVI вв., другое – XVI – началом XVIII вв.) и одна колода прямоугольной формы (XVI – начала XVIII вв.).

Составных гробов встречено четыре – по два прямоугольной и трапециевидной формы. К периоду XV – начала XVI вв. относится по одному захоронению в гробах прямоугольной и трапециевидной формы, к периоду XVI – начала XVIII вв. относится одно захоронение в гробу трапециевидной формы и одно детское захоронение в гробу прямоугольной формы. Все составные гробы (включая те, для которых удалось определить только тип) имеют выпуски боковых досок за торцевые, то есть, торцы вставлялись в поперечные глухие пазы, выдолбленные по краям боковых досок.

Общая характеристика погребальных конструкций, обнаруженных при исследовании некрополей Дмитровского кремля.

Из 56 погребений, датированных периодом XV – начала XVIII вв., для 32 удалось детально реконструировать тип и вид погребальных конструкций.

Соотношение долбленых колод и составных гробов примерно одинаково – 17 и 15 соответственно. Можно отметить параллельность их использования – во всех выделенных авторами работ хронологических периодах встречаются как долбленые, так и составные гробы.

Среди долбленых колод наименьшее распространение отмечено у трапециевидных (2 гроба) и прямоугольных (3 гроба). Эти виды колод единично встречаются на протяжении всего интересующего нас периода.

Чуть больше распространены колоды ладьевидной формы – их встречено 5, по две с расширением в центральной части и расширением в средней части и сужением в ножной и одна колода с расширением в верхней половине. В период XV – начала XVI вв. встречена всего одна колода ладьевидной формы, в период XVI – начала XVIII в. их встречено уже четыре.

Наиболее распространены колоды антропоморфной формы, их встречено 7 экземпляров. Они так же используются на протяжении всего интересующего нас периода, в XVI – начале XVIII вв. их количество достигает 4 экземпляров. Три колоды имеют подпрямоугольное выступающее оголовье с плечиками мягких очертаний, они встречаются в каждом из выделенных хронологических периодов погребений Дмитровского кремля. Две колоды антропоморфной формы имеют закругленную головную часть, у одной из них читается также сужение к ногам. Обе эти колоды датированы XV – началом XVI вв. У еще двух колод XVI – начала XVIII вв. сходство с

очертанием человеческой фигуры выражено в плавном сужении в головной части, расширением в центральной и ярко выраженным сужением в ножной части гроба.

Соотношение составных гробов прямоугольной и трапециевидной в плане формы примерно одинаковое – 8 и 7 экземпляров соответственно. Они встречены в каждом из выделенных хронологических периодов погребений. Способ сложения можно реконструировать только в семи случаях, когда фиксируются выпуски боковых досок за торцевые. Можно утверждать, что торцы вставлялись в поперечные глухие пазы, выдолбленные по краям досок стенок. В остальных случаях способ сложения определить затруднительно ввиду относительно плохой сохранности деревянных погребальных конструкций. Возможное использование гвоздей для скрепления досок гроба отмечено лишь в двух случаях, в одном погребении второй половины XII – XIV вв. (не учитывается в данной работе) и в одном погребении XV – начала XVI вв. обнаруженный гвоздь мог скреплять доску дна с доской торца в изголовье.

9. Некрополь Чудова монастыря Московского Кремля

Всего исследовано 122 погребения, выявлено 84 деревянные погребальные конструкции, из них 47 гробов сохранились в виде пятен древесного тлена, в основном это части торцов, фрагменты стенок или дна. В некоторых случаях не представляется возможным определить тип погребальной конструкции и существенные ее детали, в отдельных случаях при фиксации направлений древесных волокон в местах расположения торцов можно различить типы – долбленые или составные. Детально реконструировать форму гробов-колод, определить их виды и подвиды мы можем лишь в 35 случаях (29%), кроме того, выявлено 8 долбленых колод и один составной гроб, однако сохранность древесных остатков не позволяет уточнить форму конструкций.

Выявленная высота стенок гробов не превышает в среднем 15 – 20 см (с учетом усыхания в грунте), и лишь в отдельных случаях достигает 30 см.

Подавляющее большинство исследованных гробов – это колоды прямоугольной, трапециевидной, антропоморфной и ладьевидной форм. В погребениях некрополя не отмечено преобладания той или иной формы. Долбленых колод прямоугольной формы обнаружено 8; трапециевидной – 5. Колоды антропоморфной формы встречены как с выступающим оголовьем подпрямоугольной формы с плечиками мягких очертаний, так и с округлым выступающим оголовьем и сужением в ножной части (всего гробов такой формы обнаружено 10). Среди колод ладьевидной формы наиболее часто встречающимся является подвид А (Панова, 2004. С. 73) – с плавным расширением в центральной части, их встречено 7. Колод ладьевидной формы с расширением в верхней половине встречено 3, с расширением в средней части и сужением в ножной – 2.

Лишь в одном случае удалось зафиксировать конструкцию составного гроба с креплением на гвоздях. Захоронение было сильно повреждено в 1930-х гг.; сохранилась только головная часть погребения, что не дает нам возможности полностью восстановить форму и размеры гроба. Однако расположение гвоздей дает основание реконструировать его тип сложения: дно со стенками представляют собой единый короб, торцы которого прибиты железными гвоздями к стенкам.

Следует отметить также то, что все гробы выполнены по длине тела погребенного. Лишь в трех случаях (из 38) длина гроба превышает длину тела покойного на 10 – 20 см, а двух – длина гроба чуть меньше, чем длина тела. Встречаются также типовые длины гробов (кратные 5 см), однако они также соответствуют росту умершего. Таким образом, мы не можем с уверенностью утверждать, заказывалось ли изготовление погребальной конструкции для каждого конкретного случая, или для захоронения использовались уже готовые изделия, но можем констатировать соответствие длин гробов и тел усопших.

10. Некрополи Троице-Сергиевой лавры

Некрополь при Духовской церкви.

При исследовании участка некрополя к востоку от Духовской церкви встречено три захоронения с сохранившимися остатками деревянных погребальных конструкций. Одно захоронение XVI в. совершено в долбленой колоде ладьевидной формы с плавным расширением в центральной части. Еще два захоронения относятся к XIX в. Оба они совершены в составных гробах трапециевидной в плане и в сечении формы, с креплением на болтах или гвоздях. В одном случае зафиксирована двухскатная форма крышки, доски которой крепятся при помощи прямых сквозных шипов.

Некрополь при церкви преподобного Сергия с трапезной палатой (Трапезной церкви).

При раскопках 2003 г. было обнаружено 22 погребения, из которых пять было полностью исследовано. Во всех пяти случаях сохранились гробы или их остатки – 4 долбленые колоды (прямоугольной, трапециевидной и ладьевидной форм) и один составной гроб трапециевидной формы. Только последний имеет узкую датировку – вторая половина XVI в., остальные датированы периодом XVI – XVII вв.

При раскопках 2005 г. исследовано 6 захоронений в долбленых колодах, для двух из которых вид определить не удалось, поскольку погребения лишь частично вошли в границы раскопа. Остальные четыре захоронения совершены в долбленых колодах антропоморфной формы, два из них датировано периодом XV – первой половиной XVI вв., два – XV – XVII вв. Погребение из шурфа А совершено в колоде антропоморфной формы с полукруглым выступом в оголовье, с выделенными плечиками. Погребальная

конструкция аналогичной формы была обнаружена в Старице, где датирована XVII в. (Панова, 2004. С. 72). Остальные антропоморфные колоды имеют выраженное оголовье с плечиками мягких очертаний и сужение в ножной части (особенно хорошо эти детали читаются в погребении 1 из шурфа 7). Подобные гробы встречены на кладбищах Москвы в захоронениях XV в. (Панова, 2004. С. 72). Захоронения в гробах неопределимых форм более ранние – конца XIV в. и второй половины XV в. (захоронение в колоде прямоугольной или трапециевидной формы).

В ходе археологических исследований 2008 г. было обнаружено 16 захоронений в деревянных гробах, из которых в одном случае удалось установить только форму погребальной конструкции (трапециевидная), в пяти случаях тип – долбленая колода. Для остальных оказалось возможным установить тип и вид.

Все обнаруженные захоронения совершены в долбленых колодах, 4 колоды имеют прямоугольную форму (два из них не датировано, два датировано периодом конца XV – первой половины XVI в.), 3 – антропоморфную (не датировано ни одно из погребений), 3 – ладьевидную, с расширением в верхней половине (два из них датировано XVIII в.).

Колоды антропоморфной формы имеют выступающее оголовье подпрямоугольной формы с плавной линией плечиков, колода погребения 5 раскопа 5, исследованного полностью, имеет также плавное сужение в ножной части.

При исследованиях 2014 г. было обнаружено 6 погребений, в которых удалось проследить остатки деревянных погребальных конструкций. Несмотря на относительно плохую сохранность органики, в трех случаях удалось установить тип и вид погребальной конструкции, в двух случаях – форму (прямоугольная, трапециевидная), в одном – тип (долбленая колода антропоморфной формы или ладьевидной с расширением в верхней половине).

Три колоды имеют антропоморфную форму с выраженным оголовьем и плавным сужением в ножной части. Оголовье колод погребений 22, 30 имеют подпрямоугольную форму, погребения 21 – трапециевидную. Все они датированы периодом XV – XVII вв.

Обобщая материалы, полученные в ходе исследования некрополя при Трапезной церкви, можно говорить об абсолютном преобладании долбленых колод (из 30 погребений с сохранившимися остатками деревянных погребальных конструкций только один гроб является составным). Из 21 долбленой колоды определимых форм 10 имеют антропоморфную форму, по пять – прямоугольную и ладьевидную, 1 колода трапециевидной формы.

Поскольку большинство погребений безынвентарные, они не имеют узких датировок. Исключение составляет лишь погребение в составном гробу, в котором в

качестве каменной подушки был использован красноглиняный рельефный лицевой печной изразец середины 60-х гг. XVI в. Захоронения в колодах антропоморфной, прямоугольной и трапециевидной формы датированы периодом XV – XVII вв. Интересны случаи использования колод ладьевидной формы в погребениях не только XVI – XVII вв., но и XVIII в. Ранее считалось, что колоды такого вида использовались только во второй половине XVI в. (Панова, 2004. С. 72 – 73).

Некрополь при Михеевской церкви.

При исследованиях 2014 г. было обнаружено только два погребения с сохранившимися остатками деревянных погребальных конструкций. В связи с плохой сохранностью органики форму установить не удалось, можно лишь говорить о том, что захоронения совершены в долбленых колодах. Погребения датированы XV – XVII вв.

Некрополь при Успенском соборе.

В 2005 г. в шурфе У-4/05 было исследовано 10 захоронений, в пяти случаях сохранились остатки деревянных погребальных конструкций, все они представляют собой долбленые колоды (Высоцкий, 2009).

В 2009 г. в шурфе У-5/09 было обнаружено коллективное захоронение, датированное концом XV – первой половиной XVI вв. Было обнаружено шесть индивидов, погребенных в долбленых колодах. Форму колоду установить не удалось. Погребения датированы XV – началом XVII вв.

Еще два погребения, обнаруженные в шурфе У-5/09, датированы серединой XVIII и второй четвертью XIX в. Погребальные конструкции представляют собой составные гробы. Более поздний гроб имеет худшую сохранность – древесный тлен и железные ручки, поэтому форму его установить не удалось. Что касается захоронения XVIII в., то оно совершено в составном гробу трапециевидной формы с расширением в плечиках.

Смоленское кладбище.

При исследованиях 2003 г. было изучено 7 захоронений XIX в. в составных гробах. Четыре из них совершено в тройных гробах – внутренний деревянный, средний белого металла (вероятно, цинк) и внешний деревянный.

Все деревянные гробы имеют в плане и в сечении трапециевидную форму, с расширением в плечиках. Два гроба имели рельефные стенки. Внутренние гробы имеют неполный набор досок – без крышки (погребение в сооружении 2а), без торцов и крышки (погребение в сооружении 3а); полный набор досок зафиксирован только в погребении в сооружении 3.

Крышки гробов двухскатные, с расширением в плечиках, часть из них украшена тканью (обивка и восьмиконечный крест на крышках внешних гробов погребения из

сооружения 2а и погребения 1 из сооружения 3); деревянным барельефом в виде восьмиконечного креста украшена крышка погребения 2 из сооружения 3; внутренний гроб из сооружения 3а имеет рельефную крышку.

Доски гробов и крышек крепятся при помощи гвоздей.

Пять из семи гробов имеют ручки и украшения в виде кистей из витых толстых нитей на деревянной основе.

Академический некрополь.

В ходе работ 2014 г. было исследовано 37 различных погребальных комплексов, включающих в себя остатки намогильных памятников, основания под намогильные памятники, могильные ямы, кирпичные склепы, деревянные гробы, дощатые перекрытия.

Дощатые перекрытия достоверно зафиксированы в трех случаях, в одном случае можно только предполагать подобное перекрытие. Они уложены непосредственно на крышку гроба и, вероятно, служили для предохранения поверхности гроба от порчи во время засыпки могильной ямы. Доски, составляющие такие щиты, хуже обработаны, по сравнению с досками гробов – дерево не отшлифовано. В двух случаях по центру данной доски зафиксирован барельеф в виде креста. Толщина досок не превышает 2 см.

Исследован 31 гроб хорошей, за исключением двух, сохранности.

Только один гроб представляет собой долбленую колоду трапециевидной формы с килевидной крышкой. Захоронение датировано 1904 г. - таким образом, можно говорить об использовании долбленых колод даже в начале XX в.

Остальные 30 составных гробов имеют трапециевидную в плане и сечении форму. Доски гробов скреплены при помощи гвоздей – у части гробов концы досок подтесаны (сложены в прямую накладку вполдерева), часть досок гроба не имеют подтесов. Выделяется две группы – с расширением в плечиках (гробы погребений 15, 17, 19, 25, 35, 37а) и без расширения (гробы погребений 10, 11, 32, 33, 34, 36, 37, 38, 45, 46, 50, 56). Расширение достигалось путем нанесения на внутреннюю сторону боковых досок гроба и крышки нескольких насечек, выполненных перпендикулярно доске дна.

В четырех случаях (погребения 9, 10, 80, 81) доска дна наборная – состоит из центральной широкой доски и двух боковых, треугольных в плане.

Встречены три формы крышек – плоские (крышка гроба погребения 9), килевидные (крышки гробов погребений 16, 30) и двухскатные. Доски двухскатных крышек крепились между собой гвоздями. Крышки во всех случаях накладывались, за исключением крышки гроба погребения 9, которая была прибита гвоздями. Доски крышек гробов погребений 11, 25, 45, 50, 82 рельефные.

Сохранились элементы украшения гробов – часть гробов обита зеленым глазетом; в отдельных случаях обиты глазетовой лентой только края досок гроба, в местах скрепления досок гроба гвоздями. В девяти (гробы погребений 11, 15, 25, 35, 36, 38, 45, 50, 82) случаях доски гроба рифленые, на всех, кроме гробов погребений 25, 82, зафиксированы следы тканевой обивки. Доски трех гробов (погребения 9, 10, 37) окрашены снаружи красноватой краской, в этих гробах совершены два монашеских захоронения и одно захоронение священника. Во всех трех случаях стыки досок гроба прикрыты глазетовыми лентами зеленого цвета.

В одном случае – гроб погребения 38 – верх стенок гроба украшает ряд часто набитых гвоздиков.

В отдельных случаях фиксируются декоративные деревянные навершия, обтянутые зеленой нитью. Навершия крепились по углам крышки гроба, с внешней ее стороны, причем в отдельных случаях такие навершия были обнаружены только в головной части гроба. Такие украшения были обнаружены и при исследовании захоронений позднего периода на некрополе при Спасо-Преображенском соборе г. Твери.

Часть гробов имеют ручки, в большинстве случаев, по две с каждой стороны, однако встречен один гроб, имеющий также ручки на торцах, в этом же случае в местах крепления ручек фиксируются также декоративные орнаментированные металлические пластины.

Деревянные ножки гробов, обнаруженные в ходе исследования, все имеют бутонообразную форму. Во всех случаях фиксируется по четыре ножки. Крепились ножки посредством вставки их верхней части в глухие пазы, выполненные в доске дна.

В 10 случаях доски гробов никак не украшены. Подобные захоронения в «дешевых» гробах были совершены в период с 1916 по 1919 гг.

Общая характеристика погребальных конструкций, обнаруженных при исследовании некрополей Троице-Сергиевой лавры.

Долбленых колод встречено 42, но только для 22 из них возможно установить вид и подвид погребальной конструкции. Наиболее распространены колоды антропоморфной формы – их встречено 9. Два погребения, совершенные в колодах антропоморфной формы, датированы периодом XV – первой половины XVI вв., еще пять – более широким периодом XV – XVII вв. Колоды XV – первой половины XVI вв. имеют выступающее оголовье подпрямоугольной формы с плечиками мягких очертаний, фиксируется сужение в ножной части. Одна колода XV – XVII вв. имеет округлое выступающее оголовье с прямыми плечиками, еще одна –выступающее оголовье трапециевидной формы с

прямыми плечиками. Еще две колоды XV – XVII вв. имеют выступающее оголовье подпрямоугольной формы и слабо выраженное сужение в ножной части.

Колод ладьевидной формы встречено 6, из них одна датирована XVI в., две – XVI – XVII вв., еще две – XVIII в. Колода XVI в. имеет плавное расширение в центральной части, колоды XVI – XVII вв. – расширение в верхней половине и расширение в центральной части и сужение в ножной. Колоды XVIII в. имеют расширение в верхней половине.

Колод прямоугольной формы встречено пять, из них две датированы периодом конца XV – первой половины XVI вв., одна – XV – XVII вв. Колод трапециевидной формы встречено всего две, одна в погребении XVI – XVII вв., другая – в захоронении начала XX в.

Составных гробов встречено 38, все они имеют трапециевидную форму. Составных гробов прямоугольной формы не встречено. Один гроб, имеющий в плане трапециевидную, а в сечении прямоугольную форму, датирован второй половиной XVI в., еще один гроб, сечение которого не прослежено, датирован серединой XVIII в. Остальные 36 гробов обнаружены при исследовании захоронений XIX – начала XX вв. Эти гробы имеют в сечении так же трапециевидную форму, доски крепятся при помощи гвоздей. Крышки этих гробов в большинстве случаев двухскатные (в одном погребении встречена плоская крышка, еще в одном килевидная), доски крышки крепятся между собой при помощи гвоздей (за исключением одного погребения, где доски крышки крепятся при помощи прямых сквозных шипов). За исключением одного случая, когда плоская крышка была прибита, все крышки просто накладывались.

Отдельные составные гробы были декорированы – встречены рельефные доски гроба и крышки, зафиксированы следы обивки и других тканевых украшений, в трех случаях прослеживается окраска досок гробов. При исследовании захоронений обнаружены также ручки гробов, металлические накладки и, в редких случаях, ножки. Богато украшенные составные гробы в большинстве своем происходят из захоронений Академического некрополя, Смоленского кладбища, одно подобное захоронение исследовано с восточной стороны Духовской церкви.

Ярославская область.

11. Некрополь Угличского кремля.

Из 10 погребений, исследованных на территории кремля г. Углича, гробы и их остатки сохранились в четырех погребениях XIV – XV вв. Три погребальные конструкции представляют собой долбленые колоды прямоугольной, трапециевидной и антропоморфной форм, одна – составной гроб, форму которого установить не удалось

(реконструкция типа выполнена по находке в головной части погребения железного костыля, служащего для крепления досок гроба между собой). Колода антропоморфной формы имеет округлое выступающее оголовье, плечики практически не читаются. Фиксируется плавное расширение в верхней половине гроба и сужение в ножной части.

12. Некрополь Алексеевского монастыря, г. Углич.

Из четырех погребений, обнаруженных при исследовании некрополя Алексеевского монастыря, только в одном погребении конца XIX – начала XX в. сохранились остатки гроба. Погребальная конструкция представляет собой составной гроб трапециевидной формы с двухскатной крышкой.

13. Некрополь Николо-Улейминского монастыря, г. Углич.

При исследовании некрополя Николо-Улейминского монастыря обнаружено одно погребение первой половины XVIII в. в кирпичном саркофаге, внутри которого сохранился деревянный гроб. Погребальная конструкция представляет собой составной гроб трапециевидный в плане и в сечении. Торцы со стенками крепятся на сквозной ласточкин хвост. Крышка гроба двухскатная.

14. Кладбище при церкви Исидора Блаженного, г. Ростов.

Из 31 погребения прицерковного кладбища середины XVI – XVIII вв. только для 19 стало возможным установить тип, вид или форму погребальной конструкции. В 6 захоронениях удалось установить только форму гроба – встречено по три случая прямоугольной и трапециевидной форм. В трех случаях можно достоверно утверждать, что погребальная конструкция представляет собой долбленую колоду, в одном – составной гроб.

Долбленых колод встречено всего две – одна антропоморфной формы, вторая – ладьевидной. Первая имеет выступающее подпрямоугольное оголовье с плечиками мягких очертаний. В плечах гроб имеет максимальное расширение, полукруглую форму. Колоды подобных очертаний встречены в детских погребениях XVI в., совершенных на кладбище при церкви Иоанна Златоуста. Колода ладьевидной формы имеет плавное расширение в центральной части.

Среди составных гробов преимущественно встречены гробы трапециевидной формы (6 экземпляров). В пяти случаях можно утверждать, что стенки гробов отвесные, то есть, в сечении гроб имеет прямоугольную форму. В двух погребениях прослежен способ крепления стенок и торцов гроба на сквозной ласточкин хвост. Встречены наборные доски гробов – в одном случае это доска дна, в другом – крышки. В одном из погребений XVIII в. зафиксировано, что крышка была прибита гвоздями.

15. Кладбище при церкви Бориса и Глеба, г. Ростов.

Из 52 погребений, исследованных на кладбище при церкви Бориса и Глеба, остатки деревянных погребальных конструкций прослежены лишь в пяти. Сохранность органики не позволяет детально реконструировать тип, вид и форму гробов, можно лишь говорить о том, что встречено три захоронения в долбленых колодах и два – в составных гробах (в одном случае реконструкция типа выполнена по находкам в погребении железных гвоздей, расположение которых предполагает, что они служили именно для крепления досок гроба между собой). Оба составных гроба и одна долбленая колода происходят из погребений, датированных концом XVI – первой третью XVII в., одно захоронение в долбленой колоде датировано концом XVII – XVIII вв.

16. Некрополь Петровского монастыря, при соборе Петра и Павла, г. Ростов.

Из 40 погребений, исследованных на данном некрополе, только в 6 захоронениях, датированных периодом XIV – начала XIX вв. сохранились гробы или их остатки.

В одном захоронении удалось определить только форму погребальной конструкции – трапециевидная. Полностью реконструировать тип, вид и форму погребальных конструкций удалось только в пяти случаях, четыре из них происходят из погребений, совершенных после строительства каменного собора (1684 г.).

Встречена одна долбленая колода трапециевидной формы и четыре составных гроба также трапециевидной формы. Один из гробов, происходящий из погребения периода XIV – XVI вв., имеет в плане трапециевидную, в сечении прямоугольную форму, прослежено, что доски гроба по углам при помощи пазов. Для одного из погребений, совершенных после 1684 г., оказалось возможным полностью реконструировать способ сложения – погребальная конструкция представляет собой составной гроб трапециевидной в плане и прямоугольной в сечении формы. Стенки с торцами крепятся на сквозной ласточкин хвост, доска дна крепилась в глухие пазы, вырубленные в нижней части торцов. Гробы аналогичной формы обнаружены в погребениях XVIII – XIX вв. кладбища при церкви Иоанна Златоуста. Гроб из погребения Петровского монастыря имеет также наборную крышку из двух не скреплённых досок.

17. Некрополь Рождественского монастыря, при церкви Рождества Богородицы, г. Ростов.

Из семи обнаруженных погребений в пяти случаях удалось установить, что погребальная конструкция представляет собой составной гроб трапециевидной в плане формы. В одном случае удалось определить только форму погребальной конструкции – так же трапециевидную. Все погребения датированы концом XVII – последней третью XVIII в.

Гробы имеют в сечении слабо выраженную трапециевидную форму. Часто встречаются наборные доски крышки – в трех случаях встречены плоские крышки, сложенные из двух досок. В одном погребении зафиксировано крепление досок стенок с торцами на сквозной ласточкин хвост. Все доски стенок гробов прямые, не имеют расширения по краям (в отличие от гроба погребения 39, встреченного на некрополе Петровского монастыря и нескольких погребений XVIII – XIX вв., встреченных на кладбище при церкви Иоанна Златоуста).

18. Некрополь Спасо-Преображенского монастыря, при Спасском соборе, г. Ярославль.

При раскопках на территории Спасо-Преображенского монастыря исследовано 10 погребений, только в четырех случаях сохранились остатки деревянных погребальных конструкций – четырех долбленых колод, для одной из которых оказалось возможным определить трапециевидную форму.

19. Кладбище при церкви Иоанна Златоуста, г. Ярославль.

Всего было исследовано 280 погребений некрополя. В большинстве из них сохранились следы деревянных гробов или их фрагменты, в 197 случаях удалось реконструировать тип, вид или форму погребальной конструкции.

В одном случае сохранность органики позволила установить лишь то, что форма погребальной конструкции была трапециевидной. В 14 случаях можно говорить о том, что погребение совершено в долбленой колоде, в 22 случаях – в составном гробу. Для 160 гробов погребений удалось установить и тип, и вид погребальной конструкции.

Столь представительная выборка позволила проанализировать не только состав коллекции в целом, но и выявить отличительные особенности погребальных конструкций, использующихся в разные хронологические периоды.

Самая малочисленная группа – это погребальные конструкции конца XV в., их достоверно зафиксировано всего 7 экземпляров. Из них 1 представляет собой долбленую колоду антропоморфной формы, 1 – составной гроб трапециевидной в плане формы, остальные 5 – это долбленые колоды ладьевидной формы, встречены все три подтипа, по одному с расширением в верхней половине и расширением в центральной части и сужением в ножной, остальные с плавным расширением в центральной части. В целом, отличительные признаки колод XV в. это ярко выраженное изголовье – как снаружи, так и изнутри, массивное изножье.

83 погребения датированы XVI в., из них для трех удалось установить только то, что они совершены в долбленых колодах, для пяти – что они совершены в составных гробах. Можно отметить преобладание составных гробов (45 экземпляров) над

долбленными (25 экземпляров). Подавляющее количество составных гробов имеют трапециевидную форму – 39 экземпляров, и лишь 6 гробов прямоугольные. Что касается долбленых гробов, то колод прямоугольной формы не встречено ни одного, 4 колоды имеют трапециевидную форму, 9 – антропоморфную и 12 ладьевидную, при этом не встречено ни одного гроба ладьевидной формы с расширением в центральной части и сужением в ножной, большая часть колод имеет расширение в верхней половине. Большинство антропоморфных колод имеют подпрямоугольное выступающее оголовье с плечиками мягких очертаний. Исключение составляют два детских гроба – в одном случае плечики прямые, в другом – выступающие округлые. В случае взрослого погребения №147 головная часть не выражена, антропоморфная форма достигнута путем оформления ножной части погребальной конструкции.

В целом, можно отметить то, что для долбленых колод XVI века в меньшей степени характерно выраженное изнутри оголовье – оно сводится к прямоугольным нишам для головы и приподнятой головной части. Снаружи головная часть по-прежнему выделяется массивностью и четкими контурами (в случае антропоморфных колод). Изножье также по-прежнему массивное.

Погребений XVII в. с сохранившимися деревянными погребальными конструкциями всего 40, при этом в восьми случаях удалось установить только тип погребальной конструкции – составной или долбленый гроб. Что касается соотношения типов погребальных конструкций, то встречено 12 долбленых и 22 составных гроба. Встречно 2 экземпляра долбленых колод прямоугольной формы, 1 – трапециевидной, 1 – ладьевидной формы, все эти колоды использованы для захоронений младенцев. Еще четыре погребения – два детских, два взрослых – совершены в колодах антропоморфной формы. Колоды имеют подпрямоугольное выступающее оголовье, колода погребения №7 – выступающее округлое оголовье с прямыми плечиками.

По-прежнему преобладают составные гробы трапециевидной формы, х встречено 13, тогда как гробов прямоугольной формы встречено всего 5.

В целом, можно отметить, что оформление долбленых колод сильно упрощается – внутреннее пространство выделено лишь в отдельных случаях во взрослых погребениях. Торцы и стенки долбленых колод становятся значительно менее массивными. Тенденция к упрощению заметна и в случае составных гробов – резко снижается качество конструкций, появляются гробы с креплением на гвоздях, наборные досок дна, крышки, заметна худшая обработка дерева в целом. Кроме того, встречены случаи, когда для составных гробов были взяты доски вторичного использования.

70 погребений датированы периодом XVIII – первой половиной XIX вв. Из них только для 54 удалось полностью реконструировать тип и вид погребальной конструкции. Что касается соотношения типов погребальных конструкций, то встречено 20 долбленых и 34 составных гроба. Встречены одна колода прямоугольной формы, по три – трапециевидной и ладьевидной (с плавным расширением в центральной части), 13 антропоморфных колод. Большая часть долбленых гробов использована в детских погребениях. Большинство долбленых колод антропоморфной формы имеют слабо выраженные очертания плечиков, в двух случаях плечики прямые, у двух колод зафиксировано ярко выраженное изножье и только в одном случае детская колода имеет плечики плавных очертаний и плавное сужение в ножной части.

Из 34 составных гробов 4 имеют прямоугольную форму, 30 – трапециевидную.

В целом, можно отметить упрощение формы долбленых колод, особенно это выражено у антропоморфных колод, плечики их становятся практически прямыми. Изнутри головная часть выражена слабо, оголовье либо не приподнято, либо приподнято на незначительную высоту (1 – 2 см). Ножная часть колод так же не оформлена, стенки имеют практически одинаковую ширину по всей длине.

Доски составных гробов также утончаются – расширение досок стенок в головной и ножной части теперь имеет только практический характер и обеспечивают более прочную конструкцию крепления при помощи пазов. Можно отметить, что для гробов, доски которых крепились без гвоздей, практически повсеместным становится использование крепления на сквозной ласточкин хвост. С XVIII в. сечение составных гробов повсеместно становится трапециевидным. В материалах XVIII в. трапециевидная форма слабо выражена, для гробов XIX в. разница в ширине торцов в верхней части гроба и в нижней становится более ощутимой.

Поскольку степень сохранности материалов, полученных при раскопках кладбища при церкви Иоанна Златоуста, можно оценить как хорошую, во многих погребениях сохранились не только сами гробы, но и их крышки. Заметно, что крышек полукруглой формы мало, встречаются они в погребениях XV – XVI вв. Интересно, что крышки килевидной формы встречены в погребениях практически всех выделенных хронологических периодах – от XVI до середины XIX вв. Плоские крышки также встречаются повсеместно, и чаще крышек всех остальных форм. В отличие от погребений, обнаруженных при исследовании некрополей Ростова, находки наборных крышек, на данном кладбище единичны.

Единичны также находки составных гробов, доски которых крепятся при помощи гвоздей. Из всего комплекса встречено лишь 12 гробов, доски которых скреплены

гвоздями, при этом только в одном случае все доски гроба прибиты друг к другу. В остальных 11 случаях крепления досок комбинированы – и на пазах, и на гвоздях. Крышки также просто накладывались, а не прибивались.

Общая характеристика погребальных конструкций, обнаруженных при исследовании некрополей, расположенных на территории Ярославской области.

Что касается погребальных конструкций, происходящих с территории монастырей Ярославской области, можно отметить значительное преобладание составных гробов трапециевидной формы. Объясняется это, в первую очередь, тем, что из 13 деревянных погребальных конструкций, для которых удалось достоверно установить тип и форму, 11 датированы периодом, начиная с конца XVII в. до начала XX в., то есть, в период, когда на территории монастырских некрополей начинается вытеснение долбленых колод составными гробами. Один составной гроб, датированный XIV – XVI вв., имеет в плане трапециевидную, в сечении прямоугольную форму, что соотносится с общими выводами по хронологическим признакам деревянных составных гробов. Интересно, что один составной гроб конца XVII – начала XIX вв. имеет наборную, из двух досок, крышку. Долбленых колод на территории ярославских монастырей встречено 5, из них для двух экземпляров удалось установить, что форма их была трапециевидной. Одна колода относится к периоду XVI – первой половины XVII вв., одна – к позднему периоду, конца XVII – начала XIX в., когда долбленых колод на территории монастырей становится меньше вследствие запретительного законодательства.

Из материалов прицерковных кладбищ хорошая сохранность деревянных погребальных конструкций, позволяющая установить тип, вид и подвид, фиксируется лишь на кладбище при церквях Исидора Блаженного и Иоанна Златоуста. В целом, характер материалов с кладбища при церкви Исидора Блаженного не имеет отличий от ярославского некрополя – встречено две колоды самых распространенных форм – антропоморфная и ладьевидная, составных гробов 6, из них один имеет трапециевидную в плане и в сечении форму, 5 – трапециевидную в плане и прямоугольную в сечении форму. В двух случаях встречены наборные доски (дна и крышки).

Костромская область.

20. Исуповский могильник.

Материалы археологических раскопок 2002 г.

В 2002 г. было обнаружено 38 погребений, в 10 случаях сохранились следы тлена от деревянных погребальных конструкций. Из них в четырех случаях не представляется возможным определить вид погребальной конструкции и существенные ее детали, хотя при фиксации направлений древесных волокон в местах расположения торцов можно

говорить о том, что данная погребальная конструкция представляет собой долбленый гроб-колоду.

Все зафиксированные гробы, за исключением гроба погребения 7, являются долбленными колодами, встречено по две колоды прямоугольной и антропоморфной форм, одна – трапециевидной формы. Обе колоды прямоугольной формы содержали останки младенцев. Колоды антропоморфной формы имеют выраженное снаружи оголовье, прямоугольное, с мягкими плечиками. В погребении 16 сохранилась только головная часть, поэтому мы не можем судить о том, какова была форма изножья, лишь в случае погребения 10 можно говорить о том, что ножная часть гроба была слабо выраженной.

Колода из погребения 29 могла иметь как антропоморфную, так и ладьевидную форму с расширением в средней части. Какой именно была форма погребальной конструкции, установить не представляется возможным в связи с тем, что головная часть колоды не сохранилась.

Гроб погребения 7 составной, трапециевидной в плане формы (форму в сечении установить невозможно по причине относительно плохой сохранности органики), с креплением на гвоздях.

Остатков крышек обнаружено не было, в связи с относительно плохой сохранностью органики. О способах крепления их мы можем судить по находкам гвоздей из погребения 10, 13, 19. Вероятно, в остальных случаях крышка накладывалась.

Большинство захоронений содержат находки нательных крестов, что позволило авторам работ выполнить хронологическое распределение погребений. Преобладание того или иного вида погребальных конструкций по выделенным хронологическим ярусам не прослежено. К периоду XIV – XV вв. относится погребение 27 в долбленой колоде трапециевидной формы. К XVI в. – погребения 9а (детское захоронение в долбленой колоде прямоугольной формы) и 10 (колода антропоморфной формы). К периоду конца XVI – XVII вв. относятся погребения 13 (в долбленой колоде) и 16 (в колоде антропоморфной формы). К периоду второй половины XVII – XVIII вв. относятся погребения 7 (в составном гробу), и погребения 25, 29 (в долбленых гробах). Еще два гроба – из погребений 19 (детское захоронение в долбленой колоде прямоугольной формы) и 26 (в долбленой колоде) – не были отнесены ни к одному из выделенных хронологических ярусов.

Материалы археологических раскопок 2003 г.

В 2003 г. было обнаружено 38 погребений, в 17 случаях сохранились следы тлена от деревянных погребальных конструкций. Из них в 11 случаях можно говорить о том, что данная погребальная конструкция представляет собой долбленый гроб-колоду, в одном

случае сохранность органики позволяет идентифицировать погребальную конструкцию как остатки составного гроба.

Все зафиксированные гробы, за исключением гроба погребения 27, являются долбленными колодами, встречено три колоды трапециевидной формы, две – ладьевидной формы, с расширением в верхней половине.

Колоды из погребений 3, 33 могли иметь как антропоморфную, так и трапециевидную форму. Какой именно была форма погребальной конструкции, установить не представляется возможным в связи с деформацией стенок гробов. Колода погребения 33 вероятнее всего имела антропоморфную форму, с выраженными изголовьем и изножьем, в головной части, судя по мощности древесного тлена, выполнена ниша для головы.

Гроб погребения 27 составной, форму установить невозможно поскольку сохранился лишь торец в изголовье и часть дна.

Остатков крышек обнаружено не было, в связи с относительно плохой сохранностью органики. Вероятно, крышки накладывались.

Проследить высоту стенок гроба удалось только в шести случаях: в двух детских захоронениях она составляет до 16 см, выявленная высота гробов взрослых погребений преимущественно 15 – 19 см.

Большинство захоронений содержат находки нательных крестов, что позволило авторам работ датировать часть погребений. Преобладание того или иного вида погребальных конструкций по выделенным хронологическим периодам не прослежено. К периоду XVII в. относятся две колоды ладьевидной формы. Погребение в долбленой колоде трапециевидной формы датировано второй половиной XVII – первой половиной XVIII вв.

Материалы археологических раскопок 2004 г.

В 2004 г. было исследовано 70 погребений, в 41 случае сохранились следы тлена от деревянных погребальных конструкций. Из них в 12 случаях не представляется возможным определить вид погребальной конструкции и существенные ее детали, хотя при фиксации направлений древесных волокон в местах расположения торцов можно говорить о том, что данная погребальная конструкция представляет собой долбленый гроб-колоду. В одном случае определимо, что погребальная конструкция представляет собой составной гроб. В 28 случаях возможно установить тип и вид погребальной конструкции.

Все зафиксированные гробы, за исключением гробов погребений 38, 42, 63 являются долбленными колодами, встречено по девять колод прямоугольной и трапециевидной форм, шесть – ладьевидной, две – антропоморфной формы.

Гроб погребения 38 составной, форму установить невозможно в виду того, что сохранилась только головная часть гроба. Гроб погребения 42 составной, имеет в плане прямоугольную форму. По направлению волокон древесного тлена видно, что стенки и торец в изножье представляют собой единый короб, а торец в изголовье представляет собой отдельную доску. Гроб погребения 63 также составной, имеет в плане трапециевидную форму. Все обнаруженные составные гробы содержали останки детей.

Еще 18 погребений в долбленых колодах также детские. Преобладают колоды прямоугольной формы (8 шт.), детских захоронений в колодах трапециевидной формы обнаружено 5, еще три захоронения совершены в гробах ладьевидной формы.

Остатков крышек обнаружено не было, в связи с относительно плохой сохранностью органики. В погребении 49 обнаружен гвоздь, которым, вероятно, была прибита крышка, поскольку гроб представляет собой долбленую колоду. В погребении 4, в торцевой части долбленой колоды, видны подтесы для накладки вполдерева с крышкой.

Ввиду относительно плохой сохранности органики, высоту гробов проследить удалось лишь в 34 случаях. Лучшая сохранность у гробов детских погребений, в 10 случаях их выявленная высота составляет 10 – 15 см, в 8 – до 10 см, в одном случае высота детского гроба составляет 15 – 19 см. Выявленная высота гробов взрослых составляет до 10 см (6 случаев), 10 – 15 и 20 – 25 см – по четыре случая.

Большинство захоронений содержат находки нательных крестов, что позволило авторам работ выполнить хронологическое распределение погребений. Преобладание того или иного вида погребальных конструкций по выделенным хронологическим ярусам не прослежено. К периоду XV – XVI вв. относится погребение 50 в долбленой колоде ладьевидной формы. К периоду XVI – XVII вв. относится погребение 35 в колоде антропоморфной формы. К периоду XVII – XVIII вв. относится погребение 45, также в колоде антропоморфной формы. К XVIII в. относятся погребения 12 (в колоде ладьевидной формы), и погребение 16 (в колоде трапециевидной формы). Детские захоронения в колодах прямоугольной формы (погребения 1, 5, 6, 18А, 25) встречаются на протяжении всего периода бытования кладбища, к XVII в. относится погребение в трапециевидной колоде погребения 10, к XVIII в. – погребения 18Б, 18В в колодах ладьевидной формы.

Общая характеристика погребальных конструкций, обнаруженных при исследовании Исуповского могильника.

За три года работ на территории кладбища было исследовано 146 погребений, в 68 (46,6%) из которых сохранились следы деревянных погребальных конструкций, для 29 из них можно установить только тип (долбленый или составной гроб), для 39 погребальных конструкций можно установить также вид и подвид.

Из 43 погребений взрослых установить форму долбленых колод оказалось возможным лишь для 11. Наиболее раннее захоронение в долбленой колоде трапециевидной формы датировано авторами работ XIV – XV вв. В хронологических периодах XVI – XVII вв. встречены колоды только антропоморфной и ладьевидной форм. К XVIII в. относятся погребения в долбленых колодах антропоморфной, трапециевидной и ладьевидной форм.

Детских погребальных конструкций встречено 25. Большинство детских гробов представляют собой долбленые колоды, из них 10 это колоды прямоугольной формы, 5 трапециевидной, 4 ладьевидной. Три детских гроба составные.

Составных гробов встречено всего 5 – два трапециевидной формы, один прямоугольной формы, еще для двух форму установить не удалось. Два захоронения, совершенных в составных гробах, по находкам нательных крестов датированы XVII – XVIII вв.

Владимирская область.

21. Некрополь при Благовещенском соборе, г. Гороховец.

Деревянные погребальные конструкции сохранились в 11% случаев (24 гроба из 215 погребений). Хорошая сохранность позволила установить их типы и виды, а также в отдельных случаях – формы крышек. Все обнаруженные гробы представляют собой долбленые колоды, преимущественно антропоморфной формы. Встречено три гроба ладьевидной формы, еще в трех случаях установить форму не удалось по причине разрушения конструкций.

Большинство колод антропоморфной формы имеют ярко выраженное изголовье и изножье, сужение в ножной части повторяет формы белокаменных саркофагов середины XV – начала XVI вв. (Панова, 2004. С. 87). Резкое сужение в изножье зафиксировано у гробов погребений 46, 55, 56, 71, 74, 123, 134, 135, 144. Такой способ оформления ножной части долбленых колод встречен в захоронениях XV в. Москвы (Панова, 2004. С. 72), на кладбище, расположенном возле церкви Воздвижения Креста Господня в Великом Новгороде, автором настоящей работы такое резко выраженное изножье зафиксировано для составных гробов из захоронений XVII – XVIII вв.

Выраженное изголовье и плавное сужение в изножье зафиксировано у гробов погребений 43, 137, 194. У гробов погребений 73, 79, 117, 120, 138, 153 антропоморфная форма выражена только оформленным оголовьем – выступающим, прямоугольной формы, с плечиками мягких очертаний.

Большинство колод имеет плоское или уплощенное дно, округлое дно встречено лишь у гробов погребений 60, 73. У десяти колод (43, 46, 55, 71, 74, 135, 137, 138, 144, 183) с внешней стороны дна, в головной и ножной частях выдолблены глухие пазы, по два с каждой стороны. Отметим, что такой элемент оформления внешней части гроба, в данной коллекции погребальных конструкций, можно характеризовать как часто встречаемый. Так, например, в коллекции гробов, полученной при исследовании кладбища при церкви Иоанна Златоуста в г. Ярославле, такой признак, как глухие пазы с внешней стороны дна колоды, встречен лишь в одном случае (погребение 43-2007).

Колоды ладьевидной формы встречены двух подвидов – А и Б (Панова, 2004. С. 73). Колода погребения 60 имеет плавное расширение в центральной части, погребений 111, 183 – расширение в верхней половине, причем расширение ярче выражено у гроба погребения 111.

Что касается внутреннего оформления изголовья, большинство гробов (43, 56, 71, 73, 74, 79, 117, 123, 134, 135, 137, 138, 153, 194) имеют приподнятое изголовье, ниша для головы ярко выражена лишь у гроба погребения 120.

В 16 случаях сохранились крышки колод. Только три из них имеют полукруглую[5] форму (погребения 55, 60, 183), остальные крышки килевидные. Форма ярко выражена, за исключением крышки гроба погребения 137, которая в сечении в головной части имеет форму, близкую к полукруглой. У гробов погребений 46, 73, 138 по периметру колоды (в верхней части стенок и торцов) выдолблены пазы для накладки вполдерева, для крепления крышки с колодой. Во всех остальных случаях крышка просто накладывалась. Проводя аналогии с ярославской коллекцией, можно говорить о том, что гробы с полукруглыми крышками преимущественно встречаются в погребениях XVI в., и более ранних, тогда как килевидные крышки встречаются с XVI до начала XX в.

Высота гробов из взрослых погребений (длина гроба от 145 см) составляет в среднем 20 – 30 см, без учета крышки. Колоды, вероятно, выполнялись по длине тела погребенного.

Захоронений детей (длина гробов не превышает 110 см) встречено шесть. Форма погребальных конструкций, как и в случае с ярославской коллекцией, не ярко выражена –

[5] Сводчатые крышки по терминологии Т.Д. Пановой.

очертания плечиков у антропоморфных колод плавная, ножная часть не выражена или выражена очень слабо. Высота детских гробов без учета крышки составляет менее 20 см.

ГЛАВА 5. Анализ подземных погребальных конструкций городских и монастырских некрополей позднего Средневековья и Нового времени Верхнего Поволжья.

Данная глава посвящена анализу рассматриваемой коллекции подземных погребальных конструкций, выявлению сходств и различий групп, происходящих с монастырских и городских некрополей. Выявлены хронологические маркеры, позволяющие уточнить датировку погребения, исходя из анализа конструктивных особенностей деревянной погребальной конструкции, в которой совершено захоронение. Предложена система описания подземных погребальных конструкций, разработанная в виде бланка для заполнения в полевых условиях.

§5.1. Характеристика элементов деревянных погребальных конструкций.

Крышки деревянных погребальных конструкций.

Всего в настоящем исследовании проработаны данные по 1650 захоронениям, происходящим из 28 некрополей – 6 мужских монастырей, 3 женских и 12 городских кладбищ. Из них в 624 захоронениях (38% от общего количества изученных погребений) прослежены остатки деревянных погребальных конструкций, сохранность которых позволяет определить тип, вид, подвид или форму сооружения. В 199 случаях удалось зафиксировать крышки (32% от общего количества изученных деревянных погребальных конструкций). Из них в 26 случаях (13% от общего количества обнаруженных крышек) установить форму крышки не удалось. Таким образом, проанализировано 173 крышки, что составляет 28% от общего количества изученных погребальных конструкций.

Наименее распространенным вариантом формы крышек являются крышки полукруглой формы – их встречено всего пять (3% от общего количества крышек), все они использовались для долбленых колод. Хронологические рамки их – с конца XV по XVII вв., встречены они лишь на некрополе при Благовещенском соборе г. Гороховца и на кладбище при церкви Иоанна Златоуста в г. Ярославле (в погребениях, датированных концом XV, XVI и XVII вв.), при этом только в одном случае зафиксировано использование крышки полукруглой формы для взрослого погребения, во всех остальных случаях это погребения детей. Малочисленность крышек такой формы можно объяснить тем, что полукруглая форма была распространена в более ранний период, так, в Москве смена крышек полукруглой формы на форму килевидную приходится на рубеж XV – XVI вв. (Дубынин, 1960. С. 78). Такая тенденция прослежена и Т.Д. Пановой (Панова, 2004. С. 71).

Встречена 31 крышка килевидной формы (18% от общего количества изученных крышек), использовались такие крышки в период с XVI до начала XX вв., преимущественно для долбленых колод, однако в пяти случаях такие крышки

сопровождали гробы составные. Пик их использования – XVI – XVII вв., при этом хорошая сохранность деревянных погребальных конструкций и их крышек в захоронениях XVIII – начала XX вв. позволяет достоверно расширить принятые ранее хронологические рамки их использования (Панова, 2004. С. 71).

В 32 случаях (18,5% от общего количества изученных крышек) использованы двускатные крышки, то есть, трапециевидные в сечении, все они использовались для составных гробов, самая ранняя крышка такой формы встречена в погребении первой половины XVIII в. Доски таких крышек чаще всего крепятся при помощи гвоздей, однако встречены случаи крепления их при помощи шипов.

Наиболее распространены плоские крышки, их встречено 105 экземпляров (60,5% от общего количества изученных крышек). Из них 94 крышки представляют собой одну цельную доску, 11 – наборные, из 2 – 4 досок. Преимущественно плоские крышки использовались для составных гробов – 72 случая, однако в 27 случаях плоские крышки зафиксированы у долбленых колод. Крышки такой формы использовались на протяжении всего рассматриваемого периода, пик их массового употребления не выявлен.

Особый интерес представляет собой крышка погребения 52-2007, совершенного на кладбище при церкви Иоанна Златоуста в г. Ярославле. Гроб (долбленая колода трапециевидной формы) имел две крышки, нижняя держалась посредством пазов, выдолбленных в стенках. Данная крышка не прикрывала пространство над головой костяка. Верхняя держалась за счет плотной пригонки к стенкам и торцам. Промежуток между ними составляет 3 – 4 см. Обе крышки плоские. Погребение датировано XVI в.

Встречено четыре разновидности крепления крышек. Наиболее распространен вариант, когда крышка просто накладывалась и не имела никаких дополнительных креплений. Это зафиксировано в 67 случаях.

В 27 случаях использован способ крепления внакладку вполдерева. При этом паз с внутренней стороны крышки мог как присутствовать, так и отсутствовать. Паз в верхней части гроба мог быть выполнен как по всему периметру, так и только в верхней части торцов или только торца в изголовье.

Всего в восьми случаях можно говорить о том, что крышка гроба была прибита гвоздями (о находках гвоздей в погребениях см. следующий раздел, специально посвященный данному вопросу).

Реже всего встречается крепление крышки со стенками при помощи поперечных планок, вставляемых в нижней своей части в пазы, выдолбленные в верхней части стенок, а в верхней части – в поперечные пазы, выдолбленные в доске/досках крышки. Таких вариантов крепления зафиксировано всего пять, все они зафиксированы на кладбище при

церкви Иоанна Златоуста в г. Ярославле, в погребениях XVI, XVII, XVIII вв. Помимо функции крепления, планки также защищали крышку от прогибания внутрь гроба.

Наборные доски составных гробов.

Помимо наборных досок крышек, о которых говорилось выше, в пяти гробах погребений XVIII – начала XX вв. встречены также наборные доски дна. Преимущественно дно таких гробов состоит из трех досок – центральной, имеющей одинаковую ширину по всей длине и двух боковых, ширина которых уменьшается к изножью.

Наборные торцы встречены только в случае погребения 48-2007 (кладбище при церкви Иоанна Златоуста в г. Ярославле). Торцы состоят из трех досок, вставленных перпендикулярно боковым стенкам гроба в глухие пазы, выдолбленные по краям досок дна и стенок. Погребение датировано XVI в.

Находки гвоздей в погребениях.

Из 624 захоронений с сохранившимися деревянными погребальными конструкциями только в 51 (8,2%) встречены находки железных гвоздей. В восьми погребениях оказалось возможным достоверно установить, что гвоздями крепилась крышка к гробу. Это встречено в погребениях XVI, XVII и XVIII вв. на Исуповском могильнике, Академическом некрополе Московской духовной академии Троице-Сергиевой лавры, Чудовом монастыре Московского Кремля и на кладбище при церкви Исидора Блаженного в г. Ростов.

Скорее всего, при помощи гвоздей были скреплены доски гробов пяти погребений – на это указывает расположение обнаруженных находок. Они встречены при исследовании захоронения XVII – XVIII вв. Исуповского могильника, двух захоронений конца XVI в. – 1632 г. с кладбища при церкви Бориса и Глеба в г. Ростов, в одном захоронении XVII в. некрополя Чудова монастыря Московского Кремля. В одном случае не удалось установить, скреплялись гвоздями доски гроба или была прибита крышка. В коллекции деревянных погребальных конструкций, обнаруженных при исследовании кладбища при церкви Иоанна Златоуста в г. Ярославле, обнаружены случаи комбинирования креплений – часть досок гроба скреплены гвоздями, часть крепится при помощи пазов, встречены также случаи ремонта расколовшихся досок гробов при помощи гвоздей. В трех случаях оказалось невозможным достоверно определить, крепились доски гробов друг с другом при помощи железных гвоздей или деревянных шипов.

Достоверно крепление досок гроба при помощи гвоздей встречно в одном погребении XVI в., в одном погребении XVII в., в трех погребениях XVIII – XIX вв. и в 27 погребениях XIX – начала XX вв. Кроме того, с XIX в. гвозди использовались также для

украшения и крепления элементов декора (см. раздел про украшения деревянных погребальных конструкций).

Таким образом, можно говорить о том, что до XIX в. крепление досок составных гробов при помощи гвоздей встречается только в единичных случаях. Причем лишь в одном случае можно достоверно установить причину использования гвоздей для крепления составных частей гроба. Это касается гроба погребения №104 некрополя Чудова монастыря Московского Кремля. Несмотря на значительные утраты (сохранилось лишь изголовье гроба), расположение гвоздей и особенности поперечного сечения гроба позволили провести реконструкцию формы и вида погребальной конструкции. Она представляет собой составной гроб антропоморфной формы (гробы подобной формы встречены в большом количестве при исследовании кладбища, расположенного возле церкви Воздвижения Креста Господня в Великом Новгороде (Гайдуков, Олейников, 2017. С. 32 – 37). У гробов подобной формы торцы могут крепиться только при помощи гвоздей, остальные варианты крепления невозможны.

Украшения деревянных погребальных конструкций.

Долбленые колоды, не имея каких-либо дополнительных украшений (окрас, ткань и прочее), тем не менее, зачастую представляли собой настоящее произведение искусства. Помимо простых прямоугольной и трапециевидной форм, они могли иметь и сложные антропоморфные и ладьевидные формы, с такими же долбленными крышками, выполненными по форме гроба.

Во многом их форма повторяла форму белокаменных саркофагов. Это относится и к внешнему оформлению головной и ножной частей гроба, так и к внутреннему оформлению оголовья. Большинство колод имело, помимо выступающего округлого или подпрямоугольного оголовья, нишу для головы, которая могла быть не только прямоугольной, но и так же иметь антропоморфную форму. Нередко дно гроба в головной части было приподнято. Однако к XVII – XVIII вв. форма их значительно упрощается.

Постепенно, к XIX веку основным видом погребальной конструкции становится составной гроб трапециевидной формы. Одним из ее видоизменений является то, что появляются деревянные гробы-ящики трапециевидной формы с расширением в плечиках. Расширение это достигалось путем изгиба боковых досок гроба и крышки методом резки пропилов, которые наносились перпендикулярно доске дна, поперек узору дерева.

Кроме того, доски гробов и крышки зачастую стали иметь рельефный профиль на лицевой поверхности. Рельеф мог быть ярко выраженным или слабо выраженным, но в богатых захоронениях он чаще всего присутствует. Кроме того, на крышках гробов могли

быть выполнены рельефные изображения в виде восьмиконечного креста. Это мог быть барельеф или крест выполнялся из планок, набитых на поверхность крышки.

Встречаются и другие объемные украшения досок – например, встречен гроб, верх стенок которого украшал ряд часто набитых декоративных гвоздиков.

Практически повсеместно на монастырских и элитных городских некрополях стала использоваться тканевая обивка гробов – как долбленых, так и составных. Это могла быть парча, глазет или другие, менее богатые ткани. Гробы могли быть полностью обиты тканью, иногда лентами украшались только края досок гроба, в местах скрепления их гвоздями.

Иногда фиксируются декоративные навершия, украшающие крышки гробов. Это составные деревянные навершия, обвитые нитью. Деревянная основа оплетена равномерно, витки однонаправленные, концы нитей отогнуты на внутреннюю сторону деталей навершия. В местах сужения деревянной основы поверх оплетки намотаны поперечные нити. Навершия крепились по углам крышки гроба, с внешней ее стороны, причем в отдельных случаях такие навершия были обнаружены только в головной части гроба, а иногда украшают все четыре угла. Встречены такие украшения при исследовании захоронений XIX – начала XX вв. Академического некрополя Московской духовной академии Троице-Сергиевой лавры и некрополя при Спасо-Преображенском соборе г. Твери.

Довольно редкой находкой являются ножки деревянных гробов. Известные нам экземпляры все имеют бутонообразную форму, всегда фиксируется по четыре ножки. Крепились они посредством вставки их верхней части в глухие пазы, выполненные в доске дна. Ножки деревянных гробов зафиксированы лишь на Академическом некрополе Московской духовной академии Троице-Сергиевой лавры.

Металлические ручки у деревянных гробов встречаются значительно чаще. Они могут быть выполнены из разных материалов – из бронзы, и подобных сплавов, и простого железа. Форма их также различна – от простой до высокохудожественной. Количество ручек у одного гроба могло быть разным, чаще всего их четыре – по две с каждой стороны, однако есть случаи фиксации ручек также и на торцевых стенках. Иногда в местах крепления ручек фиксируются также декоративные орнаментированные металлические пластины. Встречены железные ручки у гробов погребений XIX – начала XX вв., на некрополях Троице-Сергиевой лавры – Академическом, Смоленском, Успенском и на некрополе при Спасо-Преображенском соборе г. Твери.

При исследовании погребений лиц духовного звания, похороненных в конце XIX – начале XX вв. (Академический некрополь) было выявлено, что доски их гробов окрашены

в красноватый цвет, который хорошо различим. Следы красной краски при специальном освещении были обнаружены и на досках некоторых гробов из погребений, происходящих с кладбища при церкви Иоанна Златоуста в г. Ярославле.

Для защиты поверхности гроба от порчи во время засыпки могилы в XIX в. стали устанавливать дощатые перекрытия, уложенные непосредственно на крышку гроба. Доски, составляющие такие щиты, хуже обработаны, по сравнению с досками гробов – дерево не отшлифовано. Иногда по центру данной доски также присутствует барельеф в виде креста.

§5.2. Соотношение долбленых и составных гробов.

Анализ соотношения долбленых и составных гробов проводился по группам – монастырские и городские некрополи. Всего учтено 9 монастырских и 12 городских некрополей. В последней группе можно выделить подгруппу статусных некрополей – это некрополи Дмитровского и Угличского кремлей, а также некрополь при Спасо-Преображенском соборе г. Твери и при Благовещенском соборе г. Гороховца.

Количество деревянных гробов, сохранность которых позволила определить тип и/или вид погребальной конструкции по отношению к общему количеству погребений, относящихся к интересующему нас периоду, составляет от 13% (некрополи Петровского монастыря г. Ростова и Успенского монастыря г. Старицы) до 100%. Всего в рассматриваемой выборке представлено 109 долбленых колод и 54 составных гроба.

Распределение по хронологии приводит к выводу о том, что до XVIII в. на территории монастырских некрополей составные гробы встречаются в единичных случаях – 1 составной гроб встречен в погребении второй половины XVI в., совершенном на территории Троице-Сергиевой лавры, 1 обнаружен в погребении некрополя Чудова монастыря Московского Кремля, 1 составной гроб – в погребении XVI в., совершенном на территории Успенского монастыря г. Старицы, 1 составной гроб – в погребении XVI – XVII вв., совершенном на территории Введенского монастыря г. Бежецка.

До периода XVIII в. абсолютное преобладание долбленых гробов над составными встречено в погребениях Троице-Сергиевой лавры, Чудова монастыря Московского Кремля, Введенского монастыря г. Бежецка, Спасо-Преображенского монастыря г. Ярославля.

С XVIII в. встречены только составные гробы в погребениях некрополей Рождественского монастыря г. Ростова, Алексеевского и Николо-Улейминского монастырей г. Углича, Успенского монастыря г. Старицы. Значительное преобладание составных гробов над долбленными колодами встречено в погребениях, датированных

периодом с XVIII в., совершенных на некрополях Троице-Сергиевой лавры, Петровского монастыря г. Ростова.

Что касается погребений городских некрополей, то вначале рассмотрим группу статусных некрополей, о которой говорилось выше. Необходимо отметить, что репрезентативность выборки погребальных конструкций из погребений, совершенных при Спасо-Преображенском соборе г. Твери крайне низка – из 36 погребений интересующего нас периода лишь в двух случаях оказалось возможным определить тип и вид погребальной конструкции. Для погребений Угличского кремля количество деревянных гробов, сохранность которых позволила определить тип и/или вид погребальной конструкции по отношению к общему количеству погребений, относящихся к интересующему нас периоду, составляет 40%; наиболее показательная выборка погребений Дмитровского кремля – здесь этот показатель составляет 80%. Всего в рассматриваемой выборке представлено 55 долбленых колод и 20 составных гробов.

Материалы из погребений XIV – XV вв. Угличского кремля показывают преобладание долбленых колод над составными гробами – на 3 колоды приходится один составной гроб. Материалы из погребений, совершенных при Спасо-Преображенском соборе г. Твери, датируются XIX в. и представлены исключительно составными гробами.

Что касается материалов погребений Дмитровского кремля, то можно отметить, что долбленых колод здесь встречено в 1,6 раза больше, чем составных гробов. Количество составных гробов постепенно увеличивается – от 7 (период XIV – начало XVI вв.) до 10 (период XVI – начало XVIII вв.). По долбленым колодам динамика аналогична – от 5 в период XIV – XV вв. до 23 в период XVI – начала XVIII вв.

Материалы кладбища при Благовещенском соборе г. Гороховец представлены только долбленными колодами, однако они составляют лишь 11% от общего количества погребений.

Вторую, более многочисленную группу городских некрополей составляют рядовые приходские кладбища. Наименее репрезентативные выборки происходит из кладбищ при церкви Жен Мироносиц и Алексия, человека Божия г. Тверь – всего 4 погребальные конструкции из 129 погребений и 8 из 131 погребения соответственно. Наиболее показательны выборки из кладбища при церкви Иоанна Златоуста г. Ярославля, при церкви Исидора Блаженного г. Ростова, Исуповского могильника (Костромская область). Всего в рассматриваемой выборке представлено 155 долбленых колод и 149 составных гробов.

Только долбленые колоды встречены лишь в погребениях конца XVII – первой половины XVIII вв., совершенных при церкви Богоявления в г. Тверь. В двух случаях

количество долбленых колод превышает количество составных гробов – такая картина относится к погребениям Исуповского могильника и кладбища при церкви Бориса и Глеба в г. Ростов. В двух случаях количество долбленых и составных гробов одинаковое (кладбища при церкви Алексия, человека Божьего, при церкви Жен Мироносиц г. Тверь). В погребениях кладбищ при церкви Рождества Христова на Горе (г. Кашин), Исидора Блаженного (г. Ростов), Иоанна Златоуста (г. Ярославль) преобладают составные гробы – их в 1,6 – 1,7 раза больше, чем долбленых колод.

Погребальные конструкции, использующиеся для захоронений детей.

Представляется целесообразным рассмотреть погребальные конструкции, которые использовались для захоронений детей (в нашей работе это определение используется для индивидов, умерших в возрасте до 16 лет[6]). Статистически захоронения детей встречаются на территории некрополей женских монастырей, в мужских монастырях подобные захоронения единичны и входят, как правило, в группы семейных захоронений. На территории приходских кладбищ захоронения детей встречаются повсеместно.

В анализируемой в данной работе выборке из девяти монастырских некрополей три представляют собой некрополи женских монастырей. Однако раскопками на их территории было исследовано всего 12 погребений, из которых только одно детское – это погребение конца XIX – начала XX вв. в Алексеевском монастыре г. Углича. На некрополях мужских монастырей, материалы которых послужили источниками для данной работы, встречены единичные детские захоронения, однако погребальная конструкция сохранилась лишь в одном случае – захоронение Алексея Владимировича Мусина-Пушкина, умершего в 1869 г. Оба эти детские погребения совершены в составных гробах.

Среди захоронений, совершенных на территории прицерковных кладбищ, детские встречаются чаще. Не встречено детских захоронений интересующего нас периода с сохранившимися погребальными конструкциями при исследованиях кладбищ при церквях Жен Мироносиц (г. Тверь), Исидора Блаженного и Бориса и Глеба (г. Ростов). Единично захоронения детей в гробах встречены на кладбищах при церквях Алексия, человека Божия (2 детских захоронения XVI в. в составных гробах из восьми захоронений с сохранившимися деревянными погребальными конструкциями); Богоявления – встречено одно детское захоронение конца XVII – начала XVIII вв. в долбленом гробу из двух захоронений с сохранившимися деревянными погребальными конструкциями; Рождества Христова на Горе – одно детское захоронение XVIII в. в составном гробу из восьми захоронений с сохранившимися (и определимыми по типу) деревянными погребальными

[6] Такое деление связано с особенностями обработки антропологического материала.

конструкциями. Из 24 погребений некрополя при Благовещенском соборе (г. Гороховец) с сохранившимися деревянными погребальными конструкциями шесть захоронений детские, все они совершены в долбленых колодах. Из 45 захоронений некрополей Дмитровского кремля с сохранившимися (и определимыми по типу) деревянными погребальными конструкциями интересующего нас периода детских захоронений семь – четыре из них совершены в составных гробах, три – в долбленых колодах. Все эти типы встречаются равномерно во все хронологические периоды функционирования некрополей г. Дмитрова.

Наиболее массово детские захоронения встречены на Исуповском могильнике (22 из 68 погребений с сохранившимися деревянными конструкциями) и при исследовании кладбища при церкви Иоанна Златоуста (43 из 196). В обоих случаях детские захоронения совершались преимущественно в долбленых колодах – так, на Исуповском могильнике встречено 19 захоронений детей в колодах и всего 3 в составных гробах. На кладбище при церкви Иоанна Златоуста 33 погребения детей в колодах и всего 10 в составных гробах.

Таким образом, можно говорить о том, что захоронения детей, особенно в младенческом возрасте, на протяжении всего интересующего нас периода совершались преимущественно в долбленых колодах, составные гробы делались в основном для детей постарше и для подростков.

Если анализировать исследуемые выборки, убрав из них детские погребальные конструкции, то тенденция к преобладанию составных гробов над долбленными сохранится. Для выборки XIV – XVII вв. встречено 45% и 55% долбленых и составных гробов соответственно, без детских захоронений процентное соотношение составляет 32,6% и 37,4%. Для выборки XVIII – начала XX вв. общее соотношение составляло 39,4% и 60,6%, без детских захоронений – 26,9% и 73,1% долбленых и составных гробов соответственно. Отметим, что на общую статистику повлияли материалы двух последних рассмотренных некрополей – Исуповского могильника и кладбища при церкви Иоанна Златоуста – количество составных гробов на первом уменьшается с 7,9% до 4,5%; количество долбленых колод снижается с 59,3% до 35,4% на втором.

§5.3. Особенности деревянных погребальных конструкций в разные хронологические периоды.

Частота встречаемости определенных типов и видов деревянных погребальных конструкций на территории монастырских некрополей в различные хронологические периоды.

Из общего объема выборки были отобраны датированные погребения с сохранившимися деревянными погребальными конструкциями, для которых оказалось

возможным определить тип и вид. Всего таких погребений, происходящих с монастырских некрополей, оказалось 122. При этом только 43 из них имеют хронологическую привязку с точность до века – проанализировано 1 погребение XIV в., 5 XV в., 7 XVI в., 6 XVII в., 5 XVIII в., 14 XIX в., 5 начала XX в. 21 погребение имеет более узкую датировку – конец XIX – начало XX вв. Две группы погребений имеют датировку с точностью до 1,5 в. – это группа из 4 погребений XV – первой половины XVI вв. и группа из 5 погребений конца XVII – XVIII вв. Также две группы погребений имеют датировку с точностью до двух веков – группа из 28 погребений XVI – XVII вв. и группа из 4 погребений XVIII – XIX вв. Еще две группы погребений имеют широкую датировку – одно погребение датировано периодом XIV – XVI вв., 16 погребений датировано XV – XVII вв.

XIV в. Встречено одно погребение в долбленой колоде прямоугольной формы.

XV в. Встречено по две колоды прямоугольной и ладьевидной форм, а также одна колода трапециевидной формы.

XVI в. Встречено три долбленых колоды ладьевидной формы, две антропоморфной, одна долбленая колода прямоугольной формы, один составной гроб трапециевидной формы.

XIV – XVI вв. Встречен один составной гроб трапециевидной формы. Опираясь на общую динамику, вероятнее всего, что датировку данного гроба можно сузить до XVI в., поскольку в более раннее время составные гробы на рассматриваемых некрополях не встречены.

XV – первая половина XVI вв. Встречено по две долбленых колоды антропоморфной и прямоугольной форм.

XVII в. Встречено по одной долбленой колоде прямоугольной, трапециевидной и ладьевидной форм и три колоды антропоморфной формы.

XV – XVII вв. Встречено по две колоды трапециевидной и ладьевидной форм, три колоды прямоугольной формы и девять колод антропоморфной формы.

XVI – XVII вв. Встречен один составной гроб прямоугольной формы, две долбленых колоды трапециевидной формы, семь прямоугольных колод, восемь колод антропоморфной формы и десять ладьевидной формы.

Обобщая данные по выборке XV – XVII вв., можно говорить о том, что наиболее часто встречаются долбленые колоды антропоморфной формы (24 экземпляра). Согласно Т.Д. Пановой, колоды антропоморфной формы, встреченные на московских кладбищах, датируются XV – XVII вв., псковские колоды антропоморфной формы относятся к периоду XVI – XVII вв., антропоморфная колода XVII в., с округлым выступающим

оголовьем, была обнаружена в Старице (Панова, 2004. С. 72). Обратившись к материалам археологических исследований 1955 г. кладбища при церкви Жен Мироносиц (Москва, Зарядье), оказалось возможным сузить даты использования колод антропоморфной формы на этом памятнике – с XV по 1566 г. (Дубынин, 1960. С. 78). Отметим, что в нашей выборке погребальных конструкций XV в. не встречено ни одной антропоморфной колоды, только один подобный гроб, возможно, обнаружен при исследовании некрополя Чудова монастыря Московского Кремля (погребение №44). Однако, в связи с тем, что головная часть погребения не сохранилась, достоверно определить антропоморфную форму не представляется возможным. В группе XV – первой половины XVI вв. встречено две колоды антропоморфной формы, равно как и в группе погребений XVI в. В группах XV – XVII и XVI – XVII вв. антропоморфных колод встречено уже девять и восемь соответственно.

Таким образом, представляется возможным утверждать, что долбленые колоды антропоморфной формы появляются в XV в., однако периодом наибольшего их распространения следует считать XVI – XVII вв. Необходимо также отметить, что после XVII в. антропоморфных колод в анализируемой нами выборке деревянных погребальных конструкций монастырских некрополей более не встречено.

Второе место по частоте встречаемости занимают колоды ладьевидной формы, их встречено 18 экземпляров. Начинают они появляться в погребениях XV в. (2 экземпляра), в группе XV – XVII вв. их также две, в XVI – XVII вв. их встречено 14. Это опровергает тезис Пановой Т.Д., что колоды подобной формы появляются во второй половине XVI в. и используются преимущественно только в этом столетии (Панова, 2004. С. 72, 73). Отметим, что данное наблюдение исследовательницы было основано всего на трех находках колод ладьевидной формы, с этим и связана столь узкая хронологическая привязка. Необходимо подчеркнуть также то, что в рассматриваемой выборке колоды ладьевидной формы встречены также в захоронениях XVIII в.

В обобщенной выборке XV – XVII вв. 16 долбленых колод имеют прямоугольную форму. Единично (1 – 2 экземпляра) колоды такой формы встречены в захоронениях XIV, XV, XV – первой половины XVI, XVI, XVII вв. Наибольшее их количество зафиксировано в группе XVI – XVII вв. – здесь их встречено семь экземпляров. Необходимо отметить, что, также, как и антропоморфные колоды, колоды прямоугольной формы после XVII в. в анализируемой нами выборке деревянных погребальных конструкций монастырских некрополей более не встречаются.

Менее всего представлены колоды трапециевидной формы – их встречено всего шесть. В рассматриваемой выборке они единично фиксируются с XV в.

Составные гробы в данной выборке встречаются единично – два трапециевидных гроба и один прямоугольный. Появляются они с XVI в. и имеют в сечении прямоугольную форму.

XVIII в. Встречено две долбленые колоды ладьевидной формы и три составных гроба трапециевидной в плане формы.

Конец XVII – XVIII вв. Встречено пять составных гробов трапециевидной в плане формы. В сечении эти гробы также имеют слабо выраженную трапециевидную форму.

XIX в. Встречено 14 гробов трапециевидной в плане формы.

XVIII – XIX вв. Встречено три составных гроба трапециевидной в плане формы и одна долбленая колода также трапециевидной формы.

Конец XIX – начало XX вв. Встречен 21 составной гроб трапециевидной в плане формы.

Начало XX в. Встречена одна колода трапециевидной формы и 4 составных гроба также трапециевидной формы.

Обобщая данные по выборке XVIII – начала XX вв., можно говорить, что, начиная с XVIII в. форма составных гробов в сечении становится трапециевидной. В XVIII в. это выражено слабо, однако уже в XIX веке ширина торца в верхней своей части может превышать ширину в нижней части в 1,5 раза. Составных гробов прямоугольной в плане формы не встречено. Долбленые колоды встречаются редко (тогда как составных гробов трапециевидной формы в данной группе представлено 50 экземпляров), преимущественно в XVIII в. Лишь одна колода трапециевидной формы встречена в погребении начала XX в.

Таким образом, характеризуя погребальные конструкции монастырских некрополей, можно сделать несколько выводов. Во-первых, на территории монастырских некрополей до XVIII в. составные гробы встречаются единично, наиболее раннее захоронение в составном гробу относится к XVI в.

Во-вторых, с XVIII в. количество составных гробов трапециевидной формы начинает значительно превышать количество долбленых колод. Определенно эти изменения в составе типов погребальных конструкций связаны с законодательными изменениями XVIII в., регулирующими правила захоронения. Помимо различных требований санитарного характера, появляются требования, касающиеся оформления вместилищ для тела. Так, в 1723 году издан указ «О неделании дубовых гробов». От священников стали требовать никого в дубовых гробах не погребать. Позже Петр I запретил и делание долбленых сосновых гробов — их теперь можно было делать только из досок. Однако в единичных случаях долбленые колоды встречаются как на элитных монастырских некрополях, так в провинциальных монастырях.

В-третьих, можно утверждать, что колоды ладьевидной и антропоморфной форм единично начинают появляться в XV в., период их активного использования – XVI – XVII вв. После XVII в. антропоморфные колоды более не встречаются, ладьевидные доживают до XVIII в. Колоды прямоугольной формы используются до XVII в. включительно, а вот трапециевидные колоды встречаются нечасто, но бытуют вплоть да начала XX в.

В-четвертых, выделяется различие между формами составных гробов разных периодов – если до XVII в. поперечное сечение гробов прямоугольное, то с конца XVII в. сечение гробов имеет слабо выраженную форму трапеции. Трапециевидное сечение с течением времени приобретает все более яркое выражение.

Частота встречаемости определенных типов и видов деревянных погребальных конструкций на территории приходских кладбищ в различные хронологические периоды.

Из общего объема выборки были отобраны датированные погребения с сохранившимися деревянными погребальными конструкциями, для которых оказалось возможным определить тип и вид. Всего таких погребений, происходящих с прицерковных кладбищ, оказалось 264. При этом только 127 из них имеют хронологическую привязку с точность до века.

В отдельную подгруппу выделены материалы погребений элитных некрополей – сюда вошли погребения Дмитровского и Угличского кремлей, а также присоборные захоронения с кладбищ при Спасо-Преображенском соборе г. Твери и при Благовещенском соборе г. Гороховца. В данной выборке оказалось 56 погребальных конструкций, все они имеют датировки, хронологические рамки которых превышают сто лет.

XIV – XV вв. Встречено по два экземпляра долбленых антропоморфных колод и составных прямоугольных гробов; по одной колоде трапециевидной и прямоугольной форм и один составной гроб трапециевидной формы.

XV – начало XVI вв. Встречено две антропоморфные колоды, по одному экземпляру колод трапециевидной и ладьевидной форм, составных гробов трапециевидной и прямоугольной форм.

Конец XV – начало XVII вв. Встречено три составных гроба трапециевидной формы и один гроб прямоугольной формы.

XVI – XVII вв. Встречено три составных гроба прямоугольной формы, две колоды прямоугольной формы, по одному экземпляру – составной гроб трапециевидной формы и антропоморфная колода.

XVI – начало XVIII вв. Встречено четыре долбленых колоды ладьевидной формы, три – антропоморфной, по одной колоде прямоугольной и трапециевидной форм и один составной гроб прямоугольной формы.

Конец XV – XVIII вв. Встречено 18 колод антропоморфной и три колоды ладьевидной форм.

Конец XIX – начало XX вв. Встречен один составной гроб трапециевидной формы.

Несмотря на кажущуюся разрозненность материалов, обращает на себя внимание следующее – во-первых, в каждом (за исключением гороховецкой группы) хронологическом периоде присутствуют составные гробы прямоугольной и трапециевидной форм, однако долбленых колод подавляющее большинство. Исключение составляет поздняя группа. Во-вторых, не фиксируется увеличение количества составных гробов трапециевидной формы, как это фиксировалось при анализе выборки погребальных конструкций, происходящих из погребений монастырских некрополей. Необходимо также отметить, что в хронологических группах, захватывающих XVIII столетие, присутствуют долбленые колоды всех форм, а не только ладьевидной, что также является отличием от предыдущей выборки.

Основная группа материалов с прицерковных кладбищ представлена 208 деревянными погребальными конструкциями. Более половины из них имеет датировку с точностью до столетия.

XIV – XV вв. Встречена одна долбленая колода трапециевидной формы.

Конец XV в. Встречено пять колод ладьевидной формы, одна антропоморфной и один составной гроб трапециевидной формы.

XV – XVII вв. Встречено по одной ладьевидной и прямоугольной колоде.

XVI в. Встречена одна долбленая колода прямоугольной формы, четыре – трапециевидной, по 12 антропоморфной и ладьевидной форм; восемь составных гробов прямоугольной формы и 39 трапециевидной.

XVII в. Встречено по две колоды прямоугольной и трапециевидной форм, три колоды ладьевидной формы, четыре антропоморфной; пять составных гробов прямоугольной формы и 13 трапециевидной.

XV – XVII вв. Встречена одна долбленая колода прямоугольной формы.

XVI – XVII вв. Встречено по одной долбленой колоде прямоугольной, трапециевидной и антропоморфной форм.

Конец XVI – XVII вв. Встречена одна колода антропоморфной формы.

Середина XVI – XVIII вв. Встречено по одной долбленой колоде антропоморфной и ладьевидной форм, пять составных гробов трапециевидной формы.

XVII – XVIII вв. Встречено по одной долбленой колоде антропоморфной и ладьевидной форм, пять долбленых колод трапециевидной формы, три составных гроба трапециевидной формы.

XVIII в. Встречено по две колоды прямоугольной, трапециевидной, ладьевидной, антропоморфной форм; три составных гроба прямоугольной формы и четыре трапециевидной.

XVIII – XIX вв. Встречена одна долбленая колода прямоугольной формы, по три – трапециевидной и ладьевидной форм, 13 антропоморфных колод, шесть составных гробов прямоугольной формы и 30 трапециевидной.

Как можно увидеть, до XVI в. преобладают долбленые колоды, составные гробы трапециевидной формы единично начинают фиксироваться с конца XV в. С XVI в. этот вид погребальных конструкций становится преобладающим. Необходимо также отметить, что колоды антропоморфной и ладьевидной форм также появляются в XV в.

Для удобства сравнения с выборкой погребальных конструкций, происходящих из монастырских некрополей, проведено разделение на хронологические подгруппы – до XVIII в., промежуточная подгруппа, группа XVIII – XIX вв.

Наиболее часто встречаемый вид погребальных конструкций в период XIV – XVII вв. – долбленые колоды ладьевидной формы (21 экземпляр). В группе конца XV в. их встречено пять, наибольшее количество зафиксировано в XVI в. (12), в группе XVII в. их только три.

Следующий распространенный вид – колоды антропоморфной формы (19 экземпляров). Они также единично встречаются в погребениях конца XV в., наиболее распространены в XVI в. и их количество идет на спад в XVII в.

Долбленых трапециевидных колод встречено всего 8, а колод прямоугольной формы всего 6. Из-за малого количества динамику распространения проследить трудно, можно лишь говорить, что колод трапециевидной формы чуть больше в XVI в., чем в другие периоды, а прямоугольной – в XVII в.

Как уже говорилось выше, с XVI в. большое распространение получают составные гробы трапециевидной в плане формы, в данной хронологической подгруппе их 53 экземпляра. При этом составных гробов прямоугольной формы встречено всего 13. В этом проявляется отличие от состава аналогичной хронологической группы в категории элитных городских некрополей, где количество составных гробов прямоугольной формы превышает количество составных гробов трапециевидной формы. Кроме того, в отличие от набора погребальных конструкций, происходящих с территории монастырских некрополей, в данной выборке составные гробы прямоугольной формы в период XVIII –

XIX вв. не перестают встречаться, хотя их по-прежнему значительно меньше, чем трапециевидных.

В промежуточный период попали хронологические группы середины XVI – XVIII вв. и XVII – XVIII вв. В данной группе не встречены гробы прямоугольной формы – ни долбленые, ни составные. Преобладают составные гробы трапециевидной формы (8 экземпляров), встречено пять долбленых колод также трапециевидной формы, по две колоды ладьевидной и антропоморфной форм.

В группе XVIII – XIX вв. преобладают также составные гробы трапециевидной формы (34 экземпляра). Среди долбленых наиболее распространены антропоморфные колоды – их встречено 15 экземпляров. Составных гробов прямоугольной формы встречено 9, по пять колод трапециевидной и ладьевидной форм, три прямоугольных.

Таким образом, в отличие от выборки погребальных конструкций монастырских некрополей, на городских некрополях, несмотря на запретительное законодательство XVIII в., долбленых колод по-прежнему много, они составляют 40% от общего количества погребальных конструкций. При этом до XVIII в. их количество как на элитных некрополях, так и рядовых незначительно больше – они составляют 46 и 45% соответственно. Основным различием по составу погребальных конструкций элитных и рядовых некрополей является то, что на элитных некрополях отсутствует преобладание составных гробов трапециевидной формы.

Основным прослеженным сходством является значительное преобладание долбленых колод антропоморфной и ладьевидной форм на всех группах некрополей в период до XVIII в. По преобладанию долбленых колод прямоугольной формы выборка погребальных конструкций, происходящих с монастырских некрополей, сближается с выборкой из элитных городских кладбищ. На территории рядовых некрополей более распространены колоды трапециевидной формы. Также следует отметить то, что в последней группе прослежено, что колоды антропоморфной и ладьевидной формы продолжают активно использоваться и в XVIII – XIX вв.

Частота встречаемости определенных типов и видов деревянных погребальных конструкций, используемых для захоронения детей, на территории приходских кладбищ в различные хронологические периоды.

Отдельно были рассмотрены 95 деревянных погребальных конструкций из детских захоронений. Из них только 65 имеет датировку, и только 38 из них имеет датировку с точностью до века. Анализ проходил аналогично – было выполнено разделение на подгруппы элитных и простых городских кладбищ.

Относительно элитных городских некрополей, можно говорить о том, что единственный составной гроб трапециевидной формы, датированный периодом XIV – XV вв., является детским и происходит с некрополя I Дмитровского кремля. Кроме того, единственная долбленая колода антропоморфной формы, происходящая из погребения, датированного периодом XVI – XVII вв., так же происходит из детского захоронения. Что касается широкого периода конца XV – XVIII вв., то здесь общая картина соотношения различных видов долбленых колод не меняется.

Анализируя выборку, происходящую с территории прицерковных кладбищ, можно отметить следующее – долбленые колоды прямоугольной формы практически повсеместно (8 из 9) происходят из захоронений детей.

Для периода XV в. можно говорить о том, что из пяти встреченных колод ладьевидной формы, 4 являются детскими, единственная антропоморфная колоды этого периода также содержала захоронение ребенка.

Для периода XVII в. можно говорить о том, что обе датированные этим периодом долбленые колоды трапециевидной формы – детские, а из четырех антропоморфных три также содержали останки детей.

Анализируя детскую выборку XIV – XVII вв. (по аналогии с предыдущими разделениями), можно сделать вывод о том, что количество долбленых колод значительно превышает количество составных гробов – их встречено соответственно 28 и 8 экземпляров. Как и в погребениях взрослых, наиболее распространены долбленые колоды ладьевидной и антропоморфной форм, меньше всего встречено трапециевидных колод. Составные гробы для захоронения детей использовались редко – встречно всего по четыре детских захоронения, совершенных в составных гробах прямоугольной и трапециевидной формы.

Для периода XVIII – XIX вв. среди долбленых колод так же, как и в погребениях взрослых, преобладают антропоморфные колоды, для остальных видов ситуация меняется – встречено три колоды прямоугольной формы, две – ладьевидной и одна трапециевидной форм. Составных гробов по-прежнему мало – их встречено три прямоугольных и два трапециевидных.

Частота встречаемости определенных типов и видов деревянных погребальных конструкций, используемых для захоронения взрослых, на территории приходских кладбищ в различные хронологические периоды.

Таким образом, если из общей выборки убрать детские погребальные конструкции, то можно говорить о том, что в целом картина по соотношению долбленых и составных гробов в различные хронологические периоды существенно не поменяется – количество

долбленых колод составляет от 26,9% (период с XVIII в.) до 32,6% (период до XVIII в.). Напомним, что в общей выборке эти значения составляли 39,4% и 45% соответственно. Общее соотношение по встречаемости видов колод в период до XVIII в. также не поменялось – по-прежнему чаще всего встречаются антропоморфные колоды, затем ладьевидные, трапециевидные и прямоугольные. Что касается периода, начиная с XVIII в., то антропоморфные колоды по-прежнему являются наиболее распространенными, далее идут трапециевидные и ладьевидные колоды, а вот прямоугольные исчезают. Что касается составных гробов, то для всех хронологических групп ситуация остается прежней – преобладают составные гробы трапециевидной формы.

Если сравнивать полученные результаты с выборкой монастырских некрополей, то совершенно очевидно, что колоды прямоугольной формы, использующиеся на территории монастырских некрополей практически наравне с ладьевидными, на территории прицерковных кладбищ практически не встречаются.

Детали погребальных конструкций и их хронологические особенности.

Отличительными признаками долбленых колод XIV – XV вв. можно назвать ярко выраженное изголовье – как снаружи, так и изнутри, и массивное изножье.

Для долбленых колод XVI в. в меньшей степени характерно выраженное изнутри оголовье – оно сводится к прямоугольным нишам для головы и приподнятой головной части. Снаружи головная часть по-прежнему выделяется массивностью и четкими контурами (в случае антропоморфных колод). Основная форма – подпрямоугольное выступающее оголовье с плечиками мягких очертаний. Прямые плечики или выступающие округлые встречены в единичных случаях. В единичных случаях головная часть погребальной конструкции не выражена, антропоморфная форма достигнута путем оформления ножной части погребальной конструкции. Изножье колод по-прежнему массивное.

В XVII в. оформление долбленых колод сильно упрощается – внутреннее пространство выделено лишь в отдельных случаях во взрослых погребениях. Торцы и стенки долбленых колод становятся значительно менее массивными. Колоды антропоморфной формы имеют как подпрямоугольное выступающее оголовье, так и выступающее округлое оголовье с прямыми плечиками.

Для составных гробов тенденция к утоньшению досок также прослеживается. С XVII в. чаще встречаются наборные доски крышек гробов. В ярославской выборке наблюдается, что для составных гробов использованы доски, ранее бывшие в употреблении, они имеют нефункциональные пазы и нередко различаются по толщине.

Для периода XVIII в. можно отметить то, что у колод антропоморфной формы значительно упрощается форма плечиков, они практически прямые. Для колод остальных видов также характерно упрощение как внешнего оформления погребальной конструкции, так и внутреннего. Ниши для головы более не встречаются, а приподнятое оголовье можно встретить в единичных случаях, при этом высота его незначительна – 1 – 2 см. Ножная часть так же не оформлена, стенки колоды имеют практически одинаковую ширину по всей длине.

Доски составных гробов также утончаются – расширение досок стенок в головной и ножной части теперь имеет только практический характер и обеспечивают более прочную конструкцию крепления при помощи пазов. Можно отметить, что для гробов, доски которых крепились без гвоздей, практически повсеместным становится использование крепления на сквозной ласточкин хвост. С XVIII в. сечение составных гробов повсеместно становится трапециевидным.

Для XIX в. ярко выраженное трапециевидное сечение составных гробов является основным признаком. Для долбленых колод хорошей сохранности можно констатировать то, что поменялась технология их изготовления – ручной способ сменился механическим. Стенки таких колод очень тонкие, не превышают 2 см. Торцы также значительно тоньше, чем торцы долбленых колод предыдущих периодов.

§5.4. К вопросу о создании единой системы описания деревянных погребальных конструкций позднего Средневековья и Нового времени.

В целях упрощения и унификации фиксации деталей деревянных гробов, обнаруженных в ходе археологических исследований, автором создан двухсторонний бланк, на котором в графическом и текстовом виде собрана информация, необходимая для полного описания погребальной конструкции. Данная информация включает в себя указание мест взятия необходимых обмеров; данные по форме (в плане и в сечении) как самой погребальной конструкции, так и ее крышки; для составных гробов с креплением досок при помощи пазов – указание мест расположения пазов и/или шипов. Также представлены детали (оформление изголовья изнутри, наличие или отсутствие рельефа на досках гроба и/или крышки), которые могут помочь в датировке погребального комплекса в целом.

На стороне 1 бланка собрана информация о деталях долбленых колод. В блоке *а* необходимо отметить, какую форму в плане имеет погребальная конструкция и ее размеры. Для указания высоты гроба (в изголовье и в изножье) предусмотрено место в нижней части блока *а*.

Ввиду простой конструкции колоды прямоугольной и трапециевидной формы объединены в единый кластер, контуры обозначены линиями разных типов. Колода прямоугольной формы предполагает два обмера в плане – длину и ширину, колода трапециевидной формы – три обмера – длину, ширину в изголовье и в изножье.

Центральная часть блока *а* посвящена колодам антропоморфной формы. Представлено четыре варианта формы оголовья – выступающее трапециевидное, округлое и прямоугольное оголовье с прямыми плечиками и подпрямоугольное оголовье с плавной линией плечиков. Основная форма конструкции так же имеет четыре разновидности – прямоугольная, трапециевидная, антропоморфная с ярко выраженным или плавным сужением в изножье. Контуры обозначены линиями разных типов и толщины. Стрелками указаны места взятия необходимых обмеров – общей длины колоды, длины выступающего оголовья, изножья (в случае его яркой выраженности); ширины в изголовье (при прямоугольном или подпрямоугольном выступающем оголовье), в плечиках, в изножье, в месте сужения к ножной части (для колод с ярко выраженным сужением в изножье).

Все три подвида колод ладьевидной формы (с плавным расширением в центральной части, с расширением в верхней половине, с плавным расширением в центральной части и значительным сужением в ножной) так же объединены в единый кластер. Разновидности обозначены линиями разных типов. Стрелками указаны места необходимых обмеров – общей длины колоды, длины изножья (для подвида, имеющего значительное сужение в ножной части); ширины в изголовье, в месте максимального расширения, сужения и в изножье.

Блок *б* иллюстрируют вариативность оформления головной части колоды изнутри. При заполнении блока предполагается отметить, имеет ли гроб приподнятое оголовье или дно гроба изнутри плоское и не имеет возвышения в головной части. Так же представлено три варианта оформления ниш для головы, которые могут иметь антропоморфную и прямоугольную форму, или могут быть не выражены.

Блок *в* посвящен форме дна долбленой колоды, которое может быть округлым, уплощенным или плоским. В последнем случае поперечное сечение может по форме приближаться как к прямоугольнику, так и к трапеции.

Блок *г* посвящен крышкам гроба. Указано четыре варианты формы сечения крышек – полукруглая, килевидная (приближена по форме к равнобедренному треугольнику), плоская (с указанием вариантов – цельная или наборная из нескольких досок), трапециевидная (встречается также термин «двухскатная» (Беляев, 2011. С. 16)). Для крышек трапециевидной формы представлены варианты крепления досок крышки друг с

другом – при помощи гвоздей или прямых сквозных шипов. Отдельный пункт блока *г* посвящен вопросу о способе крепления крышки и гроба – крышка могла быть прибита гвоздями, просто накладываться, не имея никаких дополнительных креплений или крепиться способом в накладку вполдерева – в этом случае мы видим подтесы по периметру крышки, с внутренней стороны и по периметру гроба, в верхней части стенок и/или торцов. Стрелками указаны места взятия необходимых обмеров – ширины и высоты крышки гроба. Для крышек килевидной формы замер высоты производится дважды – в изголовье и изножье. Поскольку случаи, когда длина крышки не совпадают с длиной гроба, единичны, то указание длины крышки (в случае несовпадения) переносится в раздел «примечания».

В бланке предусмотрено также место для примечаний, где можно отметить наличие декоративных элементов погребальной конструкции – ручек, накладок под ручки, ножек, тканевой обивки, окраса досок, декоративных наверший и др. Здесь же можно указать и другие, реже встречающиеся детали оформления вместилища для тела погребенного – например, использование бересты, двойные крышки, барельефы, наличие дощатого перекрытия над гробом и пр., а так же (при желании) детали погребального обряда – подушки под головой, поза погребенного и др.

На стороне 2 бланка собрана информация о конструктивных особенностях составных гробов. Блок *а* имеет два раздела – графический и текстовый. В графическом разделе необходимо указать форму гроба в плане – прямоугольную, трапециевидную или антропоморфную. Последняя предполагает следующую конструкцию – дно и стенки гроба представляют собой единый короб, выдолбленный из цельного ствола дерева, торцы – отдельные доски, которые крепятся при помощи гвоздей или шипов. Кроме того, в графическом разделе блока *а* стрелками указаны места взятия части необходимых обмеров. Для составных гробов прямоугольной формы – длина и ширина гроба; трапециевидной формы – длина и ширина в изголовье и изножье. Для составных гробов антропоморфной формы, помимо всего прочего, необходимо также измерить длину выделенной ножной части и ширину в месте начала сужения. Поскольку гробы этого типа составлены из трех – пяти деталей (досок), признано целесообразным введения текстового раздела в блок *а*, для указания размеров досок, составляющих гроб. Необходимо указать высоту гроба в изголовье и изножье, размеры доски дна, стенки (или стенок, если погребальная конструкция по какой-либо причине не симметрична), и торцов. В случае, если необходимо взять более одного обмера, под строками указана информация о том, какие именно и в каком конкретном месте берутся измерения. Отдельно стоит отметить, что ширину торцевой стенки необходимо измерять не в центральной части доски, а в

верхней (в месте крепления с крышкой) и нижней (у дна) частях, поскольку зачастую визуально сложно определить, имеет гроб в сечении прямоугольную или трапециевидную форму. Исключение составляют лишь составные гробы преимущественно распространенных в XIX – начале XX вв., ширина торцов которых в верхней части может превышать ширину торцевой доски в нижней части примерно в 1,5 раза. Форма гроба в сечении – один из хронологических маркеров, что подтверждено в ходе аналитических исследований, проведенных автором, поэтому данной детали и уделяется столь пристальное внимание. В этот же блок вписываются размерные характеристики крышки.

Блок *б* посвящен способу сложения досок гроба. Различают два способа сложения – при помощи пазов или гвоздей. В случае, если все доски гроба крепятся при помощи гвоздей, можно заполнить необходимый раздел, и, в случае необходимости, отметить на схеме, расположенной в блоке *а*, места обнаружения гвоздей. В случае, если доски гроба крепятся при помощи пазов или шипов, то необходимо заполнить колонку, расположенную в левой нижней части стороны 2 бланка. В верхней части колонки в графическом виде представлены варианты крепления доски дна. Так (текстовое описание вариантов крепления дано в порядке сверху вниз), доска дна может вставляться в продольный глухой паз, выдолбленный в нижней части стенок гроба; по краям доски дна могут быть выдолблены поперечные пазы для вставки торцевых стенок; по краям доски дна, перпендикулярно ей, могут быть вставлены деревянные шипы, которые также вставлялись в глухие пазы, выдолбленные с внешней стороны досок стенок; с внешней стороны доски дна могут быть выдолблены поперечные глухие пазы для вставки поперечных планок, края которых вставлялись в сквозные пазы, выдолбленные в нижней части боковых стенок; с внутренней стороны доски дна могли быть выдолблены продольные пазы для вставки досок стенок; в нижней части торцевых досок могут быть выдолбленные глухие пазы для вставки доски дна, в зависимости от того, продольный паз или глухой, края доски дна могут быть прямыми или иметь глухие шипы, вставляющиеся впотемок. В нижней части колонки блока *б* расположен раздел, иллюстрирующий вариативность крепления торцевых досок гроба со стенками. Так (текстовое описание вариантов крепления дано в порядке слева направо), торцевые доски могли вставляться в поперечные глухие пазы, выдолбленные по краям досок стенок. Такой способ сложения хорошо вычленяется даже при относительной плохой сохранности деревянной погребальной конструкции (в виде полос и пятен древесного тлена), за счет хорошей видимости выпусков боковых досок за торцевые. Еще один способ крепления торцевых досок гроба со стенками – в сквозной ласточкин хвост. Отметим, что этот способ

крепления, согласно наблюдениям автора, появляется лишь в XVIII в. (Васильева, 2018. С. 36).

В блоке *в* необходимо отметить форму гроба в сечении – прямоугольную или трапециевидную. О важность данной детали уже было указано выше.

Блок *г* посвящен такой детали деревянных гробов, как рельефу досок – крышки и/или гроба. Эта деталь, как показывают наблюдения автора, относится преимущественно к гробам из захоронений знатных лиц XIX в.

Блок *д*, как и на стороне 1 бланка, посвящен форме крышек деревянных гробов. Поскольку размеры крышки вписываются в текстовый раздел блока *а*, то в блоке *д* на стороне 2 бланка, посвященной составным гробам, убраны обозначения для мест взятия обмеров крышки во избежание дублирования данных.

Так же, как и на стороне 1, в нижней части предусмотрено место для примечаний, где можно отметить наличие вышеперечисленных декоративных элементов погребальной конструкции и других деталей.

ЗАКЛЮЧЕНИЕ

Данная диссертационная работа посвящена исследованию подземных деревянных погребальных конструкций городских и монастырских некрополей позднего Средневековья и Нового Времени Верхнего Поволжья. Кроме того, в качестве сравнительного материала использованы данные, полученные при раскопках к северу (Великий Новгород) и к югу (Киев) от региона исследования, это же помогло реконструировать отдельные виды гробов.

Целью настоящей работы стала фиксация типологических особенностей подземных погребальных деревянных конструкций в разные хронологические периоды в рамках эпох позднего Средневековья и Нового времени. Важность поставленной цели неоспорима – такая фиксация позволяет выявить хронологические маркеры, с помощью которых возможно датировать безынвентарные христианские захоронения или уточнить их датировку.

Для достижения этой цели были проведены: сравнительный анализ материалов, происходящих с территории городских кладбищ и монастырских некрополей; систематизация и распределение по хронологическим периодам различных деталей деревянных погребальных конструкций (крышки, использование гвоздей, украшения и пр.); анализ соотношения долбленых и составных гробов в разные хронологические периоды. Отдельно проанализированы группы городских центральных и городских прицерковных кладбищ и монастырских некрополей, а также группы взрослых и детских захоронений; анализ частоты встречаемости конкретных типов, видов и подвидов деревянных погребальных конструкций в различные хронологические периоды.

Для унификации данных, полученных при раскопках городских и монастырских некрополей, материалы которых послужили источниками исследования, автором работы были выполнены описания каждой погребальной конструкции, вошедшей в корпус источников для написания данной диссертационной работы (см. Приложение 2). Эта необходимость вызвана разнородностью данных, представленных в научных археологических отчетах, которая, в свою очередь, вызвана различиями во мнениях исследователей на целесообразность скрупулезной фиксации остатков деревянных погребальных сооружений, находимых при исследовании городских и монастырских некрополей. Кроме того, были проанализированы основания для датировок погребений с сохранившимися деревянными погребальными конструкциями, данные авторами раскопок.

Унифицировав все имеющиеся в нашем распоряжении данные, мы получили возможность достоверного сравнительного анализа деревянных погребальных

конструкций, послуживших источниками для написания настоящей работы. Изначально все данные были сведены в таблицы, в которых учитывались такие категории, как датировка, сохранность, тип, вид, подвид. Для наглядности была создана также сводная таблица по всем рассматриваемым объектам (см. Приложение 3).

Благодаря проведенной подготовительной работе стало возможным проводить сравнительный анализ подземных деревянных погребальных конструкций, послуживших источниками для настоящего исследования. Прослежена разница в соотношении типов погребальных конструкций (долбленых колод и составных гробов), обнаруженных при изучении городских и монастырских некрополей. Проведен анализ распространения видов деревянных погребальных конструкций на городских и монастырских некрополях, выявлены сходные и отличительные признаки этих групп. Уточнено время появления того или иного вида погребальной конструкции, выявлены периоды наиболее активного их использования, уточнено время прекращения использования. Прослежена разница в составе погребальных конструкций, использующихся для захоронений взрослых и детей. При этом определено, что для захоронения женщин и мужчин использовались одни и те же виды и подвиды деревянных погребальных конструкций, разница фиксируется лишь в размерах – женские гробы, как правило, меньше мужских, что объясняется антропологическими особенностями представителей разных полов. Выявлены хронологические признаки деревянных погребальных конструкций (долбленых колод и составных гробов), относящихся к различным периодам в рамках эпох позднего Средневековья и Нового времени.

Кроме того, по результатам исследования были внесены коррективы в типологию, разработанную Т.Д. Пановой. Помимо уточнения по хронологии, что удалось за счет рассмотрения значительного количества деревянных погребальных конструкций XVII – начала XX вв., были внесены следующие дополнения:

- выявлен третий вид составных гробов (антропоморфный);

- выявлено два подвида составных трапециевидных гробов (простые и с расширением в плечиках);

- установлено, что способ сложения составных гробов трапециевидной формы мог быть как на гвоздях, так и на пазах;

- поскольку у всех долбленых колод возможно оформление оголовья изнутри, то не очевидна необходимость выделять нишу для головы как подвид того или иного вида долбленых колод.

Важным дополнением к исследованию Т.Д. Пановой стала корректировка встречаемости определенных видов и подвидов деревянных погребальных конструкций в

различные хронологические периоды. Относительно долбленых колод прямоугольной формы можно добавить то, что самые поздние экземпляры встречаются не только в XV – XVI вв. (Панова, 2004. С. 70), но и в еще более позднее время – несколько таких колод обнаружено при исследовании некрополя Введенского монастыря в г. Бежецк Тверской области, если же принимать во внимание погребальные конструкции, использующиеся для захоронения детей, то можно говорить о том, что колоды этого вида встречаются вплоть до XVIII – XIX вв.

Относительно колод трапециевидной формы можно лишь добавить то, что данный вид, не являясь наиболее распространенным на территории Верхнего Поволжья, встречается во все хронологические периоды в рамках настоящего исследования. Наиболее поздний пример захоронения в трапециевидной колоде относится к началу XX в., совершено данное погребение на территории Академического некрополя Московской духовной академии (Троице-Сергиева лавра, Московская область).

Что касается колод антропоморфной формы, то единичные экземпляры начинают появляться в XV в., период их активного использования – XVI – XVII вв., после чего на территории монастырских некрополей антропоморфные колоды более не встречаются, а на городских некрополях они встречаются вплоть до XVIII – XIX вв., причем используются как для захоронения взрослых, так и для захоронения детей.

Наиболее серьезной корректировке подверглись хронологические рамки бытования ладьевидных колод, связано это с обилием таких находок среди материалов настоящего исследования. Колоды ладьевидной формы являются наиболее распространенным видом долбленых колод как на городских, так и на монастырских некрополях, как для захоронений взрослых, так и детей. Относительно хронологических рамок бытования данного вида погребальных конструкций можно отметить следующее – так же, как и антропоморфные колоды, единичные экземпляры колод ладьевидной формы начинают появляться в XV в., на территории монастырских некрополей такие колоды встречаются в захоронениях вплоть до XVIII в. включительно, на городских некрополях они встречаются вплоть до XVIII – XIX вв., используются как для захоронения взрослых, так и для захоронения детей.

Колод вида 5, выделенного Т.Д. Пановой, среди источников исследования не встречено, несмотря на то, что подвид А выделен исследовательницей на основании находки, обнаруженной при архитектурно-археологических работах в Отроче монастыре г. Твери (Панова, 2004. С. 73). Вопрос о том, следует ли выделять погребальные конструкции – как деревянные, так и каменные – в отдельный вид или закругленная головная часть является вариантом оформления выступающего оглавия антропоморфной

конструкции, на настоящий момент открыт, и в решении его должны принимать участие исследователи, занимающиеся разработкой типологий как деревянных, так и каменных погребальных конструкций.

Относительно деревянных погребальных конструкций второго типа – гробов-ящиков из досок, можно отметить то, что соотношение гробов прямоугольной и трапециевидной формы в настоящем исследовании отличается от выборки, использованной Т.Д. Пановой для написания ее работы. Количество гробов трапециевидной формы значительно превышает количество гробов прямоугольных. Составные гробы трапециевидной формы преобладают на провинциальных городских кладбищах на протяжении всего рассматриваемого нами периода. На монастырских некрополях и центральных городских кладбищах это преобладание не фиксируется, количество прямоугольных и трапециевидных составных гробов примерно одинаковое. Лишь с XVIII в. на территории монастырских некрополей нами не встречено ни одного составного гроба прямоугольной формы.

Для обоих видов составных гробов определен хронологический маркер – форма сечения. Если до XVIII в. сечение составных гробов прямоугольное, то с XVIII в. оно становится трапециевидным, вначале это выражено слабо, однако с течением времени соотношение ширины торцов в нижней (у дна) и верхней (у крышки) приближается к 1:1,5. Это наблюдение справедливо для погребальных конструкций со всех некрополей, материалы которых послужили источниками для написания диссертационной работы.

Значительное количество находок деревянных составных гробов, в том числе, хорошей сохранности, позволяет нам выделить подвиды А и Б вида 2 – доски составных гробов трапециевидной формы могли крепиться как при помощи гвоздей, так и при помощи пазов. Кроме того, появляются составные гробы трапециевидной формы с плавным расширением в плечиках, которое формировалось при помощи насечек, перпендикулярных дну гроба. Все встреченные нами экземпляры имеют крепление досок при помощи гвоздей.

Автором настоящего исследования выделен еще один вид составных гробов – антропоморфный. В выборке погребальных конструкций, происходящих из некрополей, расположенных на территории Верхнего Поволжья, присутствует лишь один экземпляр подобного сооружения, однако нам известны находки таких гробов на кладбище, расположенном возле церкви Воздвижения Креста Господня в Великом Новгороде (Гайдуков, Олейников, 2017). Тип сложения данного вида погребальных конструкций следующий: дно со стенками представляют собой единый короб, торцы прибиты железными гвоздями к стенкам.

Таким образом, нам представляется целесообразным выделять три вида составных гробов – прямоугольные, трапециевидные, антропоморфные, в виде 2 (составные гробы трапециевидной формы) выделять два подвида – простые и с расширением в плечиках. Способ крепления – на пазах, гвоздях, деревянных втулках, при помощи шипов и планок предлагается не выделять отдельными подвидами, а переносить в описание каждой конкретной погребальной конструкции. Сюда же целесообразно включать и упоминание о наборных досках составных гробов.

Еще одно важное дополнение к типологии деревянных погребальных конструкций, разработанной Т.Д, Пановой касается крышек гробов. Крышки встречаются четырех видов – полукруглые, килевидные, плоские и многоскатные (в источниках к настоящему исследованию встречены двухскатные крышки). Среди материалов, послуживших источниками для настоящего исследования, наиболее редки находки крышек полукруглой формы, причем они встречены лишь в сочетании с долбленными колодами. Двухскатные (трапециевидные в сечении) крышки использовались только для составных гробов. Крышки плоские и килевидной формы использовались и для долбленых, и для составных гробов, причем килевидные крышки встречаются вплоть до начала XX в., и находки их не единичны, что позволяет достоверно расширить принятые ранее хронологические рамки их использования (Панова, 2004. С. 71). Плоские крышки встречаются на протяжении всего рассматриваемого нами периода, пика их использования не выявлено.

Представительный корпус поздних источников, использованных для настоящей работы, позволяет нам говорить о том, что украшения деревянных погребальных конструкций использовались и для составных, и для долбленых колод, тогда как в выборке Т.Д. Пановой долбленые колоды лишены каких-либо украшений (Панова, 2004. С. 73). Нами встречены долбленые колоды с деревянными ножками, металлическими ручками, обивкой и деревянными навершиями, обвитыми металлизированной нитью.

Таким образом, настоящая диссертационная работа значительно дополняет работы предыдущих исследователей. Значительное количество новых источников, в том числе поздних, многие из которых изучены с применением современных методик (методика персонификации погребений исторических личностей, применение естественно-научных методов датирования материала), позволяет скорректировать время бытования тех или иных типов, видов и подвидов погребальных конструкций, а также их деталей.

Деревянные погребальные конструкции являются важным источником для изучения городских и монастырских некрополей эпох позднего Средневековья и Нового Времени. Несмотря на то, что поздние захоронения в большинстве своем содержат различный сопровождающий инвентарь, конструкция погребального сооружения дает

дополнительную информацию о времени и обстоятельствах совершения захоронения, а также о личности усопшего.

Рассмотрение широкого круга источников, происходящих с территории некрополей, расположенных в границах Верхнего Поволжья, позволяет сделать вывод о постепенной унификации форм деревянных погребальных конструкций. Связано это как с законодательными урегулированиями в этой области, так и с механизацией процесса изготовления деревянных гробов. Необходимо отметить отсутствие территориальных различий в исследуемом регионе. Разница и хронологические изменения в составе и наборе деревянных погребальных конструкций в первую очередь зависит от статуса некрополя – так, в крупных монастырях Москвы переход от долбленых колод к составным гробам наблюдается уже в XVIII в., в провинции этот переход лишь только намечается и массово составные гробы вытесняют долбленые колоды к началу XIX столетия. Еще один важный вывод, который можно сделать по итогам рассмотрения данного круга источников, заключается в том, что на протяжении всего рассматриваемого периода, как на территории монастырских, так и городских некрополей, фиксируется сосуществование обоих типов гробов – и составных, и долбленых, причем на территории городских некрополей соотношение этих типов практически неизменно. Хорошая сохранность отдельных поздних деревянных погребальных сооружений позволяет также сделать вывод о том, что существует разница между конструкциями, использующимися для захоронений лиц духовного звания и захоронений гражданских. Во всех достоверных случаях захоронений лиц первой категории доски гробов были окрашены в красноватый оттенок.

Настоящее исследование направлено, в первую очередь, на решение практических задач, встающих перед исследователем при изучении городских и монастырских некрополей. Анализ конструктивных особенностей деревянных погребальных конструкций позволяет понять, какие детали представляют собой хронологические маркеры и позволяет датировать безынвентарные захоронения. Подробные описания способов сложения составных гробов позволяют реконструировать погребальные конструкции относительно плохой сохранности. Бланк для записи результатов обследования подземных погребальных деревянных конструкций позволяет унифицировать и упростить систему описания деревянных погребальных сооружений.

БИБЛИОГРАФИЯ

Архивные материалы.

1. Беляев Л.А., Сафарова И.А., 2015. Отчет о спасательных археологических исследованиях на участке восстановления Спасо-Преображенского собора в г. Твери в 2014 г. // Архив ИА РАН. Р-1. №42261, 42263, 42264, 42284, 42285.

2. Высоцкий А.Л., 2006. Отчет по охранно-спасательным археологическим работам на территории Свято-Троицкой Сергиевой Лавры в 2005 г. Часть 1. Трапезная и церковь Сергия Радонежского. М. // Архив ИА РАН. Р-1. № 26189 – 26190.

3. Высоцкий А.Л., 2009. Отчет. Охранные археологические работы Подмосковной экспедиции на территории Свято-Троицкой Сергиевой Лавры в 2008 году // Архив ИА РАН. Р-1. № 37323.

4. Иванова А.Б., 2003. Отчет об охранных археологических исследованиях на территории посада г. Кашина Тверской области в 2002 году // Архив ИА РАН. Ф. 1. Р. 1. №27438 – 27439.

5. Иванова А.Б., 2004. Отчет об археологических исследованиях на территории Успенского монастыря г. Старицы Тверской области в 2003 г. // Архив ИА РАН. Ф. 1. Р. 1. №28532 – 28533, 28535.

6. Иоаннисян О.М., 1984. Отчет о работах Ярославского отряда Архитектурно-археологической экспедиции ЛОИА АН СССР и Государственного Эрмитажа в 1983 г. // Архив ИА РАН. Ф. 1. Р. 1. №10492.

7. Иоаннисян О.М., 1987. Отчет о работах Ярославского отряда Архитектурно-археологической экспедиции ЛОИА АН СССР и Гос. Эрмитажа в 1986 г. // Архив ИА РАН. Ф. 1. Р. 1. №12454.

8. Иоаннисян О.М., 1989. Отчет о раскопках Борисоглебской церкви в Ростове Великом в 1987 г. // Архив ИА РАН. Ф. 1. Р. 1. №12787.

9. Иоаннисян О.М., 1991. Отчет об архитектурно-археологических исследованиях церкви Бориса и Глеба в Ростове, проведенных Архитектурно-археологической экспедицией Государственного Эрмитажа в 1990 г. // Архив ИА РАН. Ф. 1. Р. 1. №15844.

10. Иоаннисян О.М., Торшин Е.Н., 1993. Отчет о работе Архитектурно-Археологической экспедиции Государственного Эрмитажа в г. Ростове Ярославской области в 1992 г. // Архив ИА РАН. Ф. 1. Р. 1. №17417.

11. Кашкин А.В., Самойлович Н.Г. Отчет об охранных археологических исследованиях у церкви Исидора Блаженного в г. Ростове Великом в 2006 г. // Архив ИА РАН. Ф. 1. Р. 1. №47553.

12. Книга Живоначальные Троицы Сергиева монастыря, а в ней писано о кончине благоверных князей и бояр по чину Царского синклита, которые по вере своей в дом Живоначальные Троицы и преч. Богородицы и радонежских чудотворцов Сергия и Никона вклады вотчинами и денгами давали, и телеса по их приказу были погребены в дому у Живоначальные Троицы. А котораго роду, и в котором году кто имянем преставися, и в коем месте погребен, и то в сей книге написано. // НИОР РГБ. Ф. 304. I. № 820.

13. Коваль В.Ю., Макаров Н.А., Энговатова А.В., Панченко К.И., Модин Р.Н., Курмановский В.С., Васильева Е.Е. Отчет об археологических исследованиях (раскопках, шурфовках, наблюдениях) в Московском Кремле в 2018 г. // Архив ИА РАН. Ф.1. Р. 1. №55573 – 55575.

14. Леонтьев А.Е., Самойлович Н.Г., Яганов А.В., 2010. Отчет об археологических исследованиях на территории Петровского монастыря в г. Ростове Ярославской области в 2009 г. // Архив ИА РАН. Ф. 1. Р. 1. №38181.

15. Макаров Н.А., Коваль В.Ю., Энговатова А.В., Васильева Е.Е., Панченко К.И., Модин Р.Н., Курмановский В.С., Майоров Д.Ю. Отчет об археологических исследованиях в Московском Кремле в связи с демонтажем корпуса № 14 в 2015-2016 гг. // Архив ИА РАН. Ф.1. Р. 1. №52581 – 52591.

16. Нестерова М.Е., 1995. Отчет об охранных исследованиях на территории Загородского посада г. Твери в 1994 // Архив ИА РАН. Ф.1. Р. 1. №18246.

17. Нестерова М.Е., 1996. Отчет об охранных исследованиях на территории Загородского посада г. Твери в 1995 // Архив ИА РАН. Ф.1. Р. 1. №20247 – 20248.

18. Новиков А.В., 1995. Отчет об охранных археологических раскопках на Затьмацком посаде г. Твери в 1995 году // Архив ИА РАН. Ф.1. Р. 1. №19390 – 19392.

19. Новиков А.В., 2003. Научный отчет об археологических раскопках Исуповского могильника в 2002 г. (Костромская область, Сусанинский район). // Архив ИА РАН. Ф.1. Р. 1. №23084.

20. Новиков А.В., 2004. Научный отчет об археологических раскопках Исуповского могильника в 2003 г. (Костромская область, Сусанинский район). // Архив ИА РАН. Ф.1. Р. 1. №24880.

21. Новиков А.В., 2005. Научный отчет об археологических раскопках Исуповского могильника в 2004 г. (Костромская область, Сусанинский район). // Архив ИА РАН. Ф.1. Р. 1. №24881 – 24882.

22. РГАДА. Ф. 1204. Оп. 2. Д. 1. Л. 9.

23. РГАДА. Ф.1204. Оп. 1. Д.24650.

24. Самойлович Н.Г., 2004. Отчет по теме «Охранные археологические исследования на участке прокладки дренажа у церкви Рождества Богородицы в Рождественском монастыре г. Ростова Ярославской области» // Архив ИА РАН. Ф. 1. Р. 1. №24865.

25. Томсинский С.В., 1997. Отчет о раскопках на территории кремля г. Углича Ярославской области в 1996 г. // Архив ИА РАН. Ф. 1. Р. 1. №20646 – 20647.

26. Томсинский С.В., 1997. Отчет о раскопках в г. Угличе в 1997 г. // Архив ИА РАН. Ф. 1. Р. 1. №20368 – 20369.

27. Томсинский С.В., 2000. Отчет о раскопках на территории кремля г. Углича Ярославской области и в угличском Алексеевском монастыре в июле – августе 1999 г. // Архив ИА РАН. Ф. 1. Р. 1. №22665.

28. Томсинский С.В., 2001. Отчет о раскопках на селище Грехов ручей, Николо-Улейминском монастыре и в г. Мышкине в 2000 г. // Архив ИА РАН. Ф. 1. Р. 1. №22762 – 22763.

29. Хворостова Е.Л., 2003. Отчет об архитектурно-археологических исследованиях на территории Успенского монастыря в г. Старице Тверской области в 2002 г. // Архив ИА РАН. Р-1. №33423.

30. Хворостова Е.Л., 2006. Отчет об архитектурно-археологических исследованиях на территории Успенского монастыря в г. Старице Тверской области в 2005 г. // Архив ИА РАН. Р-1. №26645 – 26646.

31. Чернов С.З., Янишевский Б.Е., 2004. Охранно-спасательные археологические исследования в зоне проведения вертикальной планировки участков Троице-Сергиевой Лавры в 2003 г. Раскоп 2 у церкви Сошествия Святого Духа. М. // Архив ИА РАН. Р-1. №24792 – 24795.

32. Энговатова А.В., 2002. Отчет об охранных археологических раскопках в г. Дмитрове Московской области в 2001 г. М. // Архив ИА РАН. Ф.1. Р. 1. №23355 – 23360.

33. Энговатова А.В., 2003. Отчет об охранных археологических раскопках в г. Дмитрове Московской области в 2002 г. М. // Архив ИА РАН. Ф. 1. Р. 1. № 23327 – 23339.

34. Энговатова А.В., 2004. Отчет об охранных археологических раскопках в Свято-Троицкой Сергиевой Лавре в 2003 году. // Архив ИА РАН. Ф. 1. Р. 1. № 26939.

35. Энговатова А.В., 2004 а. Отчет об охранных археологических раскопках в Свято-Троицкой Сергиевой Лавре в 2003 г. М. // Архив ИА РАН. Р-1. № 26939 – 26940.

36. Энговатова А.В., 2004 б. Отчет об охранных археологических раскопках в кремле г. Дмитрова Московской области в 2003 г. М. // Архив ИА РАН. Ф. 1. Р. 1. № 24418 – 24420.

37. Энговатова А.В., 2007. Отчет об охранных археологических раскопках на территории кремля г. Дмитрова Московской области в 2006 г. // Архив ИА РАН. Ф. 1. Р. 1. № 33511.

38. Энговатова А. В., 2008. Отчет об охранных археологических раскопках в г. Ярославле на месте строительства отеля «Мэритот» (Волжская наб., д. 1) М. // Архив ИА РАН. Ф. 1. Р. 1. № 443618 – 44368.

39. Энговатова А.В., 2010. Отчет об охранных археологических раскопках в г. Ярославле по адресу Волжская набережная, д.1 в 2009 г. М. // Архив ИА РАН. Ф. 1. Р. 1. № 30435 – 30437.

40. Энговатова А.В., 2010. Отчет о проведении археологических наблюдений за земляными работами и охранно-спасательных работ на территории ансамбля Троице-Сергиевой лавры. Московская область, г. Сергиев Посад // Архив ИА РАН. Ф. 1. Р. 1. №36525.

41. Энговатова А.В., 2011. Отчет об охранных археологических раскопках в г. Ярославле по адресу Волжская набережная, д. 1 в 2010 г. М. // Архив ИА РАН. Ф. 1. Р. 1. №30889 – 30897.

42. Энговатова А.В., 2015. Отчет о выполнении спасательных археологических полевых работ на участках расположения некрополей Свято-Троицкой Сергиевой Лавры в 2014 году. М. // Архив ИА РАН. Ф. 1. Р. 1. № 46266 – 46273.

43. Энговатова А.В., 2018. Отчет о выполнении спасательных археологических полевых работ на территории объекта культурного наследия федерального значения «Стрелка – место основания города Ярославля в начале XI в.» на участке прокладки канализации, примыкающем к объекту культурного наследия «Соборный дом» в г.Ярославль по Волжской набережной, д.1 в 2017 году // Архив ИА РАН. Ф. 1. Р. 1. № 56856 – 56860.

Литература.

1. Аграфонов П.Г., Праздников В.В., Спиридонова Е.В., 2009. История ярославской археологии. М.:Квадрига. 288 с.

2. Алексеев А.В., 2005. Описание охранных археологических исследований на участке восстановления храма Вознесения Господня в г. Звенигороде в 2004 г. // Охранные исследования церкви Вознесения Господня на Нижнем посаде Звенигорода. Труды Подмосковной экспедиции Института археологии РАН. Т. 3. М.: ИА РАН. 150 с.

3. Алексеев А.В., 2013. Звенигородский некрополь. Исторические кладбища города и округи. Звенигород: ГБУК МО «Звенигородский историко-архитектурный и художественный музей». 48 с.

4. Алексеев С.И., Комаров К.И., Леонтьев А.Е., Ошибкина С.В., Рябинин Е.А., 1997. Археология Костромского края. Кострома. 274 с.

5. Алексеевский женский монастырь в Угличе // http://monasterium.ru/monastyri/monastery/alekseevskiy-zhenskiy-monastyr-v-ugliche-/

6. Амвросий, 1810. Амвросий (Орнатский), епископ. История российской иерархии. Ч. 2. М: В Синодальной типографии, 1810. 535-548.

7. Археология и общество: археология исторических монастырских некрополей: методика, открытия, проблемы восстановления: вторая ежегодная конференция: сборник тезисов. М.: ИА РАН, 2015. 160 с.

8. Балдин В.И., 1976. Архитектурный ансамбль Троице-Сергиевой лавры. М. 144 с.

9. Балдин В.И., 1981. Загорск. История города и его планировки. М. 156 с.

10. Баталов А.Л., Беляев Л.А., 2010. Сакральное пространство средневековой Москвы. М.: Дизайн. Информация. Картография. 400 с.

11. Баталов А.Л., Беляев Л.А., 2012. Московский Новодевичий монастырь. К 500-летию основания. Антология. М.: АртКитчен. 552 с.

12. Баталов А.Л., Беляев Л.А., 2013. Церковь Вознесения в Коломенском: архитектура, археология, история. М.: МГОМЗ. 204 с.

13. Бежецкий Введенский монастырь, 2013 // https://drevo-info.ru/articles/13277.html

14. Белокуров С.А., 1898. О библиотеке московских государей в XVI столетии. М. 886 с.

15. Беляев Л.А., 2011 а. Некрополь Данилова монастыря в Москве XVII–XIX вв.: историко-археологические исследования 1970–2000-х годов. М.: Даниловский благовестник. 504 с.

16. Беляев Л.А., 2011 б. Опыт изучения исторических некрополей и персональной идентификации методами археологии. (Методика полевых археологических исследований). М.: ИА РАН. 56 с.

17. Беляев Л.А., 2013. Родовая усыпальница князей Пожарских и Хованских в Спасо-Евфимиевом монастыре Суздаля: 150 лет изучения. М.: ИА РАН. 264 с.

18. Беляев Л.А., Медникова М.Б., 2018. В поисках бояр Романовых: междисциплинарное исследование усыпальницы XVI–XVIII вв. в Знаменской церкви Новоспасского монастыря в Москве / В 2 х вып. / Отв. ред. Н.А. Макаров / Ин-т археологии РАН. М. Вып. 1. 208 с.

19. Беляев Л.А., Сафарова И.А., Хохлов А.Н., 2017. Некрополь середины XII-XIII вв. на месте Спасо-Преображенского собора в Тверском кремле // Тверь, тверская земля и сопредельные территории в эпоху средневековья. Выпуск 10. – Тверь: ТНИИРЦ. С.61 – 98.

20. Блажевская С.Е., 2016 а. Монастырь Спасо-Преображенский в Ярославле // https://yarwiki.ru/article/133/monastyr-spaso-preobrazhenskij-v-yaroslavle

21. Блажевская С.Е., 2016 б. Собор Спасо-Преображенский в Ярославле // https://yarwiki.ru/article/162/sobor-spaso-preobrazhenskij-v-yaroslavle

22. Буров В.А., 2013. Государево богомолье – Соловецкий монастырь: Проблемы истории великой северной обители (XV – XIX века). Москва – Архангельск. 406 с.

23. Васильева Е.Е., 2015а. Кладбище при церкви Иоанна Златоуста в Ярославле: время бытования некрополя и типология выявленных погребальных сооружений (деревянных гробов) // Новые материалы и методы археологического исследования: Материалы III Международной конференции молодых ученых. – М.: ИА РАН. С. 119 – 121.

24. Васильева Е.Е., 2015б. Деревянные гробы, обнаруженные в ходе исследования некрополя Московской духовной академии в 2014 году (г. Сергиев посад, Троице-Сергиева лавра) // Вторая ежегодная конференция «Археология и общество». Археология исторических монастырских некрополей: методика, открытия, проблемы восстановления. М.: ИА РАН. С. 21 – 25.

25. Васильева Е.Е., 2016. Деревянные гробы, обнаруженные в ходе исследования некрополя Московской духовной академии в 2014 году. // Поволжская археология. №4(18). С.296 – 308.

26. Васильева Е.Е., 2017. Кладбище при церкви Иоанна Златоуста в г. Ярославле: типология и хронология выявленных погребальных сооружений // V (XXI) Всероссийский археологический съезд [Электронный ресурс] : сборник научных трудов. С. 192 – 193. Сборник тезисов.

27. Васильева Е.Е., 2018 а. Исследования деревянных погребальных конструкций некрополя Чудова монастыря Московского Кремля // Научные ведомости Белгородского государственного университета. История Политология. Том 45, № 1. Март 2018. С. 90 – 96.

28. Васильева Е.Е., 2018 б. Особенности деревянных погребальных сооружений XVIII века // Жизнь в Российской империи: Новые источники в области археологии и истории XVIII века: материалы международ. науч. конф. / Институт археологии РАН, Институт российской истории РАН. – М. С. 36 – 38.

29. Васильева Е.Е., Решетова И.К., 2017. Об одной группе захоронений XIX века на кладбище при церкви Иоанна Златоуста в городе Ярославле: археология и антропология // Тверь, тверская земля и сопредельные территории в эпоху средневековья. Выпуск 10. – Тверь: ТНИИРЦ. С.379 – 384.

30. Васильева Е.Е., Тарасова А.А., 2018. Характеристика качества жизни городского населения по археологическим и антропологическим данным (на примере кладбища при церкви Иоанна Златоуста в г. Ярославле) // Жизнь в Российской империи: Новые источники в области археологии и истории XVIII века: материалы международ. науч. конф. / Институт археологии РАН, Институт российской истории РАН. – М. С. 34 – 36.

31. Василькив П.Н., 2010. Отчет об охранных архитектурно-археологических исследованиях на территории Введенского монастыря (церковь Введения Пресвятой Богородицы в храм) в г. Бежецк Тверской области. Раскоп 1. // Архив ИА РАН. Р-1. №37195 – 37197.

32. Вдовиченко М.В., 2017. Каменная архитектура Гороховца XVII века: типологический анализ и вопросы стиля // Гороховец и земли Окско-Клязьминского междуречья в XII – XVII вв.: история и археология. Материалы научной конференции. М. : ИА РАН. 152 с.

33. Высоцкий А.Л., 2009. Некрополь Свято-Троицкой Сергиевой лавры: уточнение исследовательской парадигмы // Археология Подмосковья. Материалы научного семинара. Вып.5. М. С. 364 – 369.

34. Гайдуков П.Г., Олейников О.М., 2017. Великий Новгород. Софийская сторона // Города, поселения, некрополи. Раскопки 2016. Материалы охранных археологических исследований. Т. 19. М.: Институт археологии РАН. 32 – 37.

35. Голубева Л.А., 1949. Киевский некрополь // МИА. №11. Т. 1. М.; Л. 248 с.

36. Голубинский Е.Е., 1909. Преподобный Сергий Радонежский и созданная им Троицкая Лавра. М., Синодальная типография, 1909. VI, 422, [2] с. 19 л. табл.

37. Гробница Святого Владимира // ИАК. СПб, 1905. Приб. к вып. 14. С. 31 – 32.

38. Гуляев В.И., 1993. Погребальная обрядность: структура, семантика и социальная интерпретация (введение в дискуссию) // РА. №1. С. 76 – 77.

39. Дроздов Ф., 1903. Полное собрание резолюций митрополита Филарета митрополита Московского. М. Т. 2. Вып. 1. 243 с.

40. Дубынин А.Ф., 1960. Археологические исследования в Зарядье в 1955 году // КСИИМК. Вып. 79. М. С. 64 – 79.

41. Дьячков, игумен Герасим Археологические исследования некрополя Московской духовной академии. http://www.mpda.ru/site_pub/2138940.html

42. Житие преподобного Петра, царевича Ордынского // https://azbyka.ru/days/sv-petr-ordynskij

43. Жукова Е.Н., Степанова Ю.В., 2015. Погребальные памятники эпохи позднего средневековья в контексте изучения средневекового расселения в Верхневолжье // Древняя Русь. Вопросы медиевистики. №3 (61). М., Индрик. С. 47 – 48.

44. Забелин И.Е., 1905. История города Москвы. Ч. 1. М. 688 с.

45. Івакін В.Г., 2008. Християнські поховальні пам’ятки давньоруського Києва. – Київ: КИТ. 272 с.

46. Иоаннисян О.М., 1995. XIII век в истории древнерусского зодчества. Основные тенденции архитектурного процесса // Князь Александр Невский и его эпоха: исследования и материалы. СПб. С. 152 – 158.

47. Каргер М.К. Древний Киев. М., Л.: АН СССР, 1958, Т. 1. 579 с. 1961, Т. 2. 661 с.

48. Компанец С.Е., 1990. Надгробные памятники XVI – первой половины XIX вв.: Практическое пособие по выявлению и научному описанию. М.: Тип. Главархива СССР. 67 с.

49. Кузьмин В.Г., 2009. Моровые кладбища средневекового Пскова // Археология и история Пскова и Псковской земли. Семинар имени академика В.В. Седова. Материалы 54-го заседания (15 – 17 апреля 2008 года). ИА РАН. Псков: Дом печати. С. 58 – 66.

50. Кызласов И.Л., 1993. Мировоззренческая основа погребального обряда // РА. №1. С. 98 – 111.

51. Леонова Н.Б., Смирнов Ю.А., 1977. Погребение как объект формального анализа // КСИА, №148. С. 16 – 23.

52. Леонтьев А.Е., Самойлович Н.Г., Яганов А.В., 2012. Археологические исследования в ростовском Петровском монастыре в 2009 г. // Археология: история и

перспективы: Пятая межрегиональная конференция: сборник статей – Ярославль: ОАО «Рыбинский Дом печати», 2012. С. 116 – 136.

53. Лествицын В.И. Раскопки Семеновской башни и Власьевского кладбища // ЯГВ. 1864. №29.

54. Лествицын В.И. Церкви города Ярославля в 1781 году // ЯЕВ. 1874. № 38.

55. Лихтер Ю.А., 2015. Вещественный источник и база данных – принципы взаимодействия. М.: ООО «ТМ Продакшн». 414 с.

56. Медникова М.Б., Энговатова А.В., Тарасова А.А., 2015. Диахронные изменения качества жизни населения Ярославля в XIII – XVII вв. по данным радиологии // Российская археология. №3. С. 94 – 106.

57. Мельник А.Г. Ансамбль Ростовского Рождественского монастыря в XVIII – начале XX вв. // Сообщения Ростовского музея. Ростов, 2003. Вып. 14. С. 347-389.

58. Мельник А.Г., 2008. Уничтоженные храмы Ростова Великого. М.: Индрик. 288 с.

59. Мельник В.И., 1990. Погребальная практика и погребальный обряд // КСИА. Вып. 201. С. 73 – 77.

60. Мельник В.И. Погребальный обычай и погребальный памятник // РА. №1. С. 94 – 97.

61. Мильчик М.И., 2007. Три иконы с изображением Троице-Сергиева монастыря и формирование древнерусской иконографии «обителей» // Троице-Сергиева лавра в истории, культуре и духовной жизни России: материалы IV международной конференции 20 сентября – 1 октября 2004 года. М. С. 389 – 408.

62. Московские епархиальные ведомости. 1875. Ч.н. № 43.

63. Мурзакевич Н.Н., 1837. Об открытии гробницы в окрестностях Смоленска // ТЛОИДР. Ч.8. С. 307 – 309.

64. Мурзакевич Н.Н., 1899. О древних гробницах, найденных в Старой Рязани в 1830 г. // ТРУАК. Т. 14, вып. 3. Рязань: Тип. Губ. Правл. С. 313 – 380.

65. Надписи, имеющиеся в Свято-Троицкой Сергиевой лавре внутри и вне церквей на стенах и на гробницах царских и прочих знатных фамилий и других разных званий и чинов // Древняя Российская Вивлиофика, содержащая в себе собрание древностей Российских, до истории, географии и генеалогии Российския касающихся, изданная Николаем Новиковым, членом Российского собрания при Императорском Московском университете (ДРВ). Издание 2-е. Выпуск XVI. М., 1791.

66. Нестерова М.Е., Орлова О.А., 2003. К изучению некрополя у церкви Жен Мироносиц в Твери // Тверь, тверская земля и сопредельные территории в эпоху средневековья. Выпуск 5. – Тверь: «Старый город». С.72 – 80.

67. Нестерова Н.В. Городские некрополи средневекового Суздаля по данным археологических исследований // Археология Владимиро-Суздальской земли. Выпуск 2. М., 2009. С. 191 – 199.

68. Николаева Т.В. К изучению некрополя Троице-Сергиевой лавры // Сообщения Загорского музея-заповедника. Выпуск третий. Загорск, 1960. С.181 – 190.

69. Николо-Улейминский женский монастырь // http://www.temples.ru/card.php?ID=4748

70. Новиков Ан.Вл. Надгробия конца XV – XVII вв. из раскопок некрополя у церкви Алексия человека Божия на Затьмацком посаде г. Твери // http://t-novikov.chat.ru/new_1.htm

71. Новиков Ан.Вл. Некрополь у церкви Богоявления на Загородском посаде в г. Твери. // http://t-novikov.chat.ru/new_3.htm

72. Новоселов Н.В., 2008. Первоначальный замысел и последующее изменение архитектурной концепции церкви Дмитрия Солунского в Пскове // Археология и история Пскова и Псковской земли. Семинар имени академика В.В. Седова. Материалы LIII заседания (10 – 13 апреля 2007 года). Псков. С. 103 – 108.

73. Ольховский В.С., 1986. Погребально-поминальная обрядность в системе взаимосвязанных понятий // СА. №1. С. 65 – 76.

74. Ольховский В.С., 1993. Погребальная обрядность (содержание и структура) // РА. №1. С. 78 – 93.

75. Осипов Д.О., 2006. Обувь Московской земли XII – XVIII вв. // Материалы охранных археологических исследований. Т. 7. М.: ИА РАН. 202 с.

76. Панова Т.Д., 1989. Погребальные комплексы XIV—XVII вв. на территории Московского Кремля // Советская археология. 1989, № 1. М.: ИА РАН. С. 219 – 234.

77. Панова Т.Д., 2003. Кремлевские усыпальницы. История, судьба, тайны. М.: Индрик. 224 с.

78. Панова Т.Д., 2004. Царство смерти. Погребальный обряд средневековой Руси XI – XVI веков. М.: «Радуница». 195 с.

79. Петров А.Е., Беляев Л.А., Бужилова А.П., 2011. Между наукой и областной администрацией: опыт фальсификации останков Ивана Сусанина с помощью заданной интерпретации археологических и судебно-криминалистических исследований //

Фальсификация исторических источников и конструирование этнократических мифов. М.: ИА РАН. С. 247 – 267.

80. ПСРЛ, 11. Полное собрание русских летописей. Т. 11. СПб: Типография И. Н. Скороходова, 1897. 254 с.

81. Путеводитель, 1792. Путеводитель к древностям и достопамятностям Московским… Ч. 1. М: В Университетской типографии у В. Окорокова, 1792. 201-227.

82. Рождества Богородицы женский монастырь города Ростова Великого // http://monasterium.ru/monastyri/monastery/rozhdestva-bogoroditsy-zhenskiy-monastyr-goroda-rostova-velikogo/

83. Романцев И.С., 1908. Ковалевская находка // Сборник Новгородского общества любителей древностей. Новгород. Вып. 1. С. 78 – 84.

84. Сагайдак М.А., 1991. Давньокиївский Поділ: Проблеми топографії, стратиграфії, хронології / АН УРСР. Ін-т археології; Відп. ред. П.П. Толочко. – К.: Наукова думка. 168 с.

85. Салмина М.А., 1965. Сказание вкратце о бывшем пожаре града Ярославля // ТОДРЛ. М.-Л. Т. 21. С. 319 – 327.

86. Сергиево-Посадский музей-заповедник. Инв. №116 рук

87. Сергиево-Посадский музей-заповедник. Инв. №174 рук

88. Сергиево-Посадский музей-заповедник. Б/н. Список надгробий в бывшей Сергиевской лавре.

89. Скукина Е.В., 1997. Погребальные памятники Тверского Поволжья. Автореф. дисс. на соискание уч. степ. к. и. н. М. 18 с.

90. Смирнов Ю.А., 1990. Морфология погребения (Опыт создания базовой модели) // Исследования в области балто-славянской духовной культуры. Погребальный обряд. М.: Наука. С. 216 – 224.

91. Смирнов Ю.А., 1991. Мустьерские погребения Евразии. Возникновение погребальной практики и основы тафологии. М. 341 с.

92. Соколов В.А., 1916. Годы студенчества (1870–1874) // Богословский вестник. ТСЛ. Т. 2. № 5. С. 15.

93. Список надгробий Троицкаго Сергиева монастыря, составленный в половине XVII века // Историческое описание Свято-Троицкия Сергиевы лавры, составленное по рукописным и печатным источникам профессором Московской духовной академии А. В. Горским в 1841 году с приложениями архимандрита Леонида. Часть I. Часть II. М., 1890. Часть II.

94. Список погребенных в Троицкой Сергиевой Лавре, от основания оной до 1880 года. Нижний Новгород: Нижегородская историко-этнологическая лаборатория, 2012. 124 с., илл.

95. Титов А.А., 1889. Ярославские пожары в 1767 и 1768 гг. Ярославль: Тип. Губ. правл. 40 с.

96. Токарев С.А., 1964. Ранние формы религии и их развитие. М. 400 с.

97. Торопова Е.В., Колосницын П.П., Воронков И.А., 2009. Археологические исследования у церкви Святого Великомученика Мины в Старой Руссе в 2007 г. // Археология и история Пскова и Псковской земли. Семинар им. академика В.В. Седова. Материалы 54-го заседания (15 – 17 апреля 2008 года). ИА РАН. Псков: Дом печати. С. 266 – 273.

98. Топычканов А.В., 2003. Некрополь тверского Спасо-Преображенского собора по описанию 1669 г. // Тверь, тверская земля и сопредельные территории в эпоху средневековья. Выпуск 5. – Тверь: «Старый город». С.349 – 363.

99. Трофимов И.В., 1961. Памятники архитектуры Троице-Сергиевой лавры. М. 244 с.

100. Успенский собор (1585) // http://stsl.ru/about_lavra/all/uspenskiy-sobor-1585/

101. Харлашов Б.Н., 2009. Археологические раскопки церкви Иоанна Милостивого в Пскове // Археология и история Пскова и Псковской земли. Семинар им. академика В.В. Седова. Материалы 54-го заседания (15 – 17 апреля 2008 года). ИА РАН. Псков: Дом печати. С. 187 – 197.

102. Холмогоров В.И., 1912. Материалы для истории сел, церквей и владельцев Костромской губернии. Отдел третий для Костромской и Плесской десятин Костромского уезда: дворцовые, вотчинные, помещичьи, патриаршии,митрополичьи и монастырские вотчины и поместные села и погосты, деревни и пустоши с их церквами и церковными землями по пожалованным грамотам, по писцовым, переписным, дозорным, отказным и другим документам XV — XVIII вв. Вып. 5. Отд. 3. М., Типография Русского Товарищества. 235 с.

103. Холмогоров В.И., Холмогоров Г.И., 1913. Исторические материалы о церквах и селах XVIII в. Вып. 11: Верейская, Дмитровская и Троицких вотчин десятины (Московского уезда). М.: Изд. Имп. о-ва Истории и Древностей Российских при Моск. ун-те. VI, 381 с.

104. Церковь в честь Явления Пресвятой Богородицы со святыми Апостолами Преподобному Сергию Радонежскому (Михеевская церковь, 1734 г.) // http://stsl.ru/about_lavra/all/mikheevskaya-tserkov-1734/

105. Церковь преподобного Сергия с трапезной палатой (Трапезная церковь, 1686 – 1962 гг.) // http://stsl.ru/about_lavra/all/trapeznyy-khram-1686-1692/

106. Энговатова А.В., 1994. Погост начала XV века в г. Можайске // Макариевские чтения «Памятники древнерусской культуры» (материалы II Российской научной конференции 8 – 10 июня 1994 года, посвященной памяти святителя Макария). Вып. II, ч. 1. Можайск. С. 155 – 169.

107. Энговатова А.В., Гончарова Н.Н., 2002. Предварительные результаты исследования средневекового могильника на территории кремля г. Дмитрова // Археологическое изучение Подмосковья (Дмитров, Мытищи, Тарасовка). Труды Подмосковной экспедиции Института археологии РАН. Т. 1. М.: ИА РАН. С. 203 – 295.

108. Энговатова А.В., 2018. Волосники из некрополя Чудова монастыря // Археология Московского Кремля: Раскопки 2016–2017 гг. М., ИА РАН. С. 124 – 129.

109. Энговатова А.В. Некрополи Дмитровского городища. В печати.

110. Яганов А.В., 2016. О каменном Никольском соборе второй половины XVI в. Николо-Улейминского монастыря. Архитектурно-археологический комментарий // Археология: история и перспективы: Седьмая межрегиональная конференция: сборник статей – Ярославль: ООО «Канцлер», 2016. С. 196 – 205.

111. Яганов А.В., Рузаева Е.И., 2003. Успенский собор в Дмитрове. М.: Северный паломник. 304 с.

112. Ярославские писцовые, дозорные, межевые и переписные книги XVII века // ЯГУАК. Ярославль, 1913. Кн. VI. Вып. 3 – 4.

113. Arries Ph. L`Homme devant la mort. Seuil, 1977.

114. Arries Ph. The Hour of Our Death. Oxford, 1991.

115. Binski P. Medieval death: ritual and representation. Ithaca; N.Y., 1996.

116. Bynum C.W. The Resurrection of the Body in Western Christianity, 200 – 1336. N.Y., 1995.

117. Cantino Wataghin G. The ideology of urban burials//Idea and Ideal of the Town between Late Antiquity and the Early Middle Ages. Leiden; Boston; Koln, 1999.

118. Daniell C. Death and Burial in Medieval England 1066 – 1550. N.Y., 1997.

119. Decorations for the Holy Dead. Visual Embellishments on Tomb and Shrines of Saints/Eds S.Lamia, E.Valdez del Alamo. Turnhout (Belgium), 2002.

120. Funeral Effigies of Westminster Abbey/Eds. A.Harvey, R.Mortimer. Woodbridge, 1994.

121. Gassowski J. The search for Nicolaus Copernicus's tomb. 2006.

122. Geary P.J. Living with the Dead in the Middle Ages. Ithaca; L., 1994.

123. Grupa M., Kozlowski T., Jankauskas R., Grupa D., Krajewska M., Krakowska S., Majorek M., Mosiejczyk J., Nowak M., Nowak S., Przymorska-Sztuczka M., Wojciechowska A., 2015 a. Tajemnice krypty w kaplicy św. Anny. Gniew. 192 p.

124. Grupa M., Kozlowski T., Krajewska M., Grupa D., Janowska N., Jarzęcki K., Kurzawa D., Mucha N., Nowak M., Nowak S., Przymorska-Sztuczka M., Słomczewska M., Wojciechowska A., Majorek M., 2015 б. Historia kościoła św. Oswalda w Płonkowie. T. 1. Płonkowo. 192 p.

125. Harvey B. Living and Dying in England 1100 – 1540: the Monastic Experience. Oxford, 1993.

126. Jones J. How to record graveyards. L., 1984 (CBA; Rescue).

127. Lindsay Glover S. Mummies and Tombs: Turenne, Napoleon and Death Ritual//Art Bulletin. 2000. V. 82. №3.

128. Litten J. The English way of death. The common funeral since 1450. L., 1991.

129. Llewellyn N. The Art of Death. Visual Culture in the English Death Ritual c. 1500 – c. 1800. L., 1991.

130. Majorek M., 2015. Silk coffin upholstery from 18th centuries (The Name of the Holy Virgin Mary church in Szczuczyn – Poland) // Abstracts of the 21nd Meeting of the EAA. Glasgow. P. 579.

131. Majorek M., 2018. Elite coffins from 17-18th century in Northern and Easten Poland // Abstracts of the 24nd Meeting of the EAA. Barcelona. P. 376.

132. Majorek M., Grupa D., 2013. Malowane czy obijane – oznaka mody czy potrzeby na przykładzie trumien z krypt kościola w Szczuczynie // Tajemnice szczuczyńskich krypt. T. 1. P. 69 – 86.

133. Memory and the Medieval Tomb/Eds E.Valdez del Alamo, C.S. Pendergast. Aldershot, 2000.

134. Panofsky E. Tomb sculpture: four lectures on its changing aspects from ancient Egypt to Bernini. L.; N.Y., 1992.

135. Paxton F. Christianizing Death: The Creation of a Ritual Process in Early Medieval Europe. Ithaca, 1990.

136. Platt C. King Death. The Black Death and its aftermath in late-medieval England. Toronto, 1996.

137. Prag J., Neave R. Making Faces. Using Forensic and Archeological Evidence. L., 1999.

138. Robinson D., Koontz D. Beautiful Death. Art of the Cemetery. N.Y.;L., 1996.

139. Spitalfields Project. V. 1. Reeve J., Adams M. The Archaeology: Across the Styx. V. 2. Reeve J., Mollesson T. The Anthropology: the Middling Sort. York, 1993.

140. Weiss-Krejci E. Restless Corps: «secondary burial» in the Babenberg and Habsburg dynasties//Antiquity. 2001. V. 75.

СПИСОК СОКРАЩЕНИЙ

ИАК – Известия археологической комиссии

ИА РАН - Институт археологии Российской академии наук

МГОМЗ – Московский Государственный Объединенный музей-заповедник

МИА – Материалы и исследования по археологии СССР

РАН - Российская академия наук

РГАДА - Российский государственный архив древних актов

ТЛОИДР – Труды и летописи Общества истории и древностей российских при Московском университете

ТОДРЛ – Труды отдела древнерусской литературы

ТРУАК – Труды Рязанской ученой архивной комиссии

ЯГУАК – Ярославская губернская ученая архивная комиссия

ЯГВ – Ярославские губернские ведомости

ЯЕВ – Ярославские епархиальные ведомости

ПРИЛОЖЕНИЕ 1. Карта расположения некрополей, материалы которых послужили источниками исследования

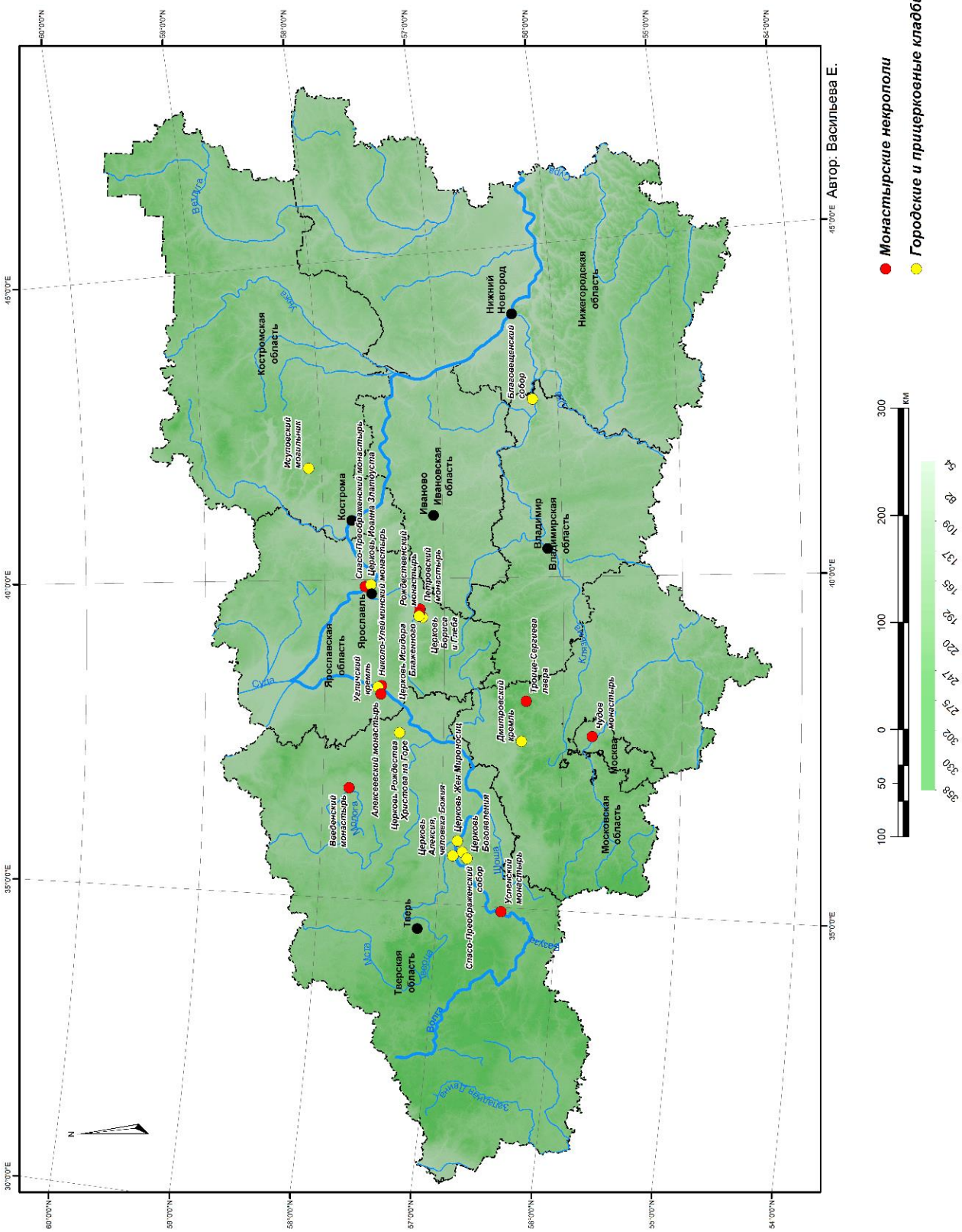
Монастырские некрополи
Городские и прицерковные кладбища
Автор: Васильева Е.
Кострома
Ярославль
Иваново
Владимир
Нижний Новгород
Тверь
Москва
Костромская область
Ивановская область
Владимирская область
Нижегородская область
Ярославская область
Тверская область
Московская область
Троице-Сергиева лавра
Спасо-Преображенский монастырь
Церковь Иоанна Златоуста
Николо-Угличский монастырь
Церковь Жен Мироносиц
Церковь Богоявления
Церковь Алексия, человека Божия
Успенский монастырь
Введенский монастырь
Алексеевский монастырь
Церковь Рождества Христова на Горе
Дмитровский кремль
Чудов монастырь
Благовещенский собор
Ипатьевский монастырь
Рождественский монастырь
Петровский монастырь
Церковь Бориса и Глеба
Церковь Мсиафора Блаженного
Углический кремль
Волга
Ока
Клязьма
Сура
Унжа
Шоша
Истра
Дубна
Вазуза
Осетр
Нерская низменность
км

ПРИЛОЖЕНИЕ 2. Характеристика источников исследования

***Приложение 2*. Характеристика источников исследования.**

Настоящий раздел посвящен характеристике деревянных погребальных конструкций, послуживших источниками для данной работы.

Владимирская область.

1. Некрополь при Благовещенском соборе, г. Гороховец.

Погребение 34.

Сохранность: крышка отсутствует, многочисленные утраты по краям.

Гроб представляет собой долбленую колоду. Форму установить не удалось. Длина гроба – 144 см.

Погребение 43.

Сохранность: полная.

Гроб представляет собой долбленую колоду антропоморфной формы с выраженным снаружи изголовьем, расширением в центральной части, плавным сужением в ножной. Оголовье изнутри приподнято. Дно колоды с внешней стороны плоское, в головной и ножной частях выдолблены глухие пазы, по два с каждой стороны. Крышка килевидная, выдолблена изнутри, накладывалась.

Размеры гроба: 165х30 (в изголовье)/40 (в плечиках)/42 (в центральной части)/40 (скос в ножной части)/30 (в изножье)х22 (в изголовье)/20 (в изножье) см. Высота крышки: 17 (в изголовье)/ 14 (в изножье) см.

Погребение 46.

Сохранность: головная часть в обломках, центральная и ножная часть полная. Крышка в обломках.

Гроб представляет собой долбленую колоду антропоморфной формы с выраженным снаружи изголовьем, расширением в центральной части, плавным сужением в ножной. Дно колоды с внешней стороны плоское, в ножной части выдолблены глухие пазы, по два с каждой стороны. Крышка килевидная. По периметру колоды и крышки выдолблены пазы для накладки вполдерева, для крепления крышки с колодой.

Размеры гроба: 155 (сохранившаяся длина)х60 (в центральной части)/36 (в изножье)х21 (высота в изножье) см. Высота крышки: 12 (в изножье) см.

Погребение 55.

Сохранность: полная, незначительные утраты у крышки.

Гроб представляет собой долбленую колоду антропоморфной формы с выраженным снаружи изголовьем, расширением в центральной части, плавным сужением в ножной. Дно колоды с внешней стороны плоское, в головной и ножной частях выдолблены глухие пазы, по два с каждой стороны. Крышка полукруглая, обтесана изнутри, накладывалась.

Размеры гроба: 196х34 (в изголовье)/47 (в плечиках)/41 (в центральной части)/35 (в изножье)х23 (в изголовье)/30 (в изножье) см.

Погребение 56.

Сохранность: колода полная, крышка не сохранилась.

Гроб представляет собой долбленую колоду антропоморфной формы с выраженным снаружи изголовьем, расширением в центральной части, плавным сужением в ножной. Оголовье изнутри приподнято. Дно колоды с внешней стороны плоское. Крышка накладывалась (пазы в верхней части торцов и стенок отсутствуют).

Размеры гроба: 186х33 (в изголовье)/46 (в плечиках)/44 (в центральной части)/33 (в изножье)х26 (в изголовье)/25 (в изножье) см.

Погребение 60.

Сохранность: незначительные утраты у колоды, крышка в обломках.

Гроб представляет собой долбленую колоду ладьевидной формы с плавным расширением в центральной части. Дно с внешней стороны округлое. Судя по обломкам, крышка могла иметь полукруглую форму или была плоской.

Размеры гроба: 138х30 (в изголовье)/38 (в центральной части)/32 (в изножье) см. Реконструировать высоту не представляется возможным.

Погребение 69.

Сохранность: обломки.

Гроб представляет собой долбленую колоду.

Погребение 71.

Сохранность: полная.

Гроб представляет собой долбленую колоду антропоморфной формы с выраженным снаружи изголовьем, расширением в центральной части, плавным сужением в ножной. Оголовье изнутри приподнято. Дно колоды с внешней стороны плоское, в головной и ножной частях выдолблены глухие пазы, по два с каждой стороны. Крышка килевидная, выдолблена изнутри, накладывалась.

Размеры гроба: 209х34 (в изголовье)/45 (в плечиках)/44 (в центральной части)/34 (в изножье)х23 см. Толщина торцов 5 см. Высота крышки: 18 см.

Погребение 73.

Сохранность: крупные обломки.

Гроб представляет собой долбленую колоду антропоморфной формы с расширением в плечиках. Оголовье изнутри приподнято. Дно колоды с внешней стороны округлое. В верхней части торцов – пазы в накладку в полдерева для крепления крышки. Крышка килевидная.

Размеры гроба: 183х39 (в изголовье)х20 (в изголовье) см. Толщина торцов 7 см. Высота крышки: 13 (в изголовье) см.

Погребение 74.

Сохранность: колода полная, крышка не сохранилась.

Гроб представляет собой долбленую колоду антропоморфной формы с выраженным снаружи изголовьем, расширением в центральной части, плавным сужением в ножной. Оголовье изнутри приподнято. Дно колоды с внешней стороны плоское, в головной и ножной частях выдолблены глухие пазы, по два с каждой стороны.

Размеры гроба: 208х34 (в изголовье)/46 (в плечиках)/45 (в центральной части)/36 (в изножье)х24,5 (в изголовье)/25 (в изножье) см. Толщина торцов: 6 – 7 см.

Погребение 79.

Сохранность: колода полная, с незначительными утратами, крышка – крупные обломки.

Гроб представляет собой долбленую колоду антропоморфной формы с расширением в плечиках. Оголовье изнутри приподнято. Дно колоды с внешней стороны плоское. Крышка килевидная.

Размеры гроба: 98х23 (в изголовье)/33 (в плечиках)/28 (в изножье)х11 (в изголовье)/16 (в изножье) см. Высота крышки: 7 см.

Погребение 80.

Сохранность: крупные обломки.

Гроб представляет собой долбленую колоду с килевидной крышкой.

Погребение 111.

Сохранность: колода полная, крышка не сохранилась.

Гроб представляет собой долбленую колоду ладьевидной формы с расширением в верхней половине. Дно колоды с внешней стороны плоское.

Размеры гроба: 124х23 (в изголовье)/32 (в плечиках)/18 (в изножье)х16,5 (в изголовье)/15 (в изножье) см. Толщина торцов: 10 – 12 см.

Погребение 117.

Сохранность: колода полная, с незначительными утратами, крышка – крупные обломки.

Гроб представляет собой долбленую колоду антропоморфной формы с расширением в плечиках. Оголовье изнутри приподнято. Дно колоды с внешней стороны плоское. Крышка килевидная.

Размеры гроба: 82х20 (в изголовье)/24 (в плечиках)/20 (в изножье)х17 (в изголовье)/13 (в изножье) см. Толщина торцов: 7,5 – 11 см. Высота крышки: 7 см.

Погребение 120.

Сохранность: полная.

Гроб представляет собой долбленую колоду антропоморфной формы с расширением в плечиках. В головной части внутри выдолблена прямоугольная ниша для головы. Дно колоды с внешней стороны плоское. Крышка килевидная, изнутри подтесана в головной части.

Размеры гроба: 75х12 (в изголовье)/28 (в плечиках)/21 (в изножье)х17 (в изголовье)/15 (в изножье) см. Толщина торцов: 8 см. Высота крышки: 8 (в изголовье)/ 5 (в изножье) см.

Погребение 123.

Сохранность: полная.

Гроб представляет собой долбленую колоду антропоморфной формы с выраженным снаружи изголовьем, расширением в центральной части, плавным сужением в ножной. Оголовье приподнято. Дно колоды с внешней стороны плоское. Крышка килевидная, обтесана изнутри, накладывалась.

Размеры гроба: 135х28 (в изголовье)/40 (в плечиках)/40 (в центральной части)/32 (в изножье)х21,5 (в изголовье)/18 (в изножье) см. Толщина торцов: 7 см. Высота крышки: 13 (в изголовье)/ 16 (в изножье) см.

Погребение 134.

Сохранность: колода полная, крышка в крупных обломках.

Гроб представляет собой долбленую колоду антропоморфной формы с выраженным снаружи изголовьем, расширением в центральной части, плавным сужением в ножной. Оголовье приподнято. Дно колоды с внешней стороны плоское. Крышка килевидная, обтесана изнутри, накладывалась.

Размеры гроба: 140х28 (в изголовье)/37 (в плечиках)/36 (в центральной части)/26 (в изножье)х20 (в изголовье)/22 (в изножье) см. Толщина торцов: 5 – 6 см. Высота крышки: 7 см.

Погребение 135.

Сохранность: колода полная, крышка отсутствует.

Гроб представляет собой долбленую колоду антропоморфной формы с выраженным снаружи изголовьем, расширением в центральной части, плавным сужением в ножной. Оголовье приподнято. Дно колоды с внешней стороны плоское, в головной и ножной частях выдолблены глухие пазы, по два с каждой стороны. Крышка накладывалась.

Размеры гроба: 180х34 (в изголовье)/37 (в плечиках)/38 (в изножье)х31 (в изголовье)/28 (в изножье) см. Толщина торцов: 5 – 7 см.

Погребение 137.

Сохранность: полная.

Гроб представляет собой долбленую колоду антропоморфной формы с расширением в плечиках. Оголовье приподнято. Дно колоды с внешней стороны плоское, в головной и ножной частях выдолблены глухие пазы, по два с каждой стороны. Крышка килевидная, в головной часть киль не выражен, подтесана изнутри, накладывалась.

Размеры гроба: 132х26 (в изголовье)/30 (в плечиках)/22 (в изножье)х15 см. Толщина торцов: 3,5 – 4 см. Высота крышки: 12 – 13 см.

Погребение 138.

Сохранность: колода полная, с незначительными утратами, крышка в крупных обломках.

Гроб представляет собой долбленую колоду антропоморфной формы с расширением в плечиках. Оголовье изнутри приподнято. Дно колоды с внешней стороны плоское, в головной и ножной частях выдолблены глухие пазы, по два с каждой стороны. В верхней части торцов и стенок – пазы в накладку в полдерева для крепления крышки. Крышка килевидная, так же имеет пазы.

Размеры гроба: 196х35 (в изголовье)/54 (в плечиках)/33 (в изножье)х24 см. Толщина торцов 6 – 6,5 см. Высота крышки: 10 (в изголовье)/ 8 (в изножье) см.

Погребение 144.

Сохранность: колода с утратами, крышка полная.

Гроб представляет собой долбленую колоду антропоморфной формы с выраженным снаружи изголовьем, расширением в центральной части, плавным сужением в ножной. Дно колоды с внешней стороны плоское, в головной и ножной частях выдолблены глухие пазы, по два с каждой стороны. Крышка килевидная, накладывалась.

Размеры гроба: 144х44 (в изголовье)/29 (в изножье)х12 (сохранившаяся высота в изголовье)/10 (сохранившаяся высота в изножье) см. Размеры крышки: 144х33 (в изголовье)/46 (в плечиках)/45 (в центральной части)/36 (в изножье)х18 (в изголовье)/17 (в изножье) см.

Погребение 153.

Сохранность: колода полная, крышка отсутствует.

Гроб представляет собой долбленую колоду антропоморфной формы с расширением в плечиках. Оголовье изнутри приподнято. Дно колоды с внешней стороны уплощенное. Крышка накладывалась.

Размеры гроба: 65х20 (в изголовье)/23 (в плечиках)/19 (в изножье) см. Толщина торцов 4 – 6 см.

Погребение 183.

Сохранность: полная.

Гроб представляет собой долбленую колоду ладьевидной формы с плавным расширением в верхней части. Дно колоды с внешней стороны плоское, в головной и ножной частях выдолблены глухие пазы, по два с каждой стороны. Крышка полукруглая, накладывалась.

Размеры гроба: 106х24 (в изголовье)/17 (в плечиках)/24 (в изножье)х17 (в изголовье)/16 (в изножье) см. Толщина торцов 10 – 11 см. Высота крышки: 9 (в изголовье)/ 10 (в изножье) см.

Погребение 194.

Сохранность: колода полная, крышка отсутствует.

Гроб представляет собой долбленую колоду антропоморфной формы с расширением в плечиках. Оголовье изнутри приподнято. Дно колоды с внешней стороны уплощенное. Крышка накладывалась.

Размеры гроба: 68х17 (в изголовье)/22 (в плечиках)/16 (в изножье)х12 (в изголовье)/19 (в изножье) см.

Костромская область.

2. Исуповский могильник.

Материалы археологических раскопок 2002 г.

Погребение 7. Автор работ описывает гроб погребения 7 как «прямоугольной в плане формы в виде сильно истлевших досок». Кроме того, упоминается, что по периметру гроба встречено 8 кованых железных гвоздей (Новиков, 2003. С. 13). По чертежу и фотографии, представленным в отчете (Новиков, 2003. С. 86, 87. Рис. 51, 52), можно утверждать, что погребальная конструкция представляет собой составной гроб (вероятно, с креплением на гвоздях) трапециевидной в плане формы. Погребение датировано второй половиной XVII – XVIII вв. по находке нательного креста.

Погребение 9а. Гроб погребения описан как «сильно истлевшие доски» (Новиков, 2003. С. 15), указаны размеры гроба – 47х22 см. По чертежу и фотографии, представленным в отчете (Новиков, 2003. С. 90, 91. Рис. 55, 56), видно, что гроб погребения 9а представляет собой долбленую колоду прямоугольной формы. Погребение датировано XVI в. по находке нательного креста.

Погребение 10. Автор работ описывает гроб погребения 10 как «подпрямоугольной формы». Кроме того, упоминается, что с левой стороны гроба встречено 3 кованых железных гвоздя (Новиков, 2003. С. 15, 16). На фотографии, представленной в отчете (Новиков, 2003. С. 93. Рис. 58), хорошо видны контуры гроба, что позволяет утверждать,

что погребальная конструкция представляет собой долбленый гроб антропоморфной формы. Вероятно, гвоздями была прибита крышка. Погребение датировано XVI в.

Погребение 13. Автор работ описывает гроб погребения 13 как «тлен под ногами». Кроме того, упоминается, что с правой стороны гроба встречено 3 кованых железных гвоздя (Новиков, 2003. С. 18). На чертеже и фотографии, представленных в отчете (Новиков, 2003. С. 100, 101. Рис. 65, 66), видно, что гроб погребения 13 представляет собой долбленую колоду, форму установить невозможно, поскольку головная часть гроба не сохранилась. Вероятно, гвоздями была прибита крышка. Погребение датировано концом XVI – XVII вв. по находке нательного креста.

Погребение 16. Автор работ описывает гроб погребения 16 как «тлен сзади над головой» (Новиков, 2003. С. 19). На фотографии, представленной в отчете (Новиков, 2003. С. 107. Рис. 72), хорошо видны контуры оголовья, характерного для долбленого гроба антропоморфной формы. Погребение датировано концом XVI – XVII вв. по находке нательного креста.

Погребение 19. Автор работ указывает, что по периметру гроба встречено 6 кованых железных гвоздей (Новиков, 2003. С. 21). На фотографии, представленной в отчете (Новиков, 2003. С. 114. Рис. 79), хорошо видны контуры гроба и направление волокон древесного тлена, что позволяет утверждать, что погребальная конструкция представляет собой долбленую колоду прямоугольной формы. Вероятно, гвоздями была прибита крышка.

Погребение 25. Автор работ описывает гроб погребения 25 как «остатки досок по периметру» (Новиков, 2003. С. 23). На фотографии, представленной в отчете (Новиков, 2003. С. 125. Рис. 90), хорошо видны контуры гроба и направление волокон древесного тлена, что позволяет утверждать, что погребальная конструкция представляет собой долбленую колоду. Форму гроба установить не представляется возможным по причине сильной деформации стенок. Погребение датировано второй половиной XVII – XVIII вв. по находке нательного креста.

Погребение 26. В отчете указано лишь то, что в погребении сохранились остатки гроба (Новиков, 2003. С. 24). На фотографии, представленной в отчете (Новиков, 2003. С. 125. Рис. 90), хорошо видны контуры гроба и направление волокон древесного тлена, что позволяет утверждать, что погребальная конструкция представляет собой долбленую колоду. Форму гроба установить не представляется возможным, поскольку сохранилась только часть изголовья.

Погребение 27. В отчете указано лишь то, что в погребении сохранились остатки гроба (Новиков, 2003. С. 24). На чертеже и фотографии, представленных в отчете (Новиков,

2003. С. 127, 129. Рис. 92, 94), хорошо видны контуры гроба и направление волокон древесного тлена, что позволяет утверждать, что погребальная конструкция представляет собой долбленую колоду трапециевидной формы. Погребение датировано XIV – XV вв. по находке нательного креста.

Погребение 29. В отчете указано лишь то, что в погребении сохранились остатки гроба (Новиков, 2003. С. 25). На чертеже и фотографии, представленных в отчете (Новиков, 2003. С. 132, 133. Рис. 97, 98), хорошо видны контуры гроба, что позволяет утверждать, что погребальная конструкция представляет собой долбленую колоду антропоморфной или ладьевидной формы. Точную форму установить не представляется возможным, поскольку изголовье гроба не сохранилось. Погребение датировано второй половиной XVII – XVIII вв. по находкам нательного креста и слезницы.

Материалы археологических раскопок 2003 г.

Погребение 3. Автор работ указывает, что гроб погребения 3 возможно представляет собой гроб-колоду, размеры – 120х24 – 37 см (Новиков, 2004. С. 10). По чертежу, представленному в отчете (Новиков, 2004. С. 101. Рис. 65), хорошо видны контуры гроба, что позволяет утверждать, что погребальная конструкция представляет собой долбленую колоду антропоморфной или трапециевидной формы. Точную форму установить не представляется возможным, поскольку неясно, наличествует ли деформация в головной части. Погребение датировано XVI – XVII вв. по находкам нательных крестов и пуговицы.

Погребение 4. В отчете указано, что в погребении 4 фиксируется боковая доска гроба длиной 116 см и шириной до 2 см (Новиков, 2004. С. 11). Стенка гроба сохранилась на высоту до 16 см. Конфигурация древесного тлена позволяет говорить о том, что погребальная конструкция представляет собой долбленую колоду ладьевидной формы с расширением в верхней половине. Погребение датировано XVII в. по находкам нательного креста и пуговицы.

Погребение 7. По поводу гроба погребения 7 в отчете указано, что сохранилась «истлевшая доска в ногах» (Новиков, 2004. С. 12). На чертеже и фотографии, представленным в отчете (Новиков, 2004. С. 109, 110. Рис. 73, 74), хорошо видны торцы гроба, что позволяет утверждать, что погребальная конструкция представляет собой долбленую колоду. Точную форму установить не представляется возможным, поскольку сохранились только торец в изножье и часть торца в изголовье. Погребение датировано концом XVII в. по находкам нательных крестов и пуговицы.

Погребение 8. Погребальная конструкция сильно разрушена, левая стенка сильно смещена. На чертеже, представленном в отчете (Новиков, 2004. С. 111. Рис. 75), обозначен торец в изголовье и направление волокон древесного тлена, что позволяет утверждать, что

погребальная конструкция представляет собой долбленую колоду. Точную форму установить не представляется возможным, поскольку *in situ* сохранился лишь торец в изголовье. Погребение датировано первой половиной XVIII в. по находкам нательных крестов и стеклянных бусин и сосуда.

Погребение 11. Погребальная конструкция сильно разрушена. На чертеже, представленном в отчете (Новиков, 2004. С. 117. Рис. 81), обозначена часть изножья гроба; это позволяет утверждать, что погребальная конструкция представляет собой долбленую колоду. Точную форму установить не представляется возможным, поскольку *in situ* сохранились лишь часть изножья и, возможно, левой стенки гроба. Погребение датировано XVI – XVII вв. по находке нательного креста.

Погребение 13. Сохранились только торец в изголовье и часть правой стенки гроба («доски над головой и с правой стороны» (Новиков, 2004. С. 15)). По чертежу, представленному в отчете (Новиков, 2004. С. 121. Рис. 85), можно судить, что погребальная конструкция представляет собой долбленую колоду. Точную форму установить не представляется возможным по причине относительно плохой сохранности органики.

Погребение 15. Сохранилась только головная часть гроба. На чертеже и фотографии, представленным в отчете (Новиков, 2004. С. 126, 127. Рис. 89, 90), видно, что погребальная конструкция представляет собой долбленую колоду. Точную форму установить не представляется возможным. Погребение датировано XVII – первой половиной XVIII вв. по находкам нательных крестов.

Погребение 16. Автором отчета указано, что гроб погребения 16 зафиксирован как «тлен по периметру» (Новиков, 2004. С. 17). По чертежу и фотографии погребения, представленным в отчете (Новиков, 2004. С. 128, 129. Рис. 91, 92), видно, что погребальная конструкция представляет собой долбленую колоду трапециевидной формы.

Погребение 17. В ходе исследования погребения 17 был зафиксирован «тлен в ногах и над головой. Левая часть перекрыта крышкой» (Новиков, 2004. С. 18). По чертежу и фотографии погребения, представленным в отчете (Новиков, 2004. С. 130, 131. Рис. 93, 94), видно, что погребальная конструкция представляет собой долбленую колоду трапециевидной формы.

Погребение 18. В отчете указано, что при исследовании погребения 18 фиксировался «тлен от гроба» (Новиков, 2004. С. 18). На чертеже, представленном в отчете (Новиков, 2004. С. 132. Рис. 95), видна конфигурация полос древесного тлена и направление волокон. По ним можно судить о том, что погребальная конструкция представляет собой долбленую колоду (вероятно, антропоморфной формы). Погребение датировано XVI – XVII вв. по находке нательного креста.

Погребение 24. В отчете указано, что сохранность гроба – «нижние и боковые доски» (Новиков, 2004. С. 21). На чертеже, представленном в отчете (Новиков, 2004. С. 145. Рис. 108), видна конфигурация полос древесного тлена и направление волокон. По ним можно судить о том, что погребальная конструкция представляет собой долбленую колоду трапециевидной формы. Погребение датировано второй половиной XVII – первой половиной XVIII вв. по находке елейницы.

Погребение 27. В отчете остатки гроба погребения 27 характеризуются как «нижние доски за головой и в ногах» (Новиков, 2004. С. 23). По чертежу, представленному в отчете (Новиков, 2004. С. 152. Рис. 115), видно, что гроб погребения 27 является составным.

Погребение 29. В отчете остатки гроба погребения 29 характеризуются как «дно в районе груди и ног» (Новиков, 2004. С. 24). Однако на фотографии, представленной в отчете хорошо видны следы и направление волокон древесного тлена в районе торца в изголовье и правой стенки гроба (Новиков, 2004. С. 157. Рис. 120), что позволяет утверждать, что погребальная конструкция представляет собой долбленую колоду. Погребение датировано XVI – XVII вв. по находкам нательных крестов.

Погребение 33. В отчете указано, что фиксируется «тлен по периметру», толщина тлена в районе дна 1 – 2 см, на левой стенке 7 – 9 см (Новиков, 2004. С. 26). По чертежу и фотографии, представленным в отчете (Новиков, 2004. С. 164, 165. Рис. 127, 128), можно говорить о том, что погребальная конструкция представляет собой долбленую колоду антропоморфной или трапециевидной формы. Вероятнее всего антропоморфная форма, с выраженными изголовьем и изножьем, в головной части, судя по мощности древесного тлена (указано на разрезе S - S¹), выполнена ниша для головы.

Погребение 34. Сохранилась только часть торца в изголовье (Новиков, 2004. С. 166. Рис. 129), по направлению волокон древесного тлена можно говорить о том, что гроб представляет собой долбленую колоду.

Погребение 35. Сохранились торцы гроба и часть правой стенки. По чертежу и фотографии, представленным в отчете (Новиков, 2004. С. 168, 169. Рис. 131, 132), можно говорить о том, что погребальная конструкция представляет собой долбленую колоду ладьевидной формы с расширением в верхней половине. Погребение датировано XVII в. по находке нательного креста.

Погребение 37. Сохранилась только часть торца и дна в изголовье (Новиков, 2004. С. 172. Рис. 135), по направлению волокон древесного тлена можно говорить о том, что гроб представляет собой долбленую колоду.

Материалы археологических раскопок 2004 г.

Погребение 1. Погребальная конструкция в отчете описана как «гроб-колода длиной 77 см, шириной 26,5 см» (Новиков, 2005. №24881. С. 13). По чертежу и фотографии, представленным в отчете (Новиков, 2005. №24882. С. 18, 19. Рис. 128, 129), видно, что гроб представляет собой долбленую колоду прямоугольной формы. По находке нательного креста погребение датировано XV – XVII вв.

Погребение 2. Погребальная конструкция в отчете описана как «гроб-колода длиной 74 см, шириной 18 см» (Новиков, 2005. №24881. С. 13). По чертежу и фотографии, представленным в отчете (Новиков, 2005. №24882. С. 21, 22. Рис. 131, 132), видно, что гроб представляет собой долбленую колоду трапециевидной формы.

Погребение 3. Погребальная конструкция в отчете описана как «гроб-колода длиной до 57 см, шириной до 17 см» (Новиков, 2005. №24881. С. 14). По чертежу и фотографии, представленным в отчете (Новиков, 2005. №24882. С. 25, 26. Рис. 135, 136), видно, что гроб представляет собой долбленую колоду ладьевидной формы с расширением в верхней половине.

Погребение 4. В отчете указано, что фиксируется «тлен по периметру» (Новиков, 2005. №24881. С. 14). По чертежу и фотографии, представленным в отчете (Новиков, 2005. №24882. С. 28, 32. Рис. 138, 142), видно, что гроб представляет собой долбленую колоду. Форму установить не представляется возможным, поскольку уничтожена ножная часть погребения. На торце в изголовье заметны подтёсы под крышку. Сама крышка частично сохранилась, однако установить ее форму так же не представляется возможным. По находке нательного креста погребение датировано XVI – XVII вв.

Погребение 5. В отчете указано, что фиксируется «тлен, ширина 17 см, длина 87 см» (Новиков, 2005. №24881. С. 15). По чертежу и фотографии, представленным в отчете (Новиков, 2005. №24882. С. 35, 36. Рис. 145, 146), видно, что гроб представляет собой долбленую колоду прямоугольной формы. По находке нательного креста погребение датировано XVIII в.

Погребение 6. В отчете даны размеры погребальной конструкции – 69х21 см (Новиков, 2005. №24881. С. 15). По чертежу и фотографии, представленным в отчете (Новиков, 2005. №24882. С. 38, 39. Рис. 148, 149), видно, что гроб представляет собой долбленую колоду прямоугольной формы. По находке нательного креста погребение датировано XVI – XVII вв.

Погребение 10. В отчете указано, что фиксируется «тлен по периметру» (Новиков, 2005. №24881. С. 17). По чертежу и фотографии, представленным в отчете (Новиков, 2005. №24882. С. 48, 50. Рис. 158, 160), видно, что гроб представляет собой долбленую колоду

трапециевидной формы. Крышка частично сохранилась, однако установить ее форму не представляется возможным. По находке нательного креста погребение датировано XVII в.

Погребение 11. В отчете указано, что фиксируются «следы гроба» (Новиков, 2005. №24881. С. 17). По чертежу и фотографии, представленным в отчете (Новиков, 2005. №24882. С. 53, 54. Рис. 163, 164), видно, что гроб представляет собой долбленую колоду. Форму установить не представляется возможным, поскольку сохранились только торец в изножье и часть правой стенки гроба.

Погребение 12. В отчете указано, что фиксируется «тлен по периметру» (Новиков, 2005. №24881. С. 18). По чертежу и фотографии, представленным в отчете (Новиков, 2005. №24882. С. 56, 58. Рис. 166, 168), видно, что гроб представляет собой долбленую колоду ладьевидной формы с плавным расширением в средней части. Судя по разрезу S – S¹, погребальная конструкция имела нишу для головы. По находке нательного креста погребение датировано XVIII в.

Погребение 13. Погребальная конструкция в отчете описана как «гроб-колода длиной 67 см, шириной 17 см» (Новиков, 2005. №24881. С. 18). По чертежу и фотографии, представленным в отчете (Новиков, 2005. №24882. С. 61, 63. Рис. 171, 173), видно, что гроб представляет собой долбленую колоду трапециевидной формы.

Погребение 16. В отчете указано, что фиксируется «тлен по периметру» (Новиков, 2005. №24881. С. 20). По чертежу и фотографии, представленным в отчете (Новиков, 2005. №24882. С. 73, 76. Рис. 183, 186), видно, что гроб представляет собой долбленую колоду трапециевидной формы. Крышка частично сохранилась, однако установить ее форму не представляется возможным. По находке нательного креста погребение датировано XVIII в.

Погребение 17. Сохранность погребальной конструкции относительно плохая – сохранились части торца в изножье и стенок. При исследовании захоронения были обнаружены кованые железные гвозди (Новиков, 2005. №24881. С. 20). По чертежу, представленному в отчете (Новиков, 2005. №24882. С. 79. Рис. 189), видно, что гроб представляет собой долбленую колоду. Гвоздями, вероятно, была прибита крышка гроба. По находке нательного креста погребение датировано XVIII в.

Погребение 18. В ходе исследования погребения было обнаружено два гроба, кости обнаружены только в одном из них. Размеры гроба А – 85х35 см; Б – 100х38 см (Новиков, 2005. №24881. С. 21). На фотографии, представленной в отчете (Новиков, 2005. №24882. С. 86. Рис. 196), видно, что погребение 18 представляет собой комплекс из трех младенческих гробов (см. приложение 4). Гроб А погребения 18 представляет собой долбленую колоду прямоугольной формы; Б и В – долбленые колоды ладьевидной формы с расширением в

центральной части. По находке нательного креста погребение 18В датировано второй половиной XVII в.

Погребение 22. В отчете указано, что фиксируется «тлен в районе головы и ног» (Новиков, 2005. №24881. С. 23). По чертежу и фотографии, представленным в отчете (Новиков, 2005. №24882. С. 100, 101. Рис. 210, 211), видно, что гроб представляет собой долбленую колоду.

Погребение 23. Погребальная конструкция в отчете описана как «гроб-колода» длиной 64 см, шириной 20 см (Новиков, 2005. №24881. С. 24). По чертежу и фотографии, представленным в отчете (Новиков, 2005. №24882. С. 103, 105. Рис. 213, 215), видно, что гроб представляет собой долбленую колоду. Точно форму гроба установить не представляется возможным, поскольку отсутствует изголовье, наиболее вероятная форма – трапециевидная. По находке нательного креста погребение датировано XVII в.

Погребение 25. Погребальная конструкция в отчете описана как «гроб-колода» длиной 70 см, шириной 18 см (Новиков, 2005. №24881. С. 25). По чертежу и фотографии, представленным в отчете (Новиков, 2005. №24882. С. 112, 113. Рис. 222, 223), видно, что гроб представляет собой долбленую колоду прямоугольной формы. По находке нательного креста погребение датировано XVIII в.

Погребение 26. Погребальная конструкция в отчете описана как «гроб-колода» длиной 78 см, шириной 19 см (Новиков, 2005. №24881. С. 25). По чертежу и фотографии, представленным в отчете (Новиков, 2005. №24882. С. 116, 117. Рис. 226, 227), видно, что гроб представляет собой долбленую колоду прямоугольной формы.

Погребение 28. Погребальная конструкция в отчете описана как «гроб-колода» длиной 68 см, шириной 20 см (Новиков, 2005. №24881. С. 26). По чертежу и фотографии, представленным в отчете (Новиков, 2005. №24882. С. 123, 124. Рис. 232, 233), видно, что гроб представляет собой долбленую колоду трапециевидной формы.

Погребение 32. В отчете указано, что фиксируется «тлен у головы», а также с правой и левой сторон (Новиков, 2005. №24881. С. 28). По чертежу и фотографии, представленным в отчете (Новиков, 2005. №24882. С. 132, 133. Рис. 240, 241), видно, что гроб представляет собой долбленую колоду прямоугольной формы.

Погребение 33. В отчете указано, что фиксируется «тлен по периметру» (Новиков, 2005. №24881. С. 28). По чертежу и фотографии, представленным в отчете (Новиков, 2005. №24882. С. 136, 137. Рис. 244, 245), видно, что гроб представляет собой долбленую колоду антропоморфной формы или ладьевидной, с расширением в верхней половине. По находке нательного креста погребение датировано XVIII в.

Погребение 35. В отчете указано, что фиксируется «тлен по периметру» (Новиков, 2005. №24881. С. 30). По чертежу и фотографии, представленным в отчете (Новиков, 2005. №24882. С. 146, 147. Рис. 254, 255), видно, что гроб представляет собой долбленую колоду антропоморфной формы с выраженным изголовьем. По находке нательного креста погребение датировано XVI – XVII вв.

Погребение 36. В отчете указано, что фиксируется «тлен по периметру», размеры гроба – 72х23 см (Новиков, 2005. №24881. С. 30). По чертежу и фотографии, представленным в отчете (Новиков, 2005. №24882. С. 149, 150. Рис. 258, 259), видно, что гроб представляет собой долбленую колоду. Установить форму погребальной конструкции не представляется возможным из-за сильной деформации стенок гроба.

Погребение 37. В отчете указано, что фиксируется «тлен по периметру», размеры сохранившейся части гроба – 106х23 см (Новиков, 2005. №24881. С. 30). По чертежу, представленному в отчете (Новиков, 2005. №24882. С. 153. Рис. 262), видно, что гроб представляет собой долбленую колоду. Установить форму погребальной конструкции не представляется возможным из-за неполной сохранности гроба.

Погребение 38. В отчете указано, что фиксируется «тлен дна» (Новиков, 2005. №24881. С. 31). По чертежу и фотографии, представленным в отчете (Новиков, 2005. №24882. С. 155, 156. Рис. 264, 265), видно, что погребальная конструкция представляет собой составной гроб. Установить форму не представляется возможным из-за неполной сохранности гроба.

Погребение 39. В отчете указано, что фиксируется «тлен по периметру» (Новиков, 2005. №24881. С. 31). По чертежу и фотографии, представленным в отчете (Новиков, 2005. №24882. С. 158, 160. Рис. 268, 270), видно, что гроб представляет собой долбленую колоду. Установить форму погребальной конструкции не представляется возможным из-за неполной сохранности гроба. По находке нательного креста погребение датировано XVII в.

Погребение 40. В отчете указано, что фиксируется «тлен по периметру» (Новиков, 2005. №24881. С. 32). По чертежу и фотографии, представленным в отчете (Новиков, 2005. №24882. С. 164, 165. Рис. 274, 275), видно, что гроб представляет собой долбленую колоду прямоугольной формы.

Погребение 42. По чертежу и фотографии, представленным в отчете (Новиков, 2005. №24882. С. 173, 174. Рис. 284, 285), видно, что погребальная конструкция представляет собой составной гроб прямоугольной формы. По направлению волокон древесного тлена видно, что стенки и торец в изножье представляют собой единый короб, а торец в изголовье представляет собой отдельную доску. По находке нательного креста погребение датировано XVIII в.

Погребение 45. В отчете указано, что фиксируется «тлен по периметру» (Новиков, 2005. №24881. С. 34). По чертежу и фотографии, представленным в отчете (Новиков, 2005. №24882. С. 184, 187. Рис. 295, 298), видно, что гроб представляет собой долбленую колоду антропоморфной формы с выраженным снаружи оголовьем и слабо выраженным сужением в ножной части. По находке нательного креста погребение датировано началом XVII – XVIII вв.

Погребение 49. В отчете указано, что фиксируется «тлен справа и у головы» (Новиков, 2005. №24881. С. 36). По чертежу, представленному в отчете (Новиков, 2005. №24882. С. 202. Рис. 313), видно, что гроб представляет собой долбленую колоду. Гвоздем, вероятно, была прибита крышка гроба.

Погребение 50. В отчете указано, что фиксируется «тлен слева и справа» (Новиков, 2005. №24881. С. 37). По чертежу и фотографии, представленным в отчете (Новиков, 2005. №24882. С. 204, 206. Рис. 315, 317), видно, что гроб представляет собой долбленую колоду ладьевидной формы с расширением в верхней половине. Частично сохранилась крышка гроба, однако ее форму установить не представляется возможным. По находке нательного креста погребение датировано XV – XVI вв.

Погребение 51. Погребальная конструкция в отчете описана как «гроб-колода» длиной 65 см, шириной 20 см (Новиков, 2005. №24881. С. 37). По чертежу и фотографии, представленным в отчете (Новиков, 2005. №24882. С. 209, 210. Рис. 320, 321), видно, что гроб представляет собой долбленую колоду трапециевидной формы.

Погребение 53. В отчете указано, что фиксируется «тлен по периметру» (Новиков, 2005. №24881. С. 38). По чертежу и фотографии, представленным в отчете (Новиков, 2005. №24882. С. 219, 221. Рис. 331, 333), видно, что гроб представляет собой долбленую колоду трапециевидной формы.

Погребение 57. В отчете указано, что фиксируется «тлен по периметру» (Новиков, 2005. №24881. С. 41). По чертежу и фотографии, представленным в отчете (Новиков, 2005. №24882. С. 238, 240. Рис. 349, 351), видно, что гроб представляет собой долбленую колоду трапециевидной формы. По находке нательного креста погребение датировано XVI – XVII вв.

Погребение 58. В отчете указано, что фиксируется «тлен по периметру» (Новиков, 2005. №24881. С. 41). По чертежу и фотографии, представленным в отчете (Новиков, 2005. №24882. С. 243, 248. Рис. 354, 359), видно, что гроб представляет собой долбленую колоду трапециевидной формы. По находкам нательных крестов погребение датировано второй половиной XVII – XVIII вв.

Погребение 59. В отчете указано, что фиксируется «тлен слева и справа» (Новиков, 2005. №24881. С. 42). По чертежу и фотографии, представленным в отчете (Новиков, 2005. №24882. С. 251, 253. Рис. 362, 364), видно, что гроб представляет собой долбленую колоду. Точную форму погребальной конструкции установить не представляется возможным из-за значительных утрат.

Погребение 62. В отчете указано, что фиксируется «тлен в ногах» (Новиков, 2005. №24881. С. 43). По чертежу, представленному в отчете (Новиков, 2005. №24882. С. 264. Рис. 375), видно, что гроб представляет собой долбленую колоду с нишей для головы. По находке нательного креста погребение датировано XVIII в.

Погребение 63. В отчете указано, что фиксируется «тлен по периметру» (Новиков, 2005. №24881. С. 44). По чертежу и фотографии, представленным в отчете (Новиков, 2005. №24882. С. 276, 277. Рис. 381, 382), видно, что погребальная конструкция представляет собой составной гроб трапециевидной формы. По находкам нательных крестов погребение датировано XVII – XVIII вв.

Погребение 66. В отчете указано, что фиксируется «тлен слева, справа, в ногах, у головы» (Новиков, 2005. №24881. С. 46). По чертежу, представленному в отчете (Новиков, 2005. №24882. С. 281. Рис. 392), видно, что гроб представляет собой долбленую колоду ладьевидной формы с плавным расширением в центральной части.

Погребение 67. Погребальная конструкция в отчете описана как «гроб-колода» длиной 65 см, шириной 19 см (Новиков, 2005. №24881. С. 46). По чертежу и фотографии, представленным в отчете (Новиков, 2005. №24882. С. 285, 287. Рис. 396, 398), видно, что гроб представляет собой долбленую колоду прямоугольной формы. По находке нательного креста погребение датировано XV – XVI вв.

Москва и Московская область.

3. Некрополи Дмитровского кремля.

Некрополь I.

Погребения раскопа 3.

Погребение 1. Гроб представляет собой долбленую колоду прямоугольной формы. Погребение датировано XVI – XVII вв.

Погребение 10. Погребальная конструкция представляет собой составной гроб или долбленую колоду трапециевидной формы. Погребение датировано XVI – XVII вв.

Погребение 18. Головная часть не сохранилась. Гроб представляет собой долбленую колоду прямоугольной или антропоморфной формы. Погребение датировано XIV – XV вв.

Погребение 20. Гроб представляет собой долбленую колоду антропоморфной формы с нишей для головы. Погребение датировано XVI – XVII вв.

Погребение 22. Погребальная конструкция имела прямоугольную форму. Погребение датировано XVI – XVII вв.

Погребение 25. Гроб представляет собой долбленую колоду прямоугольной формы. Погребение датировано XVI – XVII вв.

Погребение 26. Гроб представляет собой долбленую колоду прямоугольной или ладьевидной (с плавным расширением в центральной части) формы. Погребение датировано XVI – XVII вв.

Погребение 33. Погребальная конструкция имела трапециевидную форму. Погребение датировано XVI – XVII вв.

Погребение 34. Погребальная конструкция представляет собой составной гроб трапециевидной формы. Погребение датировано XVI – XVII вв.

Погребение 37. Гроб представляет собой долбленую колоду антропоморфной формы с выраженным снаружи оголовьем. Погребение датировано XIV – XV вв.

Погребение 39. Гроб представляет собой долбленую колоду, вероятнее всего, трапециевидной формы или ладьевидной формы с плавным расширением в верхней половине. Погребение датировано XVI – XVII вв.

Погребение 43. Погребальная конструкция представляет собой составной гроб прямоугольной формы. Торцы со стенками крепились за счет поперечных глухих пазов по краям боковых досок. Погребение датировано XVI – XVII вв.

Погребение 57. Погребальная конструкция представляет собой составной гроб трапециевидной формы. Погребение датировано XIV – XV вв.

Погребение 67. Погребальная конструкция представляла собой составной гроб прямоугольной формы. Погребение датировано XVI – XVII вв.

Погребение 70. Погребальная конструкция имела трапециевидную форму. Погребение датировано XIV – XV вв.

Погребение 75. Погребальная конструкция имела прямоугольную форму. Погребение датировано XVI – XVII вв.

Погребение 78. Погребальная конструкция, вероятнее всего, представляет собой составной гроб прямоугольной формы. Погребение датировано XVI – XVII вв.

Погребения раскопа 12.

Погребение 1. Погребальная конструкция представляла собой составной гроб прямоугольной формы. Торцы со стенками крепились за счет поперечных глухих пазов по краям боковых досок. Погребение датировано XIV – XV вв.

Погребение 2. Погребальная конструкция представляла собой долбленую колоду ладьевидной формы с плавным расширением в центральной части или прямоугольной формы. Погребение датировано XIV – XV вв.

Погребение 3. Погребальная конструкция представляла собой составной гроб прямоугольной формы. Торцы со стенками крепились за счет поперечных глухих пазов по краям боковых досок. Погребение датировано XIV – XV вв.

Погребения раскопа 17.

Погребение 10. Погребальная конструкция имела трапециевидную форму. Погребение датировано XIV – XV вв.

Некрополь II.

Погребения раскопа 5.

Погребение 2. Погребальная конструкция представляла собой долбленую колоду ладьевидной формы с плавным расширением в центральной части или трапециевидной формы. Погребение датировано концом XV – началом XVII вв.

Погребение 3. Погребальная конструкция представляла собой долбленую колоду. Погребение датировано концом XV – началом XVII вв.

Погребение 4. Погребальная конструкция представляла собой долбленую колоду. Погребение датировано концом XV – началом XVII вв.

Погребения раскопа 9.

Погребение 3а. Погребальная конструкция представляла собой составной гроб трапециевидной формы. Погребение датировано концом XV – началом XVII вв.

Погребение 3б. Погребальная конструкция представляла собой долбленую колоду. Погребение датировано концом XV – началом XVII вв.

Погребение 5. Погребальная конструкция представляла собой долбленую колоду. Погребение датировано концом XV – началом XVII вв.

Погребение 6. Погребальная конструкция представляла собой составной гроб трапециевидной формы. Погребение датировано концом XV – началом XVII вв.

Погребение 9. Погребальная конструкция представляла собой составной гроб прямоугольной формы. Погребение датировано концом XV – началом XVII вв.

Погребение 10. Погребальная конструкция представляла собой составной гроб трапециевидной формы. Погребение датировано концом XV – началом XVII вв.

Некрополь III.

Погребения раскопа 16.

Погребение 4. Погребальная конструкция представляла собой составной гроб прямоугольной или трапециевидной формы (установить не представляется возможным,

поскольку ножная часть погребения разрушена). Торцы со стенками крепились за счет поперечных глухих пазов по краям боковых досок. Погребение датировано XV – началом XVI вв.

Погребение 8. Погребальная конструкция имела трапециевидную форму. Погребение датировано XVI – началом XVIII вв.

Погребение 9. Погребальная конструкция представляла собой составной гроб трапециевидной формы. Обнаруженный гвоздь мог скреплять доску дна с доской торца в изголовье. Погребение датировано XV – началом XVI вв.

Погребение 16. Погребальная конструкция представляла собой долбленую колоду ладьевидной формы с плавным расширением в центральной части и значительным сужением в ножной. Погребение датировано XVI – началом XVIII вв.

Погребение 22. Погребальная конструкция представляла собой долбленую колоду ладьевидной формы с плавным расширением в центральной части. Погребение датировано XVI – началом XVIII вв.

Погребение 23. Погребальная конструкция представляла собой долбленую колоду ладьевидной формы с плавным расширением в центральной части. Погребение датировано XVI – началом XVIII вв.

Погребение 24. Погребальная конструкция представляла собой долбленую колоду антропоморфной формы с выступающим оголовьем. Погребение датировано XV – началом XVI вв.

Погребение 26. Погребальная конструкция представляла собой долбленую колоду трапециевидной формы. Погребение датировано XV – началом XVI вв.

Погребение 27. Погребальная конструкция имела прямоугольную форму. Погребение датировано XVI – началом XVIII вв.

Погребение 28. Погребальная конструкция представляла собой составной гроб прямоугольной формы. Торцы со стенками крепились за счет поперечных глухих пазов по краям боковых досок. Погребение датировано XV – началом XVI вв.

Погребение 29. Погребальная конструкция имела трапециевидную форму. Погребение датировано XVI – началом XVIII вв.

Погребение 30. Погребальная конструкция представляет собой составной гроб. Погребение датировано XV – началом XVI вв.

Погребение 32. Погребальная конструкция имела трапециевидную форму. Погребение датировано XV – началом XVI вв.

Погребение 33. Погребальная конструкция имела трапециевидную форму. Погребение датировано XV – началом XVI вв.

Погребение 34. Погребальная конструкция представляла собой долбленую колоду ладьевидной формы с расширением в верхней половине. Погребение датировано XVI – началом XVIII вв.

Погребение 38. Погребальная конструкция представляла собой составной гроб прямоугольной формы. Торцы со стенками крепились за счет поперечных глухих пазов по краям боковых досок. Погребение датировано XVI – началом XVIII вв.

Погребение 44. Погребальная конструкция представляла собой долбленую колоду антропоморфной формы с выступающим оголовьем. Погребение датировано XV – началом XVI вв.

Погребение 47. Погребальная конструкция представляла собой долбленую колоду ладьевидной формы с расширением в средней части и сужением в ножной. Погребение датировано XV – началом XVI вв.

Погребение 52. Погребальная конструкция представляла собой долбленую колоду. Погребение датировано XVI – началом XVIII вв.

Погребение 54. Погребальная конструкция представляла собой долбленую колоду. Погребение датировано XVI – началом XVIII вв.

Погребения раскопа 21.

Погребение 3. Погребальная конструкция представляла собой долбленую колоду трапециевидной формы. Погребение датировано XVI – началом XVIII вв.

Погребение 4. Представляет собой долбленую колоду антропоморфной формы с плавным расширением в верхней части и ярко выраженным сужением в изножье. Погребение датировано XVI – началом XVIII вв.

Погребение 5. Представляет собой долбленую колоду антропоморфной формы с выраженным изголовьем, плавным расширением в центральной части и сужением в изножье. Погребение датировано XVI – началом XVIII вв.

Погребение 6. Представляет собой долбленую колоду антропоморфной формы с выраженным изголовьем, плавным расширением в центральной части. Погребение датировано XVI – началом XVIII вв.

Погребение 8. Представляет собой долбленую колоду прямоугольной формы. Погребение датировано XVI – началом XVIII вв.

Погребение 9. Погребальная конструкция представляла собой составной гроб трапециевидной в плане формы. Торцы со стенками крепились за счет поперечных глухих пазов по краям боковых досок. Погребение датировано XVI – началом XVIII вв.

4. Некрополи Троице-Сергиевой лавры

Некрополь при Духовской церкви.

Материалы археологических раскопок 2009 г.

Погребение 1. В ходе исследования погребения фрагменты крышки гроба не снимались. Погребальная конструкция представляет собой долбленую колоду ладьевидной формы с плавным расширением в центральной части. Толщина торцевой стенки в изголовье – 11 см. Толщина боковых стенок – около 1 см. Северная стенка колоды сохранилась фрагментарно. Размеры части, попавшей в зону исследования – 167х 57 (в изголовье) 38 (в изножье) см. Погребение датировано второй половиной XVI в.

Погребение Л.А. Кавелина. Погребение совершено в кирпичном саркофаге, внутри которого был установлен деревянный составной гроб трапециевидной в плане и в сечении формы с креплением на винтах. По краям стенок выдолблены глухие пазы для крепления с торцевыми досками путем прямой накладки вполдерева, которая уже и скреплялась болтами. Крышка, вероятно, была двухскатной, причем торцевые доски крышки крепились с боковыми при помощи прямых сквозных шипов. Захоронение совершено в 1891 г.

Материалы археологических раскопок 2014 г.

Погребение 9. Внутри кирпичного склепа было зафиксировано погребение в деревянном гробу. Гроб составной, с креплением на гвоздях, имеет в плане и в сечении трапециевидную форму. Форму крышки определить не удалось. Вероятно, поверх крышки был выложен металлизированной тканью или выкрашен зеленоватой краской шестиконечный крест. Размеры гроба – 166х62(в изголовье)/26(в изножье)х20(в изголовье) см. Мощность досок гроба составляет порядка 3 – 4 см. Сохранность гроба в изголовье и центральной части относительно хорошая, в ножной части – относительно плохая. Погребение 9 идентифицировано как погребение Витовских Александры Степановны (29 мая 1798 – 6 января 1814 гг.).

Некрополь при церкви преподобного Сергия с трапезной палатой (Трапезной церкви).

Материалы археологических раскопок 2003 г.

Раскоп 3.

Погребение 1. Гроб представляет собой долбленую колоду ладьевидной формы с расширением в верхней половине. Размеры – 173х62/34 см. Форму крышки установить не удалось, толщина крышки – 2 – 2,5 см. Погребение датировано XVI – XVII вв.

Погребение 2. Погребение наполовину уходило в борт раскопа, однако можно говорить о том, что гроб представляет собой долбленую колоду прямоугольной формы. Размеры части, попавшей в зону исследования – 77 – 101х64 см. Погребение датировано XVI – XVII вв.

Погребение 3. Погребальная конструкция представляет собой составной гроб трапециевидной формы. Способ крепления не ясен – обнаруженные гвозди в СВ и ЮЗ углах гроба могли служить как для скрепления досок, так и для прибивания крышки. Крышка, вероятно, была плоской. Размеры – 190х50/38х33/30 см. По красноглиняному рельефному лицевому печному изразцу, обнаруженному под головой погребенного, захоронение можно датировать второй половиной XVI в.

Погребение 4. Гроб представляет собой долбленую колоду трапециевидной формы, размеры – 194х52/34 см. Крышка килевидная. Погребение датировано XVI – XVII вв.

Погребение 5. Гроб представляет собой долбленую колоду ладьевидной формы с расширением в центральной части и значительным сужением в ножной. Размеры – 191х55/34х21/16 см. Погребение датировано XVI – XVII вв.

Материалы археологических раскопок 2005 г.

Погребение 7 (шурф 2). Погребальная конструкция плохой сохранности (древесный тлен), представляет собой долбленую колоду. Погребение датировано концом XIV в.

Погребение 1 (шурф 3). Погребение вошло в границы шурфа головной частью. Погребальная конструкция плохой сохранности (древесный тлен), представляет собой долбленую колоду. Погребение датировано второй половиной XV в.

Погребение 1 (шурф 7). Погребальная конструкция плохой сохранности (древесный тлен), представляет собой долбленую колоду антропоморфной формы. Погребение датировано XV – первой половиной XVI вв.

Погребение 2 (шурф 7). Погребальная конструкция плохой сохранности (древесный тлен), представляет собой долбленую колоду антропоморфной формы. Погребение датировано XV – первой половиной XVI вв.

Погребение 4 (шурф 7). Погребальная конструкция плохой сохранности (древесный тлен), представляет собой долбленую колоду антропоморфной формы. Погребение датировано XV – первой половиной XVI вв.

Материалы археологических раскопок 2008 г.

Погребение 1 (раскоп 5). Погребальная конструкция плохой сохранности (древесный тлен), представляет собой долбленую колоду. Погребение датировано последней четвертью XVIII в.

Погребение 2 (раскоп 5). Погребальная конструкция плохой сохранности (древесный тлен), представляет собой долбленую колоду ладьевидной формы со слабо выраженным расширением в верхней половине. Погребение датировано XVIII в.

Погребение 3 (раскоп 5). Погребальная конструкция плохой сохранности (древесный тлен), представляет собой долбленую колоду ладьевидной формы со слабо

выраженным расширением в верхней половине. Погребение датировано второй половиной XVIII в.

Погребение 4 (раскоп 5). Погребальная конструкция плохой сохранности (древесный тлен), представляет собой долбленую колоду ладьевидной формы с расширением в верхней половине.

Погребение 5 (раскоп 5). Погребальная конструкция плохой сохранности (древесный тлен), представляет собой долбленую колоду антропоморфной формы.

Погребение 1 (раскоп 6). Погребальная конструкция представляет собой долбленую колоду. Захоронение обнаружено под фундаментом Никоновской церкви, может быть датировано периодом до 1548 г.

Погребение 6 (раскоп 6). Погребальная конструкция представляет собой долбленую колоду прямоугольной формы.

Погребение 7 (раскоп 6). Погребальная конструкция представляет собой долбленую колоду.

Погребение 8 (раскоп 6). Погребальная конструкция представляет собой долбленую колоду.

Погребение 9 (раскоп 6). Погребальная конструкция представляет собой долбленую колоду антропоморфной формы с выраженным оголовьем. Крышка плоская.

Погребение 10 (раскоп 6). Погребальная конструкция имела прямоугольную форму.

Погребение 11 (раскоп 6). В границы исследования попала только головная часть погребения. Гроб представляет собой долбленую колоду.

Погребение 13 (раскоп 6). Погребальная конструкция представляет собой долбленую колоду прямоугольной формы.

Погребение 15 (раскоп 6). Погребальная конструкция представляет собой долбленую колоду прямоугольной формы. Погребение датировано концом XV – первой половиной XVI вв.

Погребение 17 (раскоп 6). Погребальная конструкция представляет собой долбленую колоду прямоугольной формы. Погребение датировано концом XV – первой половиной XVI вв.

Погребение 18 (раскоп 6). Погребальная конструкция представляет собой долбленую колоду антропоморфной формы.

Материалы археологических раскопок 2014 г.

Погребение 21. Погребальная конструкция представляет собой долбленую колоду антропоморфной формы. Погребение датировано XV – XVII вв.

Погребение 22. Погребальная конструкция представляет собой долбленую колоду антропоморфной формы. Погребение датировано XV – XVII вв.

Погребение 24. Погребальная конструкция имеет прямоугольную форму. Погребение датировано XV – XVII вв.

Погребение 30. Погребальная конструкция представляет собой долбленую колоду антропоморфной формы с выраженным оголовьем. Погребение датировано XV – XVII вв.

Погребение 31. Погребальная конструкция представляет собой долбленую колоду антропоморфной формы или ладьевидной с расширением в верхней половине. Погребение датировано XV – XVII вв.

Некрополь при Михеевской церкви.

Погребение 6. Погребальная конструкция сохранилась в виде полос древесного тлена, представляет собой остатки долбленой колоды. Погребение датировано периодом не ранее XVI в.

Погребение 17. Погребение вошло в зону исследования ножной своей частью. Погребальная конструкция представляет собой остатки долбленой колоды. Погребение датировано XV – XVII вв.

Некрополь при Успенском соборе.

Материалы археологических раскопок 2005 г.

Погребение 3. Погребальная конструкция представляет собой долбленую колоду. Погребение датировано концом XVI – началом XVII вв. (Высоцкий, 2009. С. 369).

Погребение 6. Погребальная конструкция представляет собой долбленую колоду. Погребение датировано первой четвертью XV в. (Высоцкий, 2009. С. 369).

Погребение 8. Погребальная конструкция представляет собой долбленую колоду. Погребение хронологически близко к погребению 9, датированному второй половиной XVI в. (Высоцкий, 2009. С. 369).

Погребение 9. Погребальная конструкция представляет собой долбленую колоду. Погребение датировано второй половиной XVI в. (Высоцкий, 2009. С. 369).

Погребение 10. Погребальная конструкция представляет собой долбленую колоду. Погребение датировано серединой – третьей четвертью XV в. (Высоцкий, 2009. С. 369).

Материалы археологических раскопок 2009 г.

Погребение 1 (шурф У-5/09). Погребальная конструкция представляет собой составной гроб трапециевидной формы с расширением в плечиках. Размеры – 185х57/47 см. Гроб был обтянут тканью с металлизированной нитью. Захоронение идентифицировано как погребение Кирилла Флоринского (†1744 г.).

Погребение 1 (шурф У-5/09; коллективное захоронение). Погребальная конструкция представляла собой долбленую колоду. Погребение датировано концом XV – первой половиной XVI вв.

Погребение 2 (шурф У-5/09; коллективное захоронение). Погребальная конструкция представляла собой долбленую колоду. Погребение датировано концом XV – первой половиной XVI вв.

Погребение 3 (шурф У-5/09; коллективное захоронение). Погребальная конструкция представляла собой долбленую колоду. Погребение датировано концом XV – первой половиной XVI вв.

Погребение 4 (шурф У-5/09; коллективное захоронение). Погребальная конструкция представляла собой долбленую колоду. Погребение датировано концом XV – первой половиной XVI вв.

Погребение 5 (шурф У-5/09; коллективное захоронение). Погребальная конструкция представляла собой долбленую колоду. Погребение датировано концом XV – первой половиной XVI вв.

Погребение 6 (шурф У-5/09; коллективное захоронение). Погребальная конструкция представляла собой долбленую колоду. Погребение датировано концом XV – первой половиной XVI вв.

Погребение 1 (шурф У-6/05). Представляет собой захоронение в кирпичном склепе, внутри которого были зафиксированы остатки деревянного гроба. Гроб истлел полностью, от него остался лишь тонкий слой древесного тлена и 3 С-образные железные ручки, две из которых располагались у южной стенки склепа, а одна к западу от черепа. С достаточной долей уверенности можно предполагать первоначальное наличие 6 таких ручек у гроба. Погребальная конструкция представляет собой составной гроб. Погребение датировано второй четвертью XIX в.

Смоленское кладбище.

Сооружение 2а. Представляет собой погребение в кирпичном склепе. После разборки свода склепа, под кружалами, был зафиксирован деревянный гроб, оббитый светло-зеленой материей с геометрическим орнаментом желтой нитью. По верхней доске крышки гроба был прибит восьмиконечный крест из той же материи. Под крышкой деревянного гроба оказался гроб из белого металла (цинк?). После снятия верхней крышки металлического гроба, крепившейся к нижней части методом обжатия согнутого края, было вскрыто собственно погребение в деревянном гробу без крышки. Внешний гроб составной, трапециевидный в плане и в сечении, с двухскатной крышкой. Гроб имеет плавное расширение в плечиках. Имел украшения – четыре ручки и четыре кисти из витых толстых

нитей на деревянной основе. Стенки рельефные. Внутренний гроб так же составной, трапециевидный, с расширением в плечиках. Погребение датировано 1883 г.

Сооружение 3. Представляет собой кирпичный склеп типа семейной усыпальницы. Обнаружено три захоронения – два взрослых и одно детское. Гробы взрослых имели те же особенности, что и гроб из сооружения 2а: большой наружный деревянный гроб, трапециевидный в плане и в сечении, обтянутый зеленой тканью с тканевым же крестом, внутри которого цинковый и, наконец, опять деревянный, но с крышкой. Крышка последнего гроба, расположенного в центре (погребение 2), имела сверху сужающуюся к одному края доску с прибитым к ней крестом из деревянных реек. Гробы имеют плавное расширение в плечиках. Украшения – четыре ручки и четыре кисти из витых толстых нитей на деревянной основе. Стенки рельефные. Детский гроб также составной и имеет трапециевидную форму. Погребения датированы 1869, 1885, 1887 гг.

Сооружение 3а. Представляет собой погребение в кирпичном склепе. После разборки торца склепа был зафиксирован деревянный гроб с рельефными стенками и рельефной двухскатной крышкой. Внутри также находился цинковый гроб, внутри которого стоял деревянный (без торцов и крышки). Гробы трапециевидные в плане и в сечении, имеют плавное расширение в плечиках. Сооружение 3а более раннее, чем сооружение 3.

Сооружение 4а. Представляет собой погребение в кирпичном склепе. Гроб трапециевидный в плане и в сечении, имеет плавное расширение в плечиках. Крышка двухскатная. Имеет украшения – четыре ручки и нитяные кисти на деревянной основе. Погребение датировано концом XIX в.

Сооружение 4б. Представляет собой погребение в кирпичном склепе. Гроб трапециевидный в плане и в сечении, имеет плавное расширение в плечиках. Крышка двухскатная. Имеет украшения – четыре ручки и нитяные кисти на деревянной основе. Погребение датировано XIX в.

Академический некрополь.

Погребение 8. Зафиксирован деревянный составной гроб трапециевидной формы, относительно плохой сохранности – крышка, боковые стенки и торец в изножье практически не сохранились, дно – в виде древесного тлена. Торец в изголовье имеет трапециевидную форму, размеры – 60/40х20 см. Погребение датировано 1878 г.

Погребение 9. Гроб составной, имеет в плане и в сечении трапециевидную форму. Крышка плоская, крепилась на гвоздях. По степени сохранности невозможно сказать, была доска крышки наборной, или цельной. На поверхности досок имеются следы зеленоватой материи. Доски гроба относительно толстые – до 5 см. Доска дна наборная, состоит из трех

досок – широкой центральной и узких, идущих на клин, боковых. Размеры торца в изголовье – 75(верх)/66(низ)х27 см. Погребение датировано 1874 г.

Погребение 10. Гроб составной, с креплением на гвоздях, гроб и крышка имеют в плане и в сечении трапециевидную форму. Дно сложено из досок, гроб имеет 4 ножки. По краям и нижним сторонам боковых досок гроба видны следы тканевой обшивки шириной порядка 3 см. Погребение датировано 1876 г.

Погребение 11. Гроб составной, с креплением на гвоздях, гроб и крышка имеют в плане и в сечении трапециевидную форму. На поверхности досок имеются следы желтовато-зеленоватой ткани. Доски крышки рельефные. Вероятно, поверх гроба, перед засыпкой могилы, был уложен простой деревянный щит, остатки которого фиксируются поверх досок крышки гроба. Поверх крышки был зафиксирован деревянный крест – сохранность дерева не позволяет сказать, был он сделан отдельно, и положен на крышку или перекрывающий крышку гроба щит, или является составной частью перекрывающего гроб щита. Погребение датировано 1893 г.

Погребение 15. Гроб составной, с креплением на гвоздях, имеет в плане трапециевидную форму, с трапециевидной в сечении крышкой. Центральная доска крышки имеет расширение в плечиках, боковые доски гроба и крышки изнутри имеют насечки для изгиба досок. Размеры гроба in situ – 210х62/50х21 см. Погребение датировано 1916 г.

Погребение 16. Гроб составной, с креплением на гвоздях, имеет в плане трапециевидную форму. Крышка гроба имеет килевидную форму. Размеры гроба in situ – 208х75/50х29 см. Погребение датировано 1917 г.

Погребение 17. Сохранность крышки относительно плохая. Гроб составной, с креплением на гвоздях, имеет в плане трапециевидную форму, с трапециевидной в сечении крышкой. Гроб имеет расширение в плечиках, боковые доски гроба и крышки изнутри имеют насечки для изгиба досок. Размеры гроба in situ – 185х52/50х14 см. Погребение датировано 1919 г.

Погребение 19. Крышка гроба сильно фрагментирована. Гроб составной, с креплением на гвоздях, имеет в плане трапециевидную форму, с трапециевидной в сечении крышкой. Размеры гроба – 2х60/34 см. Погребение датировано концом XIX – началом XX вв.

Погребение 25. Зафиксировано дощатое перекрытие гроба, просевшее по форме проваленной крышки гроба. Ширина досок составляет 20 см, доски скреплены между собой на прямоугольный прямой паз и гребень. Толщина досок составляет 2 см. Доски уложены перпендикулярно стенкам гроба, края досок уложены на верхнюю часть досок стенок гроба. Непосредственно под перекрытием фиксируются доски крышки деревянного гроба.

Погребение совершено в грунтовой могиле, в типовом (длина гроба – 2 метра, несмотря на небольшой рост погребенного), довольно богатом деревянном гробу. Гроб составной, с креплением на гвоздях, гроб и крышка имеют в плане и в сечении трапециевидную форму. Доски крышки фигурные. Погребение датировано 1903 г.

Погребение 30. Гроб долбленый, трапециевидной формы, с килевидной крышкой. Крышка крепилась на гвоздях. По краям крышки были расположены декоративные навершия – дерево, обтянутое зеленой нитью. Края крышки, верх и низ стенок и торцов обшиты зеленой тканью. Фиксируется 4 ручки гроба. Гроб сверху усыпан бумажными и медными изображениями ангелов. После выемки гроба обнаружены фрагменты ножек гроба. Погребение датировано 1904 г.

Погребение 31. Гроб деревянный, составной, относительно плохой сохранности, имеет в плане и в сечении трапециевидную форму, форму крышки определить не удалось. Можно только говорить о том, что поверх крышки металлизированной тканью был выложен восьмиконечный крест. Погребение датировано 1871 г.

Погребение 32. Гроб сложен из досок, с креплением на гвоздях, имеет в плане и в сечении трапециевидную форму. Доски крышки простые, без рифления. Размеры гроба – 194х62/28х26/18 см (высота без учета крышки). Доски гроба снаружи обиты зеленоватой металлизированной тканью, в головной части фиксируются декоративные деревянные навершия, обтянутые зеленой нитью. В заполнении гроба, в головной и ножной частях, обнаружены две железные ручки, вероятно, имеющие декоративное назначение. Погребение датировано концом XIX – началом XX вв.

Погребение 33. Гроб составной, с креплением на гвоздях, имеет в плане и в сечении трапециевидную форму. Доски гроба простые, без рифления. Размеры гроба – 210х69/32х26/19 см (высота без учета крышки). Гроб богато украшен – фиксируется тканевая обивка зеленого цвета, также края боковых досок и торцов оформлены зеленой металлизированной лентой шириной порядка 3 см. Также фиксируются 6 ручек гроба – по две на каждой из боковых досок, и по одной на торцах гроба. В местах крепления ручек к доскам гроба прикреплены гвоздями металлические орнаментированные пластины. Погребение датировано 1879 г.

Погребение 34. Гроб сложен из досок, с креплением на гвоздях, имеет в плане и в сечении трапециевидную форму. Доски крышки простые, без рифления. Размеры гроба – 200х60/33х15 (в изножье) см. Сохранность гроба относительно плохая. Обивка досок гроба сохранилась только в виде зеленоватого окраса частей досок гроба. Погребение датировано концом XIX – началом XX вв.

Погребение 35. Гроб составной, с креплением на гвоздях, имеет в плане трапециевидную форму, в сечении – форму неправильного шестиугольника, с расширением в плечиках. Доски гроба рифленые, обиты снаружи зеленоватой металлизированной тканью. В ножной части поверх крышки гроба была обнаружена бутылка из-под кагора с клеймом «ТСЛ». Размеры гроба (без учета крышки) – 190х64/36х26/21 см. Погребение датировано концом XIX – началом XX вв.

Погребение 36. Гроб составной, с креплением на гвоздях, имеет в плане трапециевидную форму, в сечении – форму неправильного шестиугольника. Доски гроба рифленые, обиты снаружи зеленоватой металлизированной тканью. Размеры гроба (без учета крышки) – 196х66/34х21/14 см. Погребение датировано концом XIX – началом XX вв.

Погребение 37. Гроб составной, с креплением на гвоздях, имеет в плане трапециевидную форму, в сечении – форму неправильного шестиугольника. Доски гроба имеют следы красноватой краски, не рифленые. Размеры гроба (без учета крышки) – 198х67/32х30/24 см. Погребение датировано концом XIX – началом XX вв.

Погребение 37а. Гроб составной, с креплением на гвоздях, имеет в плане трапециевидную форму, в сечении – форму неправильного шестиугольника, имеет расширение в плечиках. Доски гроба без рифления, обивка не сохранилась, однако доски гроба снаружи окрашены в зеленоватый цвет. Размеры гроба (без учета крышки) – 196х58/34х25/17 см. Ширина гроба в плечиках – 71 см. Погребение датировано концом XIX – началом XX вв.

Погребение 38. Гроб составной, с креплением на гвоздях, имеет в плане трапециевидную форму, в сечении – форму неправильного шестиугольника. Доски гроба рифленые, по краям обиты зеленой лентой, верх досок стенок и торцов украшены декоративными, часть набитыми гвоздиками. Поверх крышки гроба была наложена доска с худшей, чем у досок гроба, обработкой дерева, на которой был вырезан выступающий восьмиконечный крест. В головной части гроба зафиксировано два декоративных бочкообразных деревянных навершия, обтянутые зеленой нитью. Размеры гроба (без учета крышки) – 200х67/39х33/29 см. Погребение датировано концом XIX – началом XX вв.

Погребение 45. Гроб составной, с креплением на гвоздях, имеет в плане трапециевидную форму, в сечении – форму неправильного шестиугольника. Доски гроба обиты зеленоватой тканью. Доски крышки рифленые. По краям в головной части фиксируются декоративные деревянные навершия, обтянутые зеленой нитью. Размеры гроба (без учета крышки) – 185х60/46х27 (в изголовье) см. Погребение датировано концом XIX – началом XX вв.

Погребение 46. Гроб составной, с креплением на гвоздях, имеет в плане трапециевидную форму, в сечении – форму неправильного шестиугольника. Тканевая обивка практически не сохранилась, однако доски гроба имеют зеленоватую окраску. Доски гроба простые, не рифленые. По всем углам гроба фиксируются декоративные деревянные навершия, обтянутые зеленой нитью. Размеры гроба (без учета крышки) – 186х63/43х22/19 см. Погребение датировано концом XIX – началом XX вв.

Погребение 50. Гроб составной, с креплением на гвоздях, имеет в плане трапециевидную форму, в сечении – форму неправильного шестиугольника. Доски крышки рифленые. Доски гроба обиты зеленоватой тканью. В изножье гроба сохранилось деревянное декоративное навершие, обтянутое зеленой нитью. Размеры гроба (без учета крышки) – 206х70/30х31/20 см. Погребение датировано концом XIX – началом XX вв.

Погребение 56. Гроб составной, с креплением на гвоздях, имеет в плане трапециевидную форму, в сечении – форму неправильного шестиугольника. Доски гроба не рифленые. Следов обивки не сохранилось, однако доски гроба имеют зеленоватый окрас. В головной части сохранилось декоративное деревянное навершие, обтянутое зеленой нитью и обмотанное черной лентой. Размеры гроба (без учета крышки) – 200х68/30х26/17 см. Погребение датировано концом XIX – началом XX вв.

Погребение 76. Гроб составной, с креплением на гвоздях, имеет в плане трапециевидную форму, в сечении – форму неправильного шестиугольника. Доски гроба не рифленые. Следов обивки не сохранилось, и, поскольку следов окраса досок не прослеживается, возможно, доски гроба не были украшены тканью. Концы досок не имеют следов подтеса (не сложены в прямую накладку вполдерева). Размеры гроба (без учета крышки) – 201х55/35х26/18 см. Мощность досок – 3 см. Погребение датировано концом XIX – началом XX вв.

Погребение 77. Гроб составной, с креплением на гвоздях, имеет в плане трапециевидную форму, в сечении – форму неправильного шестиугольника. Доски гроба не рифленые. Следов обивки не сохранилось, и, поскольку следов окраса досок не прослеживается, возможно, доски гроба не были украшены тканью. Концы досок не имеют следов подтеса (не сложены в прямую накладку вполдерева). Размеры гроба (без учета крышки) – 193х59/31х21/15 см. Мощность досок гроба – 3 см, мощность досок крышки – порядка 1 см. Погребение датировано концом XIX – началом XX вв.

Погребение 78. Гроб составной, с креплением на гвоздях, имеет в плане трапециевидную форму, в сечении – форму неправильного шестиугольника. Доски гроба не рифленые. Следов обивки не сохранилось, и, поскольку следов окраса досок не прослеживается, возможно, доски гроба не были украшены тканью. Концы досок не имеют

следов подтеса (не сложены в прямую накладку вполдерева). Размеры гроба (без учета крышки) – 207х63/37х28/21 см. Мощность досок гроба – 3 см. Погребение датировано концом XIX – началом XX вв.

Погребение 80. Сохранность досок гроба относительно плохая. Гроб имеет в плане трапециевидную форму, размеры – 36/50х186 см. Высота – 12/18 см. На досках крышки не прослеживаются следы рифления. Доска дна гроба наборная, состоит из трех досок. Погребение датировано концом XIX – началом XX вв.

Погребение 81. Размеры гроба – 54/31х214 см. Гроб трапециевидный в плане и в сечении, с трапециевидной в плане и в сечении крышкой. Крепление досок гроба выполнено при помощи гвоздей. Доска дна наборная, из двух досок. Доски гроба простые, не имеют следов рифления, насечек, обивки. Погребение датировано концом XIX – началом XX вв.

Погребение 82. Размеры гроба – 65/34х200 см. Гроб трапециевидный в плане и в сечении, с расширением в плечиках. Крышка трапециевидная в плане и в сечении с расширением в плечиках. Доски крышки рифленые. Следов обивки не обнаружено. Погребение датировано концом XIX – началом XX вв.

Погребение 83. Гроб составной, с креплением на гвоздях, имеет в плане трапециевидную форму, в сечении – форму неправильного шестиугольника. Доски гроба не рифленые. Следов обивки не сохранилось, и, поскольку следов окраса досок не прослеживается, возможно, доски гроба не были украшены тканью. Концы досок не имеют следов подтеса (не сложены в прямую накладку вполдерева). Размеры гроба – 55/30х191 см. Мощность досок – 2 см. Погребение датировано концом XIX – началом XX вв.

Погребение 84. Гроб составной, с креплением на гвоздях, имеет в плане трапециевидную форму, в сечении – форму неправильного шестиугольника. Доски гроба не рифленые. Следов обивки не сохранилось, и, поскольку следов окраса досок не прослеживается, возможно, доски гроба не были украшены тканью. Концы досок не имеют следов подтеса (не сложены в прямую накладку вполдерева). Размеры гроба – 60/33х197 см. Мощность досок – 3 см. Погребение датировано концом XIX – началом XX вв.

5. Некрополь Чудова монастыря Московского Кремля

Погребение 4. Зафиксированы контуры стенок деревянного гроба в виде тонких полос древесного тлена. Гроб представляет собой долбленую колоду антропоморфной формы с выступающим оголовьем, расширением в плечиках и плавным сужением в изножье. Погребение датировано XVI в.

Погребение 5. Зафиксированы стенки деревянного гроба, представляющего собой долбленую колоду трапециевидной формы. Размеры – 64 (в изголовье)/58 (в изножье)х190х5 (высота в ножной части) см. Погребение датировано 1412 – 1444 гг.

Погребение 12. Зафиксирован фрагмент крышки гроба в районе оголовья. Возможно, крышка имела килевидную форму. Деревянный гроб представляет собой долбленую колоду трапециевидной формы. Размеры – 47/52/34х185х16 (высота в изножье)/20 (высота в изголовье) см. Погребение датировано периодом не ранее XV в.

Погребение 13. В головной части сохранились остатки древесного тлена. По сохранившемуся фрагменту части изголовья можно говорить о том, что гроб представлял собой долбленую колоду с выраженным оголовьем. Погребение датировано концом XVII в.

Погребение 14. Зафиксированы остатки деревянного гроба, представляющего собой долбленую колоду ладьевидной формы с плавным расширением в центральной части. Размеры – 40 (в изголовье)/58(в центральной части)х202х9 (высота в изголовье) см. Погребение датировано XVI в.

Погребение 15. Фиксируются остатки стенок деревянного гроба. Вероятно, гроб представлял собой долбленую колоду. Погребение датировано периодом не ранее XV в.

Погребение 21. Фиксируется деревянный гроб, по-видимому, представляющего собой долбленую колоду прямоугольной формы. Размеры сохранившейся части – 50х185 см. Погребение датировано XVII в.

Погребение 24. С отметок от -177 до -213 см фиксируется деревянный гроб, представляющий собой долбленую колоду антропоморфной формы с выступающим оголовьем и плавным сужением в ножной части. Размеры гроба – 35 (в изголовье)/45 (в плечиках)/30 (в изножье)х190х36 см. В районе торца в изножье обнаружена железная скоба, в СЗ и СВ углах гроба – железные гвозди, по центру северной стенки – железный декоративный гвоздик. Гвоздями, вероятно, была прибита крышка. Погребение датировано периодом не ранее XVI в.

Погребение 30. Зафиксированы стенки деревянного гроба, представляющего собой долбленую колоду ладьевидной формы с плавным расширением в плечиках. Размеры гроба – 40(в изголовье)/48(в плечиках)/36(в изножье)х186х13(высота в изголовье) - 18(высота в изножье) см. Остатки деревянной крышки гроба фиксируется в виде пятен древесного тлена, форму определить не представляется возможным. Погребение датировано периодом не ранее XVI в.

Погребение 31. Фиксируются стенки деревянного гроба, представляющего собой долбленую колоду, вероятно, трапециевидной формы. Размеры сохранившейся части –

53х180х27 (высота в изножье) см. В ножной части фиксируется часть крышки гроба. Погребение датировано 1438 – 1611 гг.

Погребение 32. Зафиксированы стенки деревянного гроба, представляющего собой долбленую колоду, форму которой определить не удалось. Размеры сохранившейся части – 53 (в центральной части/42 (в изножье)х146х20 (высота в изножье) см. Погребение датировано периодом не ранее XV в.

Погребение 35. Фиксируется дно и часть стенки деревянного гроба, представляющего собой, вероятно, долбленую колоду ладьевидной формы с плавным расширением в центральной части. Размеры сохранившейся части – 43 (в изголовье)/48 (в центральной части)х195х19 (высота в изголовье) см. Погребение датировано XVII в.

Погребение 36. Фиксируется дно и часть стенки деревянного гроба, представляющего собой долбленую колоду. Конструкцию гроба определить не удалось. Погребение датировано XVII в.

Погребение 37. Фиксируются головная часть и северо-западная стенка деревянного гроба, представляющего собой долбленую колоду. Точно определить форму колоды не удалось. Ширина в изголовье – 40 см. Погребение датировано XVII в.

Погребение 38. Зафиксированы остатки деревянного гроба, представляющего собой долбленую колоду, вероятно, прямоугольной формы. Размеры сохранившейся части – 45х100 см. Погребение датировано XVI в.

Погребение 41. Фиксируются остатки деревянного гроба, представляющего собой долбленую колоду. Форму гроба определить не удалось, можно говорить только о резком сужении в изножье до 27 см. Погребение датировано 1416 – 1446 гг.

Погребение 42. Фиксируется верх деревянного гроба, представляющего собой долбленую колоду антропоморфной формы, с выступающим оголовьем, расширением в центральной части и сужением в изножье. Размеры – 40/63/37х217х13 см. Остатков крышки обнаружено не было. Погребение датировано периодом не ранее XV в.

Погребение 43. Зафиксирован деревянный гроб, представляющий собой долбленую колоду, вероятно, ладьевидной формы, с плавным расширением в центральной части. Крышка гроба не сохранилась, размеры колоды – 42 (в изголовье)/60 (в центральной части)х…х8 (высота в изголовье) см. Погребение датировано периодом не ранее XVI в.

Погребение 44. Зафиксированы контуры деревянного гроба, представляющего собой долбленую колоду со значительным сужением в изножье до 28 см. Ширина в центральной части составляет 44 см. Погребение датировано периодом не ранее XV в.

Погребение 45. Сохранились остатки деревянного гроба, относительно плохой сохранности. Гроб представляет собой долбленую колоду со слабо выраженным оголовьем,

плавным расширением в центральной части и плавным сужением в ножной. Размеры сохранившейся части – 180х35 (в изголовье) 45 (в центральной части) 30 (в изножье) х 9 (в изголовье) см. Погребение датировано периодом не ранее XVI в.

Погребение 48. Зафиксированы стенки деревянного гроба, представляющего собой долбленую колоду. Вероятная форма – прямоугольная. Размеры сохранившейся части – 33 х185х7 (высота в изголовье)/20 (высота в изножье) см. Погребение предположительно датировано XIV в.

Погребение 50. Гроб фиксируется в виде тонкой прослойки древесного тлена. Вероятно, гроб представляет собой долбленую колоду трапециевидной формы со слабо выраженным сужением в ножной части. Погребение датировано XVII в.

Погребение 52. Фиксируется верх стенок деревянного гроба, представляющего собой, вероятнее всего, долбленую колоду антропоморфной формы с выступающим оголовьем и сужением в ножной части. Размеры – 30(в изголовье)/60(в центральной части)/33(в изножье)х180х6(высота в изголовье)/24 (высота в изножье) см. Крышка и дно гроба не сохранились. Погребение датировано периодом не ранее XV в.

Погребение 53. Зафиксирован верх юго-восточной стенки деревянного гроба, представляющего собой, вероятнее всего, долбленую колоду прямоугольной формы. Погребение датировано периодом не ранее XV в.

Погребение 54. Зафиксирован верх стенок деревянного гроба, представляющего собой, вероятнее всего, долбленую колоду антропоморфной формы с выступающим оголовьем и сужением в ножной части. Контуры головной части гроба в значительной степени искажены под воздействием грунта. Размеры части, попавшей в зону исследования – 44(в центральной части)/40(в изножье)х157х7(высота в изголовье)/20 (высота в изножье) см. Крышка и дно гроба не сохранились. Погребение датировано периодом не ранее XV в.

Погребение 55. Стенки деревянного гроба зафиксированы в районе изголовья и изножья. Гроб, вероятнее всего, представляет собой долбленую колоду прямоугольной формы. Размеры – 56 х199х8 (высота в изножье) см. Крышка не сохранилась, дно сохранилось частично, в районе грудной клетки и коленей. Погребение датировано периодом не ранее XV в.

Погребение 56. Гроб фиксируется в виде тонких прослоек древесного тлена, расположенных поверх и под костями. Судя по сохранившимся контурам, гроб представляет собой долбленую колоду прямоугольной формы. Погребение датировано периодом не ранее XV в.

Погребение 57. Деревянный гроб представляет собой долбленую колоду прямоугольной формы. Размеры – 50х200 см. Остатков крышки не обнаружено. Погребение датировано периодом не ранее XV в.

Погребение 58. Деревянный гроб представляет собой долбленую колоду антропоморфной формы с выступающим оголовьем. Крышка сохранилась только в виде тонкой прослойки древесного тлена. Размеры колоды – 42 (в оголовье)/68х185х15 (высота в изголовье)/18 (высота в изножье) см. Погребение датировано периодом не ранее XVI в.

Погребение 63. Фиксируется верх стенок деревянного гроба, вероятнее всего, представляющего собой долбленую колоду антропоморфной формы с выступающим оголовьем формы. Размеры сохранившейся части – 26(в изголовье)/53(в центральной части)х86х9 (высота в изголовье) см. Крышка и дно гроба не сохранились. Погребение датировано периодом не ранее XV в.

Погребение 72. Зафиксирован деревянный гроб, представляющий собой долбленую колоду ладьевидной формы с плавным расширением в центральной части. Остатков крышки не обнаружено. Размеры сохранившейся части гроба – 43/58/42х195х10 (высота в изголовье) см. Погребение датировано периодом не ранее XV в.

Погребение 73. Деревянный гроб представляет собой долбленую колоду ладьевидной формы с плавным расширением в центральной части и сужением в изголовье. Крышка гроба не сохранилась, как и торец в изножье. Размеры сохранившейся части – 34(в изголовье)/44(в центральной части)/37(в изножье, в районе костей стоп)х165х19(высота в изголовье) см. Погребение датировано XV в.

Погребение 74. Деревянный гроб представляет собой долбленую колоду ладьевидной формы с плавным расширением в центральной части и резким сужением в ножной. Размеры сохранившейся части – 52 (в плечиках)х180х14 (высота в изголовье) см. Погребение датировано XV в.

Погребение 75. Деревянный гроб представляет собой долбленую колоду ладьевидной формы с плавным расширением в центральной части. Размеры сохранившейся части – 26 (в изголовье)/46 (в центральной части)х93х20 (высота в центральной части) см. Погребение датировано периодом не ранее XVI в.

Погребение 79. Гроб представляет собой долбленую колоду трапециевидной формы.

Погребение 84. Деревянный гроб представляет собой долбленую колоду ладьевидной формы с плавным расширением в центральной части. Крышка гроба не сохранилась. Размеры – 34(в изголовье)/42(в центральной части)/34(в изножье)х178х6 (высота в изголовье) см. Погребение датировано периодом не ранее XVI в.

Погребение 93. На отметках от -186 до -202 см фиксируется деревянный гроб, представляющий собой долбленую колоду, вероятно, прямоугольной формы, размеры сохранившейся части – 42х115х8 (высота в изголовье) см. Погребение датировано 1416 – 1446 гг.

Погребение 94. Деревянный гроб представляет собой долбленую колоду ладьевидной формы, с плавным расширением в центральной части, размеры – 45 (в изголовье)/59 (в центральной части)/ 44 (в изножье)х138х9 (высота в изголовье)/25 (высота в изножье) см. Погребение датировано периодом не ранее XV в.

Погребение 95. Погребальная конструкция представляет собой долбленую колоду. Погребение датировано периодом не ранее XV в.

Погребение 104. Остатки деревянного гроба фиксируются только в головной части (торец в изголовье) в виде нескольких прослоек древесного тлена. Там же обнаружено два кованых гвоздя. Конструкция гроба: составной гроб-ящик с креплением на гвоздях. Расположение гвоздей дает основание предполагать, что данный гроб имел следующую конструкцию – дно со стенками представляют собой единый короб, торцы прибиты железными гвоздями к стенкам. Погребение датировано XVII в.

Погребение 105. Гроб представляет собой долбленую колоду антропоморфной формы с выраженным оголовьем. Погребение датировано XVII в.

Погребение 106. Гроб представляет собой долбленую колоду антропоморфной формы, с выраженным оголовьем. Ширина в плечиках составляет 95 см. Погребение датировано XVII в.

Погребение 112. Гроб представляет собой долбленую колоду ладьевидной формы с плавным расширением в головной части.

Погребение 113. Гроб представляет собой долбленую колоду ладьевидной формы с плавным расширением в головной части. Погребение датировано XVI в.

Тверская область.

6. Кладбище при церкви Алексия, человека Божия, г. Тверь.

Погребение 10. «Зафиксированы остатки погребальных конструкций в виде пятна древесного тлена подпрямоугольной формы, расположенного под костями скелета» (Новиков, 1995. №19390. С. 140). На фотографии, представленной в отчете (Новиков, 1995. №19392. С. 119. Рис. 329), хорошо заметны контуры гроба и его ножная часть (в том числе, способ сложения). Погребальная конструкция представляет собой составной гроб прямоугольной формы. Погребение датируется XVI в.

Погребение 13. «Зафиксированы остатки погребальных конструкций в виде прослойки тлена П-образной формы» (Новиков, 1995. №19390. С. 142). На чертеже,

представленном в отчете (Новиков, 1995. №19392. С. 122. Рис. 332), видно, что погребальная конструкция представляет собой составной гроб прямоугольной формы. Погребение датируется XVI в.

Погребение 14. «Зафиксированы остатки погребальных конструкций в виде прослойки тлена П-образной формы» (Новиков, 1995. №19390. С. 142, 143). На чертеже, представленном в отчете (Новиков, 1995. №19392. С. 123. Рис. 333), видно, что погребальная конструкция представляет собой составной гроб. Установить форму гроба не представляется возможным из-за деформации стенок. Погребение датируется XVI в.

Погребение 36. «Зафиксированы остатки погребальных конструкций в виде прослойки тлена шириной 0,17 – 0,35 м» (Новиков, 1995. №19390. С. 157). На чертеже, представленном в отчете (Новиков, 1995. №19392. С. 154. Рис. 369), видно, что погребальная конструкция представляет собой долбленую колоду ладьевидной формы с расширением в верхней половине и сужением в ножной части. По находке нательного креста погребение датируется XVII – XVIII вв.

Погребение 42. «Зафиксированы остатки погребальных конструкций в виде прослойки тлена, имеющей очертания гробовины (гроба)» (Новиков, 1995. №19390. С. 161). На чертеже и фотографии, представленных в отчете (Новиков, 1995. №19392. С. 169, 170. Рис. 388, 389), видно, что погребальная конструкция представляет собой долбленую колоду антропоморфной формы. По находке нательного креста погребение датируется XVI в.

Погребение 82. «Зафиксированы остатки погребальных конструкций в виде прослоек древесного тлена над костями скелета» (Новиков, 1995. №19390. С. 187). На чертеже, представленном в отчете (Новиков, 1995. №19392. С. 237. Рис. 474), видно, что погребальная конструкция представляет собой составной гроб. Установить форму гроба не представляется возможным, поскольку сохранилась только головная часть гроба. Погребение датируется XVI в.

Погребение 95. «Зафиксированы остатки погребальных конструкций в виде прослойки древесного тлена подпрямоугольных очертаний под костями скелета, интерпретируемых как остатки гробовища» (Новиков, 1995. №19390. С. 195 – 196). На фотографии, представленной в отчете (Новиков, 1995. №19392. С. 252. Рис. 495), видно, что погребальная конструкция представляет собой долбленую колоду антропоморфной формы с выраженным изголовьем и сужением в ножной части. Погребение датируется XVI в.

7. Кладбище при Спасо-Преображенском соборе, г. Тверь.

Погребение 5. Гроб составной, трапециевидной в плане и в сечении формы, размеры – 2,25х0,45 – 0,75 м. Доски стенок имеют длину 0,35 – 2,25 м, высоту 10 – 12 см, толщину 2 – 4 см. На западной и восточной стенках с внутренней стороны гроба фиксируются

бронзовые болты с гайками для крепления ручек. Толщина крышки 2 см. С внешней стороны гроба зафиксированы металлические ручки, накладки с тисненым декором, остатки обивки, деревянных украшений с оплеткой из металлических нитей (Беляев, Сафарова, 2015. №42263. С. 94; Беляев, Сафарова, 2015. №42284. С. 32, 70. Рис. 3705, 3760). Крышка гроба сохранилась фрагментарно, потому установить ее форму не представляется возможным. По аналогии с гробами, обнаруженными при исследовании Академического некрополя Московской духовной академии (Троице-Сергиева лавра), крышка погребения 5, вероятно, была двускатной. Судя по чертежу, представленному в отчете, дно гроба было наборным (Беляев, Сафарова, 2015. №42284. С. 73. Рис. 3763). По сопровождавшему вещевому материалу погребение датировано концом XIX – началом XX вв. и интерпретировано как погребение священнослужителя (Беляев, Сафарова, 2015. №42263. С. 95 – 96).

Погребение 41. Погребение сильно разрушено, однако форма обломков досок гроба (Беляев, Сафарова, 2015. №42284. С. 163, 164. Рис. 3872 – 3875) позволяет утверждать, что погребальная конструкция представляет собой составной гроб. При исследовании захоронения так же были обнаружены украшения гроба и остатки церковного облачения. Захоронение датировано второй половиной – концом XIX в. (Беляев, Сафарова, 2015. №42263. С. 137 – 140).

8. Кладбище при церкви Жен Мироносиц, г. Тверь.

Погребение 61. Погребальная конструкция представляет собой составной гроб трапециевидной формы (Нестерова, Орлова, 2003. С. 75, 76. Рис. 3). Захоронение датировано XVII – второй третью XVIII вв.

Погребение 65. Погребальная конструкция представляет собой долбленую колоду трапециевидной формы (Нестерова, Орлова, 2003. С. 75, 76. Рис. 3). Захоронение датировано XVII – второй третью XVIII вв.

9. Кладбище у церкви Богоявления, г. Тверь.

Погребение 3. Погребальная конструкция представляет собой долбленую колоду трапециевидной формы с килевидной крышкой (Новиков, Некрополь у церкви Богоявления…Рис. 2.2). Погребение датировано последней четвертью XVII – первой четвертью XVIII вв.

Погребение 4. Погребальная конструкция представляет собой долбленую колоду трапециевидной формы с килевидной крышкой (Новиков, Некрополь у церкви Богоявления…Рис. 2.1). По находкам нательного креста и обуви погребение датировано последней концом XVII – первой половиной XVIII вв.

10. Кладбище при церкви Рождества Христова на Горе, г. Кашин.

Погребение 6. Судя по чертежу, представленному в отчете (Иванова, 2003. №27439. С. 86. Рис. 97), погребальная конструкция представляет собой составной гроб трапециевидной в плане и в сечении формы. Погребение датировано первой половиной XVIII в. (Иванова, 2003. №27438. С. 68).

Погребение 13. Судя по чертежу, представленному в отчете (Иванова, 2003. №27439. С. 86. Рис. 97), погребальная конструкция представляет собой составной гроб. Установить форму не представляется возможным, поскольку сохранилась лишь головная часть гроба. Погребение датировано второй половиной – концом XVIII в. (Иванова, 2003. №27438. С. 73).

Погребение 14. Судя по чертежу, представленному в отчете (Иванова, 2003. №27439. С. 104. Рис. 116), погребальная конструкция представляет собой составной гроб трапециевидной в плане и в сечении формы. Погребение датировано второй половиной XVIII в. (Иванова, 2003. №27438. С. 74).

Погребение 15. Судя по чертежу, представленному в отчете (Иванова, 2003. №27439. С. 104. Рис. 116), форма погребальной конструкции – трапециевидная. Тип установить точно не представляется возможным, судя по разрезу погребения гроб, вероятнее всего, представляет собой долбленую колоду. Погребение датировано второй половиной XVIII в. (Иванова, 2003. №27438. С. 75).

Погребение 20. Судя по чертежу, представленному в отчете (Иванова, 2003. №27439. С. 106. Рис. 118), погребальная конструкция представляет собой составной гроб трапециевидной в плане формы. Погребение датировано первой половиной XVIII в. (Иванова, 2003. №27438. С. 78).

Погребение 21. Судя по чертежу, представленному в отчете (Иванова, 2003. №27439. С. 107. Рис. 119), погребальная конструкция представляет собой долбленую колоду трапециевидной формы. Погребение датировано второй половиной XVIII в. (Иванова, 2003. №27438. С. 79).

Погребение 27. Судя по чертежу, представленному в отчете (Иванова, 2003. №27439. С. 114. Рис. 127), погребальная конструкция представляет собой составной гроб прямоугольной формы. Погребение датировано второй половиной XVIII в. (Иванова, 2003. №27438. С. 83).

Погребение 28. Судя по чертежу, представленному в отчете (Иванова, 2003. №27439. С. 114. Рис. 127), погребальная конструкция представляет собой долбленую колоду антропоморфной формы с выраженным изголовьем. Погребение датировано первой половиной XVIII в. (Иванова, 2003. №27438. С. 83).

Погребение 29. Судя по чертежу, представленному в отчете (Иванова, 2003. №27439. С. 114. Рис. 127), погребальная конструкция представляет собой долбленую колоду антропоморфной формы с выраженным изголовьем. Погребение датировано второй половиной XVIII в. (Иванова, 2003. №27438. С. 85).

11. Некрополь Успенского монастыря, г. Старица.

Погребение 5. В отчете указано, что «по сохранившимся стенкам могильной ямы отмечены волокна древесного тлена, вероятно, остатки стенок гробовища. По дну ямы также фиксируются волокна древесного тлена – дно гробовища» (Иванова, 2004. №28532. С. 97). По чертежу, представленному в отчете (Иванова, 2004. №28535. С. 76. Рис. 238), видно, что погребальная конструкция представляет собой составной гроб. Форму гроба установить не удалось, поскольку большая часть погребения нарушена склепом 1. Погребение датировано концом XV – первой половиной XVI вв.

Погребение 12. В отчете указано, что «прослежены полосы древесного тлена (остатки гробовища)» (Иванова, 2004. №28532. С. 101). По чертежу, представленному в отчете (Иванова, 2004. №28535. С. 76. Рис. 238), видно, что погребальная конструкция имела трапециевидную форму. Установить тип не представляется возможным, поскольку не сохранились торцевые части гроба. Погребение датировано концом XV – первой половиной XVI вв.

Погребение 13. В отчете указано, что «прослежены волокна древесного тлена – остатки деревянного гроба» (Иванова, 2004. №28532. С. 102). По чертежу, представленному в отчете (Иванова, 2004. №28535. С. 43. Рис. 204), видно, что погребальная конструкция представляет собой составной гроб трапециевидной формы. Сохранилась также обивка гроба и железная ручка (расположена в районе торца в изголовье). Погребение датировано первой половиной XVIII в.

12. Некрополь Введенского монастыря, г. Бежецк.

Погребение 1. В отчете указано, что фиксируются полосы древесного тлена 1 – 1,5 см толщиной, следы гроба имеют подпрямоугольную форму. Размеры – 208х36 см (Василькив, 2010. №37195. С. 26). По чертежу, представленному в отчете (Василькив, 2010. №37196. С. 162. Рис. 88), определить тип погребальной конструкции не представляется возможным, можно лишь говорить о том, что форма ее прямоугольная.

Погребение 2. В отчете указаны размеры гроба – 183х43 см, толщина полос древесного тлена – 1,5 см (Василькив, 2010. №37195. С. 26). По чертежу, представленному в отчете (Василькив, 2010. №37196. С. 167. Рис. 93), определить тип погребальной конструкции не представляется возможным, можно лишь говорить о том, что форма ее прямоугольная.

Погребение 3. В отчете указано, что фиксируются полосы древесного тлена 1 – 2 см толщиной, форма погребальной конструкции трапециевидная. Размеры – 200х33/45 см (Василькив, 2010. №37195. С. 27). На чертеже и фотографии, представленных в отчете (Василькив, 2010. №37196. С. 167, 173. Рис. 93, 99), видно, что погребальная конструкция представляет собой долбленую колоду антропоморфной формы с выраженным изголовьем.

Погребение 4. В отчете указано, что фиксируются полосы древесного тлена 1 см толщиной, форма погребальной конструкции трапециевидная. Размеры – 197х25/35 см (Василькив, 2010. №37195. С. 27). По чертежу, представленному в отчете (Василькив, 2010. №37196. С. 167. Рис. 93), определить тип погребальной конструкции не представляется возможным, можно лишь говорить о том, что форма ее трапециевидная.

Погребение 6. В отчете указано, что фиксируются полосы древесного тлена 1 – 2 см толщиной, форма погребальной конструкции прямоугольная. Размеры – 120х30 см (Василькив, 2010. №37195. С. 28). На чертеже, представленном в отчете (Василькив, 2010. №37196. С. 175. Рис. 101), видно, что погребальная конструкция представляет собой долбленую колоду ладьевидной формы с расширением в верхней половине.

Погребение 9. В отчете указано, что фиксируются полосы древесного тлена 1 – 1,5 см толщиной, форма погребальной конструкции прямоугольная. Размеры – 196х34 см (Василькив, 2010. №37195. С. 28). По чертежу, представленному в отчете (Василькив, 2010. №37196. С. 185. Рис. 111), определить тип погребальной конструкции не представляется возможным, можно лишь говорить о том, что форма ее прямоугольная.

Погребение 10. В отчете указано, что фиксируются полосы древесного тлена 1 – 1,5 см толщиной, форма погребальной конструкции прямоугольная. Размеры – 196х44 см (Василькив, 2010. №37195. С. 29). По чертежу, представленному в отчете (Василькив, 2010. №37196. С. 190. Рис. 116), определить тип погребальной конструкции не представляется возможным, можно лишь говорить о том, что форма ее прямоугольная.

Погребение 11. В отчете указано, что фиксируются полосы древесного тлена 1 – 1,5 см толщиной, форма погребальной конструкции прямоугольная. Размеры – 196х40 см (Василькив, 2010. №37195. С. 29). По чертежу, представленному в отчете (Василькив, 2010. №37196. С. 190. Рис. 116), определить тип погребальной конструкции не представляется возможным, можно лишь говорить о том, что форма ее прямоугольная.

Погребение 12. В отчете указано, что фиксируются полосы древесного тлена 1 – 2 см толщиной, размеры гроба – 209х65 см (Василькив, 2010. №37195. С. 29). По чертежу, представленному в отчете (Василькив, 2010. №37196. С. 195. Рис. 121), определить тип погребальной конструкции не представляется возможным, можно лишь говорить о том, что форма ее прямоугольная.

Погребение 15. В отчете указано, что фиксируются полосы древесного тлена 1 – 1,5 см толщиной, размеры гроба – 133х47 см (Василькив, 2010. №37195. С. 30). На чертеже, представленном в отчете (Василькив, 2010. №37196. С. 205. Рис. 131), видно, что погребальная конструкция представляет собой долбленую колоду прямоугольной формы.

Погребение 16. В отчете указано, что фиксируются полосы древесного тлена 1 – 2 см толщиной, форма погребальной конструкции прямоугольная. Размеры – 54х15 см (Василькив, 2010. №37195. С. 31). По чертежу, представленному в отчете (Василькив, 2010. №37196. С. 209. Рис. 135), определить тип погребальной конструкции не представляется возможным, можно лишь говорить о том, что форма ее прямоугольная.

Погребение 17. В отчете указано, что фиксируются полосы древесного тлена 1 – 1,5 см толщиной, форма погребальной конструкции прямоугольная. Размеры – 126х27 см (Василькив, 2010. №37195. С. 31). По чертежу, представленному в отчете (Василькив, 2010. №37196. С. 213. Рис. 139), определить тип погребальной конструкции не представляется возможным, можно лишь говорить о том, что форма ее прямоугольная.

Погребение 18. В отчете указано, что фиксируются полосы древесного тлена 1 – 1,5 см толщиной, форма погребальной конструкции прямоугольная. Размеры – 182х43 см (Василькив, 2010. №37195. С. 31). По чертежу, представленному в отчете (Василькив, 2010. №37196. С. 217. Рис. 143), определить тип погребальной конструкции не представляется возможным, можно лишь говорить о том, что форма ее прямоугольная.

Погребение 19. В отчете указано, что фиксируются полосы древесного тлена 1 – 1,5 см толщиной, форма погребальной конструкции прямоугольная. Размеры – 166х46 см (Василькив, 2010. №37195. С. 32). На чертеже и фотографии, представленных в отчете (Василькив, 2010. №37196. С. 221, 222. Рис. 147, 148), видно, что погребальная конструкция представляет собой долбленую колоду прямоугольной формы.

Погребение 20. В отчете указано, что фиксируются полосы древесного тлена 1 – 1,5 см толщиной, форма погребальной конструкции прямоугольная. Размеры – 179х45 см (Василькив, 2010. №37195. С. 32). На чертеже и фотографии, представленных в отчете (Василькив, 2010. №37196. С. 221, 222. Рис. 147, 148), видно, что погребальная конструкция представляет собой долбленую колоду прямоугольной формы.

Погребение 21. В отчете указано, что фиксируются полосы древесного тлена 1 см толщиной, форма погребальной конструкции прямоугольная. Размеры – 178х43 см (Василькив, 2010. №37195. С. 32). На чертеже и фотографии, представленных в отчете (Василькив, 2010. №37196. С. 226, 227. Рис. 152, 153), видно, что погребальная конструкция представляет собой долбленую колоду прямоугольной формы.

Погребение 22. В отчете указано, что фиксируются полосы древесного тлена 1 – 1,5 см толщиной, форма погребальной конструкции прямоугольная. Размеры – 198х43 см (Василькив, 2010. №37195. С. 33). На чертеже и фотографии, представленных в отчете (Василькив, 2010. №37196. С. 231, 232. Рис. 157, 158), видно, что погребальная конструкция представляет собой долбленую колоду прямоугольной формы.

Погребение 23. В отчете указано, что фиксируются полосы древесного тлена 1 см толщиной, форма погребальной конструкции прямоугольная. Размеры – 197х39 см (Василькив, 2010. №37195. С. 33). По чертежу и фотографии, представленным в отчете (Василькив, 2010. №37196. С. 235, 236. Рис. 161, 162), определить тип погребальной конструкции не представляется возможным, можно лишь говорить о том, что форма ее трапециевидная.

Погребение 24. В отчете указано, что фиксируются полосы древесного тлена 1 – 2,5 см толщиной, форма погребальной конструкции прямоугольная. Размеры – 146х35 см (Василькив, 2010. №37195. С. 33). По чертежу и фотографии, представленным в отчете (Василькив, 2010. №37196. С. 235, 236. Рис. 161, 162), определить тип погребальной конструкции не представляется возможным, можно лишь говорить о том, что форма ее трапециевидная.

Погребение 24. В отчете указано, что фиксируются полосы древесного тлена 1 – 2,5 см толщиной, форма погребальной конструкции прямоугольная. Размеры – 146х35 см (Василькив, 2010. №37195. С. 33). По чертежу и фотографиям, представленным в отчете (Василькив, 2010. №37196. С. 235, 236, 239. Рис. 161, 162, 165), определить тип погребальной конструкции не представляется возможным, можно лишь говорить о том, что форма ее трапециевидная.

Погребение 25. В отчете указано, что фиксируются полосы древесного тлена 1 – 2,5 см толщиной, форма погребальной конструкции прямоугольная. Размеры – 146х35 см (Василькив, 2010. №37195. С. 34). По чертежу и фотографиям, представленным в отчете (Василькив, 2010. №37196. С. 235, 236, 239, 241. Рис. 161, 162, 165, 167), определить тип погребальной конструкции не представляется возможным, можно лишь говорить о том, что форма ее прямоугольная.

Погребение 26. В отчете указано, что фиксируются полосы древесного тлена 1 – 1,5 см толщиной, форма погребальной конструкции прямоугольная. Размеры – 186х46 см (Василькив, 2010. №37195. С. 34). На чертеже и фотографии, представленных в отчете (Василькив, 2010. №37197. С. 3, 4. Рис. 170, 171), видно, что погребальная конструкция представляет собой долбленую колоду прямоугольной формы.

Погребение 27. По чертежу и фотографиям, представленным в отчете (Василькив, 2010. №37197. С. 3, 4. Рис. 170, 171), определить тип погребальной конструкции не представляется возможным, можно лишь говорить о том, что форма ее прямоугольная.

Погребение 28. В отчете указано, что фиксируются полосы древесного тлена 1 – 1,5 см толщиной, форма погребальной конструкции прямоугольная. Размеры – 160х42 см (Василькив, 2010. №37195. С. 35). По чертежу, представленному в отчете (Василькив, 2010. №37197. С. 8. Рис. 175), определить тип погребальной конструкции не представляется возможным, можно лишь говорить о том, что форма ее прямоугольная.

Погребение 30. В отчете указано, что фиксируются полосы древесного тлена 1 – 1,5 см толщиной, форма погребальной конструкции прямоугольная. Размеры – 208х56 см (Василькив, 2010. №37195. С. 35). На фотографии, представленной в отчете (Василькив, 2010. №37197. С. 14. Рис. 181), видно, что погребальная конструкция представляет собой долбленую колоду антропоморфной формы с выраженным изголовьем.

Погребение 31. В отчете указано, что фиксируются полосы древесного тлена 1 – 1,5 см толщиной, форма погребальной конструкции прямоугольная «со скошенными с запада углами». Размеры – 182х50/35 см (Василькив, 2010. №37195. С. 35). На чертеже и фотографии, представленных в отчете (Василькив, 2010. №37197. С. 20, 23. Рис. 187, 190), видно, что погребальная конструкция представляет собой долбленую колоду антропоморфной формы с выраженным изголовьем. По находке волосника погребение датировано серединой XVII в.

Погребение 32. В отчете указано, что фиксируются полосы древесного тлена 1 – 1,5 см толщиной, форма погребальной конструкции прямоугольная. Размеры – 164х44 см (Василькив, 2010. №37195. С. 36). По чертежу, представленному в отчете (Василькив, 2010. №37197. С. 25. Рис. 192), определить тип погребальной конструкции не представляется возможным, можно лишь говорить о том, что форма ее трапециевидная.

Погребение 33. В отчете указано, что фиксируются полосы древесного тлена 1 – 1,5 см толщиной, форма погребальной конструкции прямоугольная. Размеры – 167х44 см (Василькив, 2010. №37195. С. 36). На фотографии, представленной в отчете (Василькив, 2010. №37197. С. 31. Рис. 198), видно, что погребальная конструкция представляет собой долбленую колоду ладьевидной формы с расширением в верхней половине.

Погребение 34. В отчете указано, что фиксируются полосы древесного тлена 1 – 1,5 см толщиной, форма погребальной конструкции прямоугольная. Размеры – 182х46 см (Василькив, 2010. №37195. С. 36). По чертежу, представленному в отчете (Василькив, 2010. №37197. С. 29. Рис. 196), определить тип погребальной конструкции не представляется возможным, можно лишь говорить о том, что форма ее трапециевидная.

Погребение 35. В отчете указано, что фиксируются полосы древесного тлена 1 – 2 см толщиной, форма погребальной конструкции прямоугольная. Размеры – 124х43 см (Василькив, 2010. №37195. С. 37). По чертежу и фотографии, представленным в отчете (Василькив, 2010. №37197. С. 34, 35. Рис. 201, 202), определить тип погребальной конструкции не представляется возможным, можно лишь говорить о том, что форма ее прямоугольная.

Погребение 36. В отчете указано, что фиксируются полосы древесного тлена 1 – 1,5 см толщиной, размеры – 181х48 см (Василькив, 2010. №37195. С. 37). По чертежу, представленному в отчете (Василькив, 2010. №37197. С. 40. Рис. 207), определить тип погребальной конструкции не представляется возможным, можно лишь говорить о том, что форма ее трапециевидная.

Погребение 37. В отчете указано, что фиксируются полосы древесного тлена 1 – 3 см толщиной, форма погребальной конструкции прямоугольная. Размеры – 197х42см (Василькив, 2010. №37195. С. 37). На фотографии, представленной в отчете (Василькив, 2010. №37197. С. 46. Рис. 213), видно, что погребальная конструкция представляет собой долбленую колоду антропоморфной формы с выраженным изголовьем.

Погребение 38. В отчете указано, что фиксируются полосы древесного тлена 1 – 1,5 см толщиной, форма погребальной конструкции прямоугольная. Размеры – 182х45см (Василькив, 2010. №37195. С. 38). На чертеже и фотографии, представленных в отчете (Василькив, 2010. №37197. С. 50, 51. Рис. 217, 218), видно, что погребальная конструкция представляет собой долбленую колоду антропоморфной формы с выраженным изголовьем и сужением в ножной части.

Погребение 39. В отчете указано, что фиксируются полосы древесного тлена 1 – 3 см толщиной, форма погребальной конструкции «подпрямоугольная с сужением гробовины в области черепа». Размеры – 187х45см (Василькив, 2010. №37195. С. 38). На чертеже и фотографиях, представленных в отчете (Василькив, 2010. №37197. С. 56, 57, 59. Рис. 223, 224, 225), видно, что погребальная конструкция представляет собой долбленую колоду антропоморфной формы с выраженным изголовьем.

Погребение 43. В отчете указано, что фиксируются полосы древесного тлена 1 – 1,5 см толщиной, форма погребальной конструкции «трапециевидная с сужением в области черепа». Размеры – 196х40/60 см (Василькив, 2010. №37195. С. 39). На чертеже и фотографии, представленных в отчете (Василькив, 2010. №37197. С. 65, 68. Рис. 232, 235), видно, что погребальная конструкция представляет собой долбленую колоду антропоморфной формы с выраженным изголовьем и плавным сужением к ногам.

Погребение 45. В отчете указано, что фиксируются полосы древесного тлена 1 см толщиной, форма погребальной конструкции прямоугольная. Размеры – 192х53 см (Василькив, 2010. №37195. С. 40). По чертежу, представленному в отчете (Василькив, 2010. №37197. С. 73. Рис. 240), определить тип погребальной конструкции не представляется возможным, можно лишь говорить о том, что форма ее прямоугольная.

Погребение 46. В отчете указано, что фиксируются полосы древесного тлена 1 см толщиной, форма погребальной конструкции прямоугольная. Размеры – 192х53 см (Василькив, 2010. №37195. С. 40). По чертежу, представленному в отчете (Василькив, 2010. №37197. С. 79. Рис. 246), определить тип погребальной конструкции не представляется возможным, можно лишь говорить о том, что форма ее трапециевидная.

Погребение 47. В отчете указано, что фиксируются полосы древесного тлена 1 – 1,5 см толщиной, форма погребальной конструкции трапециевидная. Размеры – 96х40/66 см (Василькив, 2010. №37195. С. 41). По чертежу и фотографии, представленным в отчете (Василькив, 2010. №37197. С. 84, 85. Рис. 251, 252), определить тип погребальной конструкции не представляется возможным, можно лишь говорить о том, что форма ее трапециевидная.

Погребение 48. В отчете указано, что фиксируются полосы древесного тлена 1 – 2 см толщиной, форма погребальной конструкции «трапециевидная, сужающаяся к западу». Размеры – 132-75х42 см (Василькив, 2010. №37195. С. 41). На фотографии, представленной в отчете (Василькив, 2010. №37197. С. 88. Рис. 257), видно, что погребальная конструкция представляет собой долбленую колоду ладьевидной формы с расширением в верхней половине.

Погребение 51. В отчете указано, что фиксируются полосы древесного тлена 1 см толщиной, форма погребальной конструкции прямоугольная. Размеры – 43х10 см (Василькив, 2010. №37195. С. 42). По чертежу, представленному в отчете (Василькив, 2010. №37197. С. 96. Рис. 266), определить тип погребальной конструкции не представляется возможным, можно лишь говорить о том, что форма ее прямоугольная.

Погребение 59. В отчете указано, что фиксируются полосы древесного тлена 1 – 4 см толщиной, форма погребальной конструкции прямоугольная. Размеры – 196х40 см (Василькив, 2010. №37195. С. 44). На чертеже и фотографии, представленных в отчете (Василькив, 2010. №37197. С. 117, 118. Рис. 287, 288), видно, что погребальная конструкция представляет собой составной гроб прямоугольной формы.

Погребение 60. В отчете указано, что фиксируются полосы древесного тлена 1 – 2 см толщиной, форма погребальной конструкции прямоугольная. Размеры – 196х40 см (Василькив, 2010. №37195. С. 44). По чертежу, представленному в отчете (Василькив, 2010.

№37197. С. 122. Рис. 292), определить тип погребальной конструкции не представляется возможным, можно лишь говорить о том, что форма ее прямоугольная.

Погребение 61. В отчете указано, что фиксируются полосы древесного тлена 1 – 2 см толщиной, форма погребальной конструкции прямоугольная. Размеры – 192х38 см (Василькив, 2010. №37195. С. 44). По чертежу, представленному в отчете (Василькив, 2010. №37197. С. 127. Рис. 297), определить тип погребальной конструкции не представляется возможным, можно лишь говорить о том, что форма ее трапециевидная.

Погребение 68. В отчете указано, что фиксируются полосы древесного тлена 1 – 2 см толщиной, форма погребальной конструкции прямоугольная. Размеры – 192х40 см (Василькив, 2010. №37195. С. 47). По чертежу, представленному в отчете (Василькив, 2010. №37197. С. 147. Рис. 317), определить тип погребальной конструкции не представляется возможным, можно лишь говорить о том, что форма ее трапециевидная.

Погребение 72. В отчете указано, что фиксируются полосы древесного тлена 1 – 2 см толщиной, форма погребальной конструкции прямоугольная. Размеры – 162х52 см (Василькив, 2010. №37195. С. 48). На чертеже и фотографии, представленных в отчете (Василькив, 2010. №37197. С. 160, 162. Рис. 330, 332), видно, что погребальная конструкция представляет собой долбленую колоду антропоморфной формы с выраженным изголовьем.

Ярославская область.

13. Кладбище при церкви Исидора Блаженного, г. Ростов.

Погребение 1. В границы раскопа вошло не полностью. Были зафиксированы контуры деревянного гроба, ширина в оголовье – 50 см (Кашкин, Самойлович, 2006. С. 6). По чертежу и фотографии, представленным в отчете (Кашкин, Самойлович, 2006. С. 65. Рис. 20), определить тип погребальной конструкции не представляется возможным, можно лишь говорить о том, что форма ее трапециевидная.

Погребение 4. Погребальная конструкция имеет прямоугольную форму, размеры гроба – 0,75х0,2 м (Кашкин, Самойлович, 2006. С. 10).

Погребение 5. Погребальная конструкция имеет прямоугольную форму, размеры гроба – 0,3х0,8 м (Кашкин, Самойлович, 2006. С. 11).

Погребение 10. Следы гроба прослежены в виде древесного тлена в местах расположения стенок и дна (Кашкин, Самойлович, 2006. С. 108. Рис. 63). Определить тип погребальной конструкции не представляется возможным, можно лишь говорить о том, что форма ее трапециевидная.

Погребение 11. Погребение вошло в границы раскопа не полностью. Зафиксированы: левая стенка гроба, дно (наборное, из двух досок). Толщина досок – 2 см, длина гроба 1,7 м, ширина в границах раскопа – 0,33 м (Кашкин, Самойлович, 2006. С. 14).

Судя по чертежу, представленному в отчете (Кашкин, Самойлович, 2006. С. 98. Рис. 53), погребальная конструкция представляет собой составной гроб прямоугольной формы. По находкам нательного креста и камзольных пуговиц погребение датировано XVIII в.

Погребение 12. Сохранность гроба – стенки и дно. Дно прямоугольное, размеры – 1,7х0,45 м (Кашкин, Самойлович, 2006. С. 18). По чертежу и фотографии, представленным в отчете (Кашкин, Самойлович, 2006. С. 109. Рис. 64), определить тип погребальной конструкции не представляется возможным, можно лишь говорить о том, что форма ее прямоугольная.

Погребение 13. Сохранилась только ножная часть гроба (Кашкин, Самойлович, 2006. С. 110. Рис. 65). Погребальная конструкция представляет собой долбленую колоду.

Погребение 14. Совершено одновременно с погребением 11. Гроб прямоугольный, с незначительным расширением в оголовье. Размеры – 1,8х0,43-0,35 м (Кашкин, Самойлович, 2006. С. 14, 15). Судя по чертежу и фотографии, представленным в отчете (Кашкин, Самойлович, 2006. С. 98. Рис. 53), погребальная конструкция представляет собой составной гроб трапециевидной формы.

Погребение 15. Крышка гроба составная, из двух досок. Гроб из тесаных досок толщиной до 5 см, стенки отвесные, крепятся в шип. Размеры – 2х0,4-0,3 м (Кашкин, Самойлович, 2006. С. 22). По чертежу и фотографиям, представленным в отчете (Кашкин, Самойлович, 2006. С. 121 – 124. Рис. 78 – 83), видно, что погребальная конструкция представляет собой составной гроб трапециевидный в плане, прямоугольный в сечении, доски стенок с торцами крепятся на сквозной ласточкин хвост. Крепление доски дна не ясно.

Погребение 16. Гроб из досок, толщиной 3 – 5 см. Стенки отвесные, крепятся в шип. У углов найдено два гвоздя (для крепления крышки). Размеры – 1,9х0,54-0,34 м (Кашкин, Самойлович, 2006. С. 19). По чертежу и фотографиям, представленным в отчете (Кашкин, Самойлович, 2006. С. 111. Рис. 66), видно, что погребальная конструкция представляет собой составной гроб трапециевидный в плане, прямоугольный в сечении. По находкам нательного креста, пуговиц и пряжек погребение датировано XVIII в.

Погребение 17. Зафиксировано дно гроба, состоящее из двух досок, ширина дна – 0,45 м (Кашкин, Самойлович, 2006. С. 22). Таким образом, погребальная конструкция представляет собой составной гроб, установить форму не представляется возможным.

Погребение 18. Гроб из тесаных досок, толщиной 4 – 5 см, стенки отвесные, крепятся в шип. Размеры – 1,7х0,45-0,3 м (Кашкин, Самойлович, 2006. С. 22). По чертежу и фотографии, представленным в отчете (Кашкин, Самойлович, 2006. С. 126. Рис. 85), видно,

что погребальная конструкция представляет собой составной гроб трапециевидный в плане, прямоугольный в сечении.

Погребение 21. По чертежу и фотографии, представленным в отчете (Кашкин, Самойлович, 2006. С. 129. Рис. 88), видно, что погребальная конструкция представляет собой долбленую колоду антропоморфной формы.

Погребение 22. Гроб из досок, толщиной 4 см, крепления не читаются. Размеры – 1,8х0,4 (по ширине траншеи) -0,3 м (Кашкин, Самойлович, 2006. С. 23). По чертежу и фотографии, представленным в отчете (Кашкин, Самойлович, 2006. С. 130. Рис. 89), видно, что погребальная конструкция представляет собой составной гроб трапециевидной формы.

Погребение 24. Гроб имеет отвесные стенки, крепления не прослежены. Размеры – 1,6х0,4-0,3 м (Кашкин, Самойлович, 2006. С. 24). По чертежу и фотографии, представленным в отчете (Кашкин, Самойлович, 2006. С. 132. Рис. 91), видно, что погребальная конструкция представляет собой составной гроб трапециевидный в плане, прямоугольный в сечении.

Погребение 25. Зафиксирована колода, размеры – 1,9х0,4 (в центральной части) м (Кашкин, Самойлович, 2006. С. 26). По чертежу и фотографии, представленным в отчете (Кашкин, Самойлович, 2006. С. 138. Рис. 97), видно, что погребальная конструкция представляет собой долбленую колоду ладьевидной формы с расширением в центральной части.

Погребение 26. Зафиксирована колода, изголовье повреждено, ширина в изножье – 0,35 м (Кашкин, Самойлович, 2006. С. 26, 27). По чертежу и фотографии, представленным в отчете (Кашкин, Самойлович, 2006. С. 139. Рис. 98), видно, что погребальная конструкция представляет собой долбленую колоду, форму определить не представляется возможным, поскольку головная часть погребения утрачена.

Погребение 30. Гроб состоит из досок толщиной до 5 см (Кашкин, Самойлович, 2006. С. 27). По чертежу и фотографии, представленным в отчете (Кашкин, Самойлович, 2006. С. 141. Рис. 100), видно, что погребальная конструкция представляет собой составной гроб трапециевидный в плане, прямоугольный в сечении.

Погребение 31. Зафиксирована колода, ширина – 0,45 м (Кашкин, Самойлович, 2006. С. 27). По чертежу и фотографии, представленным в отчете (Кашкин, Самойлович, 2006. С. 141. Рис. 100), видно, что погребальная конструкция представляет собой долбленую колоду, форму определить не представляется возможным, поскольку ножная часть погребения уходит под фундамент западного придела.

14. Некрополь Петровского монастыря, при соборе Петра и Павла, г. Ростов.

Погребение 16. Погребальная конструкция представляет собой составной гроб трапециевидной формы. Размеры – 1,6х0,2-0,56 м (Леонтьев, Самойлович, Яганов, 2010. С. 26, 83. Рис. 136, 137). Погребение датировано периодом после 1684 г. (Леонтьев, Самойлович, Яганов, 2010. С. 34).

Погребение 18. Захоронение совершено в деревянном составном гробу трапециевидной в плане формы. Ширина в оголовье – 0,5 м (Леонтьев, Самойлович, Яганов, 2010. С. 26, 85. Рис. 140, 141). Погребение датировано периодом после 1684 г. (Леонтьев, Самойлович, Яганов, 2010. С. 34).

Погребение 24. Зафиксирован составной гроб трапециевидной в плане и прямоугольной в сечении формы, доски по углам скреплены в паз (Леонтьев, Самойлович, Яганов, 2010. С. 28, 95, 96. Рис. 158 – 161). Погребение датировано XIV – XVI вв. (Леонтьев, Самойлович, Яганов, 2010. С. 33).

Погребение 27. Крышка гроба наборная, из четырех досок, могильная яма выстелена берестой, ею так же покрыт гроб (Леонтьев, Самойлович, Яганов, 2010. С. 29, 101 – 105. Рис. 169 – 176). Погребение датировано XIV – XVI вв. (Леонтьев, Самойлович, Яганов, 2010. С. 33). Тип погребальной конструкции не ясен из-за плохой сохранности торцевых частей. Можно лишь говорить о том, что форма гроба трапециевидная.

Погребение 28. Погребальная конструкция представляет собой долбленую колоду трапециевидной формы (Леонтьев, Самойлович, Яганов, 2010. С. 106, 107. Рис. 177 – 180). Погребение датировано периодом после 1684 г. (Леонтьев, Самойлович, Яганов, 2010. С. 34).

Погребение 39. В отчете представлено следующее описание погребальной конструкции: размеры гроба 1,95х0,55-0,35х0,3 м. Зафиксировано скругление в углах внутренней стороны стенок. Торец в ногах врублен в боковые; ниже на 1 см боковых досок. Крышка плоская, представляет собой две не скреплённые доски толщиной 2 см. Гвоздей не обнаружено (Леонтьев, Самойлович, Яганов, 2010. С. 33). На чертеже и фотографиях, представленных в отчете (Леонтьев, Самойлович, Яганов, 2010. С. 120, 121. Рис. 201 – 204), видно, что погребальная конструкция представляет собой составной гроб трапециевидной в плане и прямоугольной в сечении формы. Стенки с торцами, вероятнее всего, крепятся на сквозной ласточкин хвост, доска дна, вероятнее всего, крепилась в глухие пазы, вырубленные в нижней части торцов. Погребение датировано периодом после 1684 г. (Леонтьев, Самойлович, Яганов, 2010. С. 34).

15. Некрополь Рождественского монастыря, при церкви Рождества Богородицы, г. Ростов.

Погребение 1. Зафиксирована только головная часть гроба, сложенного из толстых досок толщиной до 5 см. Крышка плоская, плохой сохранности, наборная, вероятно – из двух досок. Высота гроба – 40 см (Самойлович, 2004. С. 5). На чертеже и фотографиях, представленных в отчете (Самойлович, 2004. С. 24 – 26. Рис. 9 – 11), видно, что погребальная конструкция представляет собой составной гроб трапециевидной формы. В сечении форма также трапециевидная, но слабо выражена. Весь комплекс погребений датирован концом XVII – последней третью XVIII вв.

Погребение 2. На чертеже и фотографиях, представленных в отчете (Самойлович, 2004. С. 24, 29 – 31. Рис. 9, 14 – 16), видно, что погребальная конструкция представляет собой составной гроб трапециевидной формы. В сечении форма также трапециевидная, но слабо выражена. Весь комплекс погребений датирован концом XVII – последней третью XVIII вв.

Погребение 3. На чертеже и фотографиях, представленных в отчете (Самойлович, 2004. С. 24, 27, 28. Рис. 9, 12, 13), видно, что погребальная конструкция представляет собой составной гроб трапециевидной формы. В сечении форма также трапециевидная, но слабо выражена. Весь комплекс погребений датирован концом XVII – последней третью XVIII вв.

Погребение 5. На чертеже и фотографии, представленных в отчете (Самойлович, 2004. С. 32, 33. Рис. 17, 18), видно, что погребальная конструкция имеет трапециевидную форму. Установить тип погребальной конструкции не представляется возможным. Крышка гроба наборная, из двух досок (Самойлович, 2004. С. 6). Весь комплекс погребений датирован концом XVII – последней третью XVIII вв.

Погребение 6. На чертеже и фотографиях, представленных в отчете (Самойлович, 2004. С. 32 – 34. Рис. 17 – 19), видно, что погребальная конструкция представляет собой составной гроб трапециевидной формы. В сечении форма также трапециевидная, но слабо выражена. Стенки с торцами крепятся на сквозной ласточкин хвост. Весь комплекс погребений датирован концом XVII – последней третью XVIII вв.

Погребение 7. На чертеже и фотографии, представленных в отчете (Самойлович, 2004. С. 32, 35. Рис. 17, 20), видно, что погребальная конструкция представляет собой составной гроб трапециевидной формы. Крышка гроба наборная, из двух досок (Самойлович, 2004. С. 6). Весь комплекс погребений датирован концом XVII – последней третью XVIII вв.

16. Кладбище при церкви Бориса и Глеба, г. Ростов.

Погребение 28. Были зафиксированы остатки долбленой колоды плохой сохранности (древесный тлен). По обнаруженному в захоронении медному кресту, погребение датировано концом XVII – XVIII вв. (Иоаннисян, 1991. С. 5).

Погребение 32. Были зафиксированы остатки долбленой колоды плохой сохранности (древесный тлен) (Иоаннисян, 1991. С. 5).

Погребение 38. Были зафиксированы остатки долбленой колоды (Иоаннисян, Торшин, 1993. С. 4). По стратиграфии погребение датировано концом XVI в. – 1632 г.

Погребение 39. При исследовании погребения были обнаружены железные гвозди для крепления досок составного гроба (Иоаннисян, Торшин, 1993. С. 5). По стратиграфии погребение датировано концом XVI в. – 1632 г.

Погребение 45. При исследовании погребения были обнаружены железные гвозди для крепления досок составного гроба (Иоаннисян, Торшин, 1993. С. 6). По стратиграфии погребение датировано концом XVI в. – 1632 г.

17. Некрополь Алексеевского монастыря, г. Углич.

Погребение 4. Погребальная конструкция представляет собой составной гроб трапециевидной формы с двухскатной крышкой. Размеры гроба – 0,76х0,4 м. «Гроб декорирован фабричной зелено-желтой тканой тесьмой, позволяющей датировать погребение концом XIX – началом XX вв.» (Томсинский, 2000. С. 21).

18. Некрополь Угличского кремля.

Погребение 4в. Были зафиксированы полосы древесного тлена от гроба по стенкам ямы, шириной до 12 см (Томсинский, 1997. №20646. С. 16). По чертежу, представленному в отчете (Томсинский, 1997. №20647. С. 27. Рис. 23), видно, что гроб представляет собой долбленую колоду трапециевидной формы. Погребение датировано XIV – XV вв.

Погребение 5. По фотографии, представленной в отчете (Томсинский, 1997. №20647. С. 32. Рис. 27), видно, что гроб представляет собой долбленую колоду прямоугольной формы. Погребение датировано XIV – XV вв.

Погребение 9. Судя по описанию, данному в отчете (обнаруженный в головной части железный костыль от гроба), погребальная конструкция представляет собой составной гроб. Погребение датировано XIV – XV вв.

Погребение 10. Были зафиксированы прослойки тлена по стенкам и по дну ямы (Томсинский, 1997. №20368. С. 2). Судя по чертежу и фотографиям, представленным в отчете (Томсинский, 1997. №20369. С. 7 – 9. Рис. 3 – 5), погребальная конструкция представляет собой долбленую колоду антропоморфной формы. Погребение датировано XIV – XV вв.

19. Некрополь Николо-Улейминского монастыря, г. Углич.

Погребение 1. В кирпичном саркофаге зафиксировано «погребение в досчатом гробу шестигранного сечения» (Томсинский, 2001. №22762. С. 16). По чертежам и фотографиям, представленным в отчете (Томсинский, 2001. №22763. С. 74 – 78, 82. Рис. 37 – 41, 45), видно,

что погребальная конструкция представляет собой составной гроб трапециевидный в плане и в сечении. Торцы со стенками крепятся на сквозной ласточкин хвост. Крепление доски дна не ясно. Крышка гроба двухскатная. Погребение датировано первой половиной XVIII в.

20. Некрополь Спасо-Преображенского монастыря, при Спасском соборе, г. Ярославль.

Погребение 4. Были зафиксированы остатки долбленой колоды (Иоаннисян, 1984. С. 3). Погребение фиксируется с уровня ниже дневной поверхности начала XVI в.

Погребение 5. Были зафиксированы остатки долбленой колоды (Иоаннисян, 1984. С. 3). Погребение фиксируется с уровня ниже дневной поверхности начала XVI в.

Погребение 6. Были зафиксированы остатки долбленой колоды (Иоаннисян, 1984. С. 3). Погребение фиксируется с уровня ниже дневной поверхности начала XVI в.

Погребение в восточной части раскопа (раскоп №14, работы 1986 г.). В приложении погребению дан условный номер 1.

В отчете указано, что зафиксировано погребение, перекрытое пожаром 1648 г. Гроб отсутствует, тело обернуто в бересту. Погребение совершено в период с 1516 до 1648 гг. (Иоаннисян, 1987. С. 17). Однако на фотографиях, представленных в отчете (Иоаннисян, 1987. С. 59, 60. Рис. 25, 26), видно, что берестой был обернут гроб, представляющий собой долбленую колоду трапециевидной формы.

21. Кладбище при церкви Иоанна Златоуста, г. Ярославль.

Погребение 2-2007. Погребальная конструкция представляет собой составной гроб трапециевидной формы. Размеры гроба – 190х50 (в изголовье), 39 (в ногах) см. Погребение датировано XVIII – XIX вв.

Погребение 6-2007. Погребальная конструкция представляет собой составной гроб трапециевидной формы. Стенки и торцы крепятся между собой посредством пазов, верх стенок выдолблен под крышку. Гроб частично уходит в северо-восточный профиль участка, размеры видимой части – 165х50 (в изголовье) х11 см. Погребение датировано XVIII – XIX вв.

Погребение 9-2007. Гроб долбленный, трапециевидной формы, изголовье приподнято по отношению к уровню дна на 1 см. Крышка килевидная. По периметру гроба

выдолблен паз для вставки крышки в колоду гроба. Общие размеры: 200х57 (в изголовье), 40 (в ногах), 28 – 30 (высота) см. Погребение датировано XVIII – XIX вв.

Погребение 10-2007. Погребальная конструкция представляет собой составной гроб с креплением на пазах. Форму установить не удалось, поскольку в границы раскопа попала лишь ножная часть погребения.

Погребение 11-2007. Погребальная конструкция представляет собой составной гроб с креплением на пазах. Форму установить не удалось, поскольку в границы раскопа попала лишь головная часть погребения. Погребение датировано XVIII – XIX вв.

Погребение 12-2007. Гроб составной, трапециевидной в плане, прямоугольной в сечении формы. Дно представляет собой тонкую доску мощностью 1 – 2 см. Стенки мощные, шириной 22 см у изголовья, 12 см в ногах, выпилены изнутри полуовалом. Внизу стенок выпилены пазы глубиной 1,5 см для крепления с дном. С торцами стенки крепятся также посредством пазов на сквозной ласточкин хвост. Торцы имеют ширину 5 см, размеры торца у изголовья – 45х25 см, в нижней своей части он выдолблен под голову, в верхней части – под крышку, размеры торца в ногах – 32х20 см. Крышка сохранилась фрагментарно, толщина ее – 3 см. Часть крышки у изголовья выдолблена полуовалом. Крышка держалась за счет выпила в торце у изголовья, в ногах крышка плотно прилегала к торцу в ногах, который выступает по отношению к стенкам на 4 см. Под нижней доской, по центру, располагалась доска шириной 3 см, которая защищала дно гроба от прогибания. Общие размеры гроба – 180х45 (у изголовья) 40 (в ногах)х13 см. Погребение датировано XVI в.

Погребение 13-2007. Гроб долбленный, размеры – 200х50х9 см, гроб имеет антропоморфную форму с выраженной головной частью. По периметру выдолблены пазы для крепления крышки. Стенки изнутри выдолблены полуовалом. Торец у изголовья выдолблен под голову. Ширина стенок у изголовья достигает 13 см, на остальной площади – 1,5 – 2 см. Крышка плохой сохранности, плоская, мощность – 1,5 – 2 см. Погребение датировано XVI в.

Погребение 14-2007. Гроб составной, трапециевидной формы. Дно гроба не сохранилось. Стенки и торцы крепятся друг с другом посредством пазов, по периметру гроба выдолблен паз для крепления крышки. Торец у изголовья, видимо, был выдолблен под голову. Общие размеры гроба – 190х50 (в изголовье) 35 (в ногах). Толщина стенок и торца в ногах – 2 – 3 см. Погребение датировано XVIII – XIX вв.

Погребение 16-2007. Гроб составной, прямоугольной формы, стенки, дно, торцы крепятся между собой посредством пазов. Ширина торцов и стенок – 1,5 – 2 см. Торец у изголовья выдолблен под крышку, остальная часть крышки держалась между стенками, в

ногах накладывалась на торец гроба. Толщина крышки также 1,5 – 2 см. Общие размеры гроба – 213х52 (в изголовье) 34 (в ногах)х11 см. Погребение датировано XVIII – XIX вв.

Погребение 17-2007. Гроб долбленый, трапециевидной формы. Общие размеры – 130х37 (в изголовье) 20 (в ногах) х5 см. Погребение датировано XVIII – XIX вв.

Погребение 18-2007. Гроб плохой сохранности, составной, трапециевидной формы. Толщина крышки – 2 см, торец в ногах не сохранился. Общие размеры гроба – 170х55 (в изголовье) 30 (в ногах) х7 см. Погребение датировано XVIII – XIX вв.

Погребение 20-2007. Гроб плохой сохранности, составной, трапециевидной формы. Ширина в ножной части – 35 см. Погребение датировано XVIII – XIX вв.

Погребение 22-2007. Гроб составной, трапециевидной в плане и прямоугольной в сечении формы, стенки, торцы, дно крепятся друг с другом посредством пазов. По краям досок стенок и дна выдолблены глухие поперечные пазы, в которые вставлялись торцы. Крышка килевидная, накладывалась. Общие размеры – 190 (по длине стенок) 180 (расстояние между торцами) х41,5х28 (в изголовье) 28х21 (в ногах) см. Ширина торцов и дна – 3 – 4 см. Погребение датировано XVI в.

Погребение 23-2007. Гроб составной, трапециевидной в плане и прямоугольной в сечении формы, стенки, торцы, дно крепятся друг с другом посредством пазов. По краям досок стенок и дна выдолблены глухие поперечные пазы, в которые вставлялись торцы. Крышка килевидная, накладывалась. Общие размеры – 195х40 (в изголовье) 31 (в ногах) х21 см. Толщина дна – 3,5 см, торца у изголовья – 4,5 см, торца в ногах – 2,5 см, крышки – 2 см. Погребение датировано XVI в.

Погребение 24-2007. Погребальная конструкция представляет собой составной гроб трапециевидной формы. Погребение датировано XVI в.

Погребение 25-2007. Гроб составной, трапециевидной в плане и в сечении формы, стенки, торцы и дно крепятся посредством пазов. В нижней части боковых досок выдолблены продольные глухие пазы глубиной до 1,5 см для вставки доски дна. Крышка плоская, наборная, из трех досок. Общие размеры – 130х41х32 (в изголовье) 34х28 (в ногах) см. Размеры дна – 124х45/37х3,5 см. Толщина стенок 3 см. Погребение датировано XVIII – XIX вв.

Погребение 26-2007. Гроб представляет собой долбленую колоду ладьевидной формы с расширением в центральной части. Головная и ножная части выражены изнутри. Общие размеры – 95х23х10 см. Погребение датировано XVI в.

Погребение 27-2007. Гроб составной, трапециевидной в плане и прямоугольной в сечении формы, стенки, торцы, дно крепятся друг с другом посредством пазов. По краям досок стенок и дна выдолблены глухие поперечные пазы, в которые вставлялись торцы.

Крышка плоская, накладывалась. Общие размеры – 195х50 (в изголовье) 35 (в ногах) х21 см. Погребение датировано XVII в.

Погребение 29-2007. Гроб представляет собой долбленую колоду ладьевидной формы с расширением в верхней половине. Головная и ножная части изнутри не выражены. Общие размеры – 80х15х10 см. Погребение датировано XVII в.

Погребение 30-2007. Гроб составной, трапециевидной формы, стенки, торцы, дно крепятся посредством пазов. Ширина стенок и торцов – 5 см. Крышка плоская, наборная, из двух досок. Общие размеры – 195х55 (в изголовье) 42 (в ногах) х25 см. Погребение датировано XVII в.

Погребение 31-2007. Гроб представляет собой долбленую колоду ладьевидной формы с расширением в центральной части. Головная и ножная части изнутри не выражены. Общие размеры – 120х27х10 см. Погребение датировано XVI в.

Погребение 35-2007. Гроб представляет собой долбленую колоду антропоморфной формы с выраженным оголовьем. Общие размеры – 95х23х10 см. Погребение датировано XVI в.

Погребение 36-2007. Погребальная конструкция представляет собой составной гроб трапециевидной формы. Крышка плоская. Общие размеры – 192х40 (в изголовье) 35 (в ногах) х8 см. Погребение датировано XVI в.

Погребение 37-2007. Гроб составной, трапециевидной в плане и прямоугольной в сечении формы, стенки, торцы, дно крепятся друг с другом посредством пазов. По краям досок стенок и дна выдолблены глухие поперечные пазы, в которые вставлялись торцы. Крышка плоская, накладывалась. Общие размеры – 175х48 (в изголовье) 35 (в ногах) х28 см. Погребение датировано XVI в.

Погребение 38-2007. Гроб составной, прямоугольной в плане и в сечении формы, стенки, торцы, дно крепятся друг с другом посредством пазов. По краям досок стенок и дна выдолблены глухие поперечные пазы, в которые вставлялись торцы. Общие размеры – 170х40х15 см. Погребение датировано XVI в.

Погребение 39-2007. Погребальная конструкция представляет собой составной гроб. Форму определить не удалось ввиду значительных утрат. Погребение датировано XVI в.

Погребение 41-2007. Погребальная конструкция представляет собой долбленую колоду трапециевидной формы. Размеры – 185х50 (в изголовье) 38 (в ногах) см. Погребение датировано XVI в.

Погребение 42-2007. Погребальная конструкция представляет собой долбленую колоду ладьевидной формы с расширением в верхней половине. Размеры – 185х50 (в изголовье) 35 (в ногах) х40 см. Погребение датировано XVI в.

Погребение 43-2007. Погребальная конструкция представляет собой долбленую колоду ладьевидной формы с расширением в верхней половине. Изголовье приподнято на 2 см. Дно колоды с внешней стороны плоское, в головной и ножной частях выдолблены глухие пазы, по два с каждой стороны. Размеры – 216х 44х23 (в изголовье) 36х15 (в ногах) см. В районе плеч гроб расширяется до 62 см. Толщина торцов – 9 см. Дно толщиной 4 см. Погребение датировано XVI в.

Погребение 44-2007. Гроб составной, трапециевидной в плане и прямоугольной в сечении формы, стенки, торцы, дно крепятся друг с другом посредством пазов. По краям досок стенок и дна выдолблены глухие поперечные пазы, в которые вставлялись торцы. Крышка плоская, накладывалась. Общие размеры – 160х50 (в изголовье) 45 (в ногах) х8 см. Погребение датировано XVI в.

Погребение 45-2007. Гроб составной, трапециевидной в плане и прямоугольной в сечении формы. Стенки, дно, торцы крепятся друг к другу посредством пазов. Поврежден торец у ног. Размеры – 154х40 (в изголовье) 30 (в ногах)х15 см. Погребение датировано XVI в.

Погребение 46-2007. Гроб представляет собой долбленую колоду ладьевидной формы с расширением в верхней половине. Оголовье внутри ярко выражено. Общие размеры – 80х24х10 см. Погребение датировано XVI в.

Погребение 47-2007. Гроб составной, трапециевидной в плане и в сечении формы, стенки, торцы и дно крепятся посредством пазов. В нижней части боковых досок выдолблены продольные глухие пазы глубиной до 1,5 см для вставки доски дна. Крышка плоская. Общие размеры – 178х50 (в изголовье) 35 (в ногах) х20 см. Погребение датировано XVI в.

Погребение 48-2007. Гроб составной, трапециевидной формы, стенки, торцы, дно крепятся друг с другом посредством пазов. По краям досок стенок и дна выдолблены глухие поперечные пазы, в которые вставлялись торцы. В верхней части досок стенок (и с внутренней стороны крышки) выдолблен глухой паз для накладки доски крышки способом внакладку вполдерева, крышка плоская. Торцы наборные, торец у изголовья состоит из 3 досок шириной 3,5 см, торец у ног – из двух досок (третья отсутствует) шириной 3,5 см. Торцы имеют трапециевидную форму, размеры торца у изголовья – 44х37 см, у ног – 28х26 см. Крышка имеет размеры 187х32 (у изголовья) 26 (в ногах) х3 см. Дно имеет размеры 185х37 (у изголовья) 25 (в ногах) см. Толщина стенок – 4,5 см. Общие размеры – 186х50х26 (в изголовье) 40х17 (в ногах) см. Погребение датировано XVI в.

Погребение 49-2007. Гроб составной, трапециевидной формы, стенки, торцы, дно крепятся друг с другом посредством пазов. По краям досок стенок и дна выдолблены глухие

поперечные пазы, в которые вставлялись торцы. Крышка плоская. Общие размеры – 205х50 (в изголовье) 38 (в ногах) х25 см. Погребение датировано XVI в.

Погребение 50-2007. Гроб представляет собой долбленую колоду ладьевидной формы с расширением в верхней половине. Оголовье внутри слабо выражено. Общие размеры – 90х23х10 см. Погребение датировано XVI в.

Погребение 51-2007. Гроб представляет собой долбленую колоду ладьевидной формы с расширением в верхней половине. Ширина стенок – 2 см, торца у изголовья – 9 см, у ног – 6 см. Торец у изголовья выдолблен изнутри под голову. Общие размеры – 151х33х24 (в изголовье) 30х22 (в ногах) см. Погребение датировано XVI в.

Погребение 52-2007. Гроб представляет собой долбленую колоду трапециевидной формы с нишей для головы. Гроб имел две крышки, нижняя держалась посредством пазов, выдолбленных в стенках. Данная крышка не прикрывала пространство над головой костяка. Верхняя держалась за счет плотной пригонки к стенкам и торцам. Промежуток между ними составляет 3 – 4 см. Обе крышки плоские. Толщина стенок – 2 см, торца у ног – 8 см, торца у изголовья – 21,5 см по бокам, 5,5 см. Изголовье приподнято по отношению к уровню дна на 8 см. Общие размеры – 197х56 (в изголовье) 31 (в ногах) х37 см. Погребение датировано XVI в.

Погребение 53-2007. Гроб представляет собой долбленую колоду трапециевидной формы с нишей для головы. Толщина стенок 3 см, у изголовья 5,5 см. Ширина торцов у крышки 6 – 6,5 см, у дна – 9 – 10 см. Крышка полукруглая. Общие размеры – 74х20х22 см. Погребение датировано XVI в.

Погребение 54-2007. Гроб составной, трапециевидной в плане и прямоугольной в сечении формы, стенки, торцы, дно крепятся друг с другом посредством пазов. По краям досок стенок и дна выдолблены глухие поперечные пазы, в которые вставлялись торцы. Крышка плоская, накладывалась. Общие размеры – 170х45х30 см. Погребение датировано XVI в.

Погребение 55-2007. Гроб составной, трапециевидной в плане и прямоугольной в сечении формы, стенки, торцы, дно крепятся друг с другом посредством пазов. По краям досок стенок и дна выдолблены глухие поперечные пазы, в которые вставлялись торцы. Крышка плоская, накладывалась. Общие размеры – 165х40 (у изголовья) 35 см (в ногах) х20 см. Погребение датировано XVI в.

Погребение 1. Гроб составной, трапециевидной формы, сохранился фрагментарно – были зафиксированы фрагменты стенок гроба, торец в изножье, дно. По краям доски дна и боковых досок фиксируются поперечные пазы для вставки торцов. Крышка плоская. Гроб

погребения №1 ориентирован по оси северо-восток – юго-запад, размеры дна гроба – 30 (в изножье) 45 (в изголовье)х197х5 см. Погребение датировано XVIII – XIX вв.

Погребение 2. Гроб составной, прямоугольной формы, сохранность относительно хорошая, провалена крышка. Торцы и стенки крепятся друг с другом посредством крепления на сквозной ласточкин хвост. Дно крепится посредством продольных пазов, выдолбленных в нижней части боковых досок, а также посредством продольного паза в нижней части торца в изножье. Крышка плоская, крепилась в подтесах в верхней части боковых досок, на торцы в изножье и изголовье накладывалась. Мощность досок составляет порядка 2 см. Гроб погребения №2 ориентирован по оси северо-восток – юго-запад, размеры гроба – 29 (в изножье) 30 (в изголовье)х115х14 (в изножье) 18 (в изголовье) см. Погребение датировано XVIII – XIX вв.

Погребение 3. Гроб долбленый, отсутствует изголовье. Имеет антропоморфную форму с ярко выраженным сужением в ножной части. Фиксируется плавное расширение в центральной части колоды. Крышка имеет килевидную форму. Гроб погребения №3 ориентирован по оси северо-восток – юго-запад, размеры сохранившейся части гроба – 34 (в изножье) 45 (в центральной части)х150х35 (в изножье) см. Погребение датировано XVIII – XIX вв.

Погребение 4. Гроб составной, форму определить не удалось, сохранность гроба плохая – фиксируются фрагменты боковых досок, торца в изножье, дна. Судя по сохранившимся фрагментам, торцы крепились посредством поперечных пазов в дне, дно – посредством продольных пазов в нижней части боковых досок. Мощность боковых досок и торца в изножье достигает 5 см, мощность дна – около 1 см. Гроб погребения №4 ориентирован по оси северо-северо-восток – юго-юго-запад, размеры сохранившейся части – 33 (в изножье)х110 см. Погребение датировано XVIII – XIX вв.

Погребение 5. Гроб составной, трапециевидной формы, сохранность относительно плохая – гроб прорезан в районе грудной клетки, сохранность деревянных досок плохая. Судя по сохранившимся фрагментам, торцы со стенками крепились посредством пазов в торцах и боковых досках. Дно крепилось посредством продольных пазов в нижней части боковых досок. Крышка, вероятно, накладывалась. В районе колен костяка под крышкой фиксируется поперечная доска шириной около 3 см – вероятно, это подложка под крышку гроба. Мощность досок, из которых сложен гроб, не превышает 1,5 см. Гроб погребения №5 ориентирован по оси северо-восток – юго-запад. Размеры сохранившейся части гроба – 41 (в изножье) 50 (в изголовье)х212 см. Максимальная зафиксированная высота гроба 6 см. Погребение датировано XVII в.

Погребение 6. Гроб составной, трапециевидной в плане и прямоугольной в сечении формы, сохранность относительно хорошая, за исключением проваленной крышки. Торцы и стенки крепятся друг с другом посредством пазов, выдолбленных по краям торцов и боковых досок. Дно крепилось посредством поперечных планок, в разрезе имеющих размеры 2,5х2,5 см, расположенных под доской дна гроба. В доске дна гроба, с внешней стороны были выдолблены поперечные пазы под данные планки, с боковыми досками они крепились посредством пазов, выдолбленных в нижней части боковых досок. Зафиксировано две планки – в изголовье и изножье гроба. Крышка плоская, накладывалась, изнутри выдолблена по форме изголовья. Мощность торца в изножье – 5 см, торца в изголовье – 8 см, боковых досок – порядка 8 см, дна – 2 см. Гроб погребения №6 ориентирован по оси северо-восток – юго-запад, размеры гроба – 46 (в изножье) 56 (в изголовье)х176х18 (в изножье) 20 (в изголовье) см. Погребение датировано XVI в.

Погребение 7. Гроб долбленый, с плоской крышкой, антропоморфной формы, имеет выступающее оголовье. Гроб погребения №7 ориентирован по оси северо-восток – юго-запад, размеры гроба – 25 (в изножье) 35 (в изголовье)х144х1 (в изножье) 5 (в изголовье) см. Реконструируема высота гроба – около 20 см. Погребение датировано XVII в.

Погребение 8. Гроб составной, сохранность плохая – сохранились только фрагментами дна. Ввиду плохой сохранности определить способ сложения и форму гроба не удалось. Гроб погребения №8 ориентирован по оси северо-северо-восток – юго-юго-запад, размеры – 25х90 см, мощность доски дна – 1 см. Погребение датировано XVIII – XIX вв.

Погребение 9. Гроб долбленый, с плоской крышкой, антропоморфной формы, с плавным расширением в центре, изголовье выражено изнутри и снаружи. Гроб погребения №9 ориентирован по оси восток-северо-восток – запад-юго-запад, размеры – 13 (в изголовье) 17 (в центральной части) 14 (в изножье)х72х4 (в изголовье) 9 (в изножье) см. Погребение датировано XVIII – XIX вв.

Погребение 10. Гроб составной, трапециевидной формы, частично разрушен – отсутствует изголовье. Торцы и стенки крепятся друг с другом посредством пазов, выдолбленных по краям торцов и боковых досок. Дно крепится посредством продольных пазов, выдолбленных в нижней части боковых досок. Крышка накладывалась. Гроб погребения №10 ориентирован по оси восток-северо-восток – запад-юго-запад, размеры 40 (в центральной части) 38 (в изножье)х160х2 (в центральной части) 11 (в изножье) см. Погребение датировано XVIII – XIX вв.

Погребение 11. Гроб составной, трапециевидной формы, относительно хорошей сохранности. Торцы и стенки крепятся друг с другом на сквозной ласточкин хвост. Дно

крепится посредством продольных пазов, выдолбленных в нижней части торцов. Также под доской дна гроба фиксируются три поперечные планки, в разрезе имеющих размеры 3х3 см, с боковыми досками они крепились посредством пазов, выдолбленных в нижней части боковых досок. Зафиксировано три планки – в изголовье, центре и изножье гроба. По краям данных планок сделаны продольные наколы, в которые вставлены клинья. Крышка накладывалась, креплений не имела. Боковые доски выдолблены изнутри по форме тела, также изнутри фиксируется слабо выраженное изголовье. Следует отметить, что с внешней стороны одной из боковых досок фиксируется поперечный паз, не имеющий конструктивного значения. Мощность досок – 3 – 5 см. Гроб погребения №11 ориентирован по оси восток-северо-восток – запад-юго-запад, размеры 55 (в изголовье) 37 (в изножье)х190х33 (в изголовье) 27 (в изножье) см. Погребение датировано XVI в.

Погребение 12. Гроб составной, стенки и дно деформированы. Гроб имеет в плане и в сечении трапециевидную форму. Торцы и стенки крепятся друг с другом на сквозной ласточкин хвост. Дно крепится посредством продольных пазов, выдолбленных в нижней части боковых досок. Крышка накладывалась, в верхней части боковых досок в изголовье читается слабо выраженный паз для крепления крышки. Отмечено слабо выраженное изнутри изголовье. Гроб погребения №12 ориентирован по оси восток-северо-восток – запад-юго-запад, размеры 52 (в изголовье) 30 (в изножье)х170х20 см. Погребение датировано XVIII – XIX вв.

Погребение 13. Гроб долбленый, с плоской крышкой, антропоморфной формы, имеет расширение в центральной части, в значительной степени суженое изножье, четко выделяются плечики как изнутри, так и снаружи. Изнутри дно в районе изголовья приподнято по отношению к основному на 1 см. Гроб погребения №13 ориентирован по оси северо-восток –юго-запад, размеры – 18 (в изголовье) 28 (в центральной части) 20 (в изножье)х74х11 см. Погребение датировано XVI в.

Погребение 14. Сохранность гроба относительно плохая – повреждены изголовье, крышка. Гроб долбленый, с плоской крышкой, антропоморфной формы, имеет расширение в центральной части, в значительной степени суженое изножье, четко выделяются плечики как изнутри, так и снаружи. Гроб погребения №14 ориентирован по оси северо-восток – юго-запад, размеры – 12 (в изголовье) 18 (в изножье)х60х8 см. Погребение датировано XVIII – XIX вв.

Погребение 15. Сохранность гроба относительно плохая – повреждены изголовье, крышка. Гроб долбленый, с плоской крышкой, антропоморфной формы, имеет слабо выраженное расширение в центральной части, четко выделяются плечики как изнутри, так и снаружи. Плечики выдолблены под прямым углом по отношению к стенкам. Гроб

погребения №15 ориентирован по оси северо-восток –юго-запад, размеры – 25 (в изголовье) 14 (в изножье)х52х7 см. Погребение датировано XVIII – XIX вв.

Погребение 16. Гроб составной, трапециевидной формы, сохранность хорошая. Торцы крепятся посредством поперечных глухих пазов по краям боковых досок и доски дна. Дно крепится посредством продольных пазов в нижней части боковых досок. Крышка имеет килевидную форму, крепилась посредством поперечных пазов, выдолбленных с внутренней стороны по краям крышки. Доски гроба в среднем имеют мощность 4 см. Гроб погребения №16 ориентирован по оси северо-восток –юго-запад, размеры – 46 (в изголовье) 36 (в изножье)х170х38 (в изголовье) 26 (в изножье) см. Погребение датировано XVIII – XIX вв.

Погребение 17. Гроб составной, трапециевидной формы, сохранность хорошая. Торцы крепятся посредством глухих поперечных пазов по краям боковых досок. Дно крепится посредством продольных пазов в нижней части боковых досок. Крышка плоская, крепилась посредством поперечных пазов, выдолбленных с внутренней стороны по краям крышки. Гроб погребения №17 ориентирован по оси северо-восток –юго-запад, размеры – 54 (в изголовье) 36 (в изножье)х194х39 (в изголовье) 36 (в изножье) см. Погребение датировано XVIII – XIX вв.

Погребение 18. Гроб долбленый, хорошей сохранности, имеет антропоморфную форму – отмечается плавное расширение в плечах, сужение в изножье, выраженное изнутри изголовье. Изнутри дно в изголовье приподнято по отношению к основной поверхности дна на 1 см. Крышка имеет килевидную форму, изнутри по периметру крышки выдолблен паз для крепления с колодой. Для крепления крышки в верхней части торцов и стенок так же фиксируется паз. Гроб погребения №18 ориентирован по оси северо-восток –юго-запад, размеры – 31 (в изголовье) 44 (в центральной части) 34 (в изножье)х182х42 (в изголовье) 33 (в изножье) см. Погребение датировано XVIII – XIX вв.

Погребение 19. Гроб долбленый, антропоморфной формы, плохой сохранности – отсутствует крышка, изножье, частично – стенки. Изголовье выражено изнутри и снаружи, выделены плечики. Гроб погребения №19 ориентирован по оси северо-северо-восток – юго-юго-запад, размеры сохранившейся части – 24х68х3 см. Погребение датировано XVIII – XIX вв.

Погребение 20. Гроб долбленый, плохой сохранности – были зафиксированы лишь дно и торец в изножье. Фиксируется слабо выраженное сужение в изножье. Гроб погребения №20 ориентирован по оси северо-восток – юго-запад, размеры сохранившейся части – 25 (в изголовье) 16 (в изножье)х85х2 см. Погребение датировано XVIII – XIX вв.

Погребение 21. Гроб долбленый, антропоморфной формы, относительно плохой сохранности – отсутствуют крышка, часть изголовья. Гроб имеет расширение в центральной части, суженое изножье, четко выделяются плечики как изнутри, так и снаружи. Гроб погребения №21 ориентирован по оси северо-восток – юго-запад, размеры сохранившейся части – 11 (в изголовье) 20 (в изножье)х60х6 см. Погребение датировано XVIII – XIX вв.

Погребение 22. Гроб долбленый, прямоугольной формы, плохой сохранности – сохранилось лишь дно, торец в изножье, частично стенки. Гроб погребения №22 ориентирован по оси северо-восток – юго-запад, размеры сохранившейся части – 17х38х3 см. Погребение датировано XVIII – XIX вв.

Погребение 23. Гроб составной, трапециевидной формы, относительно хорошей сохранности. Торцы и стенки крепятся друг с другом на сквозной ласточкин хвост. Дно крепится посредством продольных пазов, выдолбленных в нижней части боковых досок. Также в центре гроба, в нижней части боковых досок, выдолблены пазы для крепления поперечной планки, расположенной под доской дна. Вероятно, данная планка предназначалась для предохранения доски дна гроба от деформации. Продольный паз для крепления крышки выдолблен в верхней части боковых досок и торца в изножье. Крышка плоская. Гроб погребения №23 ориентирован по оси северо-восток – юго-запад, размеры – 54 (в изголовье) 33 (в изножье)х195х25 см. Погребение датировано XVIII – XIX вв.

Погребение 24. Гроб составной, трапециевидной формы, хорошей сохранности. Торцы крепились посредством поперечных пазов, выдолбленных по краям боковых досок. Доска дна крепится посредством продольных пазов, выдолбленных в нижней части торцов. Также для крепления дна служили поперечные планки, крепящиеся в пазах, выдолбленных в нижней части боковых досок. Крышка плоская, накладывалась, следов ее крепления со стенками и торцами не обнаружено. Гроб погребения №24 ориентирован по оси северо-восток – юго-запад, размеры – 50 (в изголовье) 40 (в изножье)х194х35 см. Погребение датировано XVI в.

Погребение 25. Гроб долбленый, антропоморфной формы, сохранность гроба плохая – отсутствуют изножье, стенки, крышка. Отмечено плавное сужение гроба в ножной части, изголовье выражено изнутри и снаружи, фиксируются плечики. Гроб погребения №21 ориентирован по оси северо-восток – юго-запад, с незначительным поворотом против часовой стрелки, размеры сохранившейся части – 30 (в изголовье) 22 (в изножье)х155х11 (в изголовье) 5 (в изножье) см. Погребение датировано XVI в.

Погребение 26. Гроб долбленый, сохранность плохая – отсутствуют изголовье, стенки, крышка, частично – дно. Вероятно, гроб имел плавное расширение в центральной

части. Гроб погребения №26 ориентирован по оси северо-восток – юго-запад, размеры сохранившейся части – 20 (в изножье)х90х1 – 7 см. Погребение датировано XVIII – XIX вв.

Погребение 27. Гроб составной, трапециевидной формы, относительно хорошей сохранности, отсутствует торец в изголовье. Торцы и стенки крепятся друг с другом посредством пазов, выдолбленных по краям торцов и боковых досок. Дно крепится посредством продольных пазов, выдолбленных в нижней части боковых досок и торцов. Крышка накладывалась, дополнительных креплений не имела. Стенки гроба массивные, мощностью до 10 см. Гроб погребения №27 ориентирован по оси северо-восток – юго-запад, размеры – 52 (в изголовье) 46 (в изножье)х188х15 (в изголовье) 28 (в изножье) см. Погребение датировано XVIII – XIX вв.

Погребение 28. Гроб составной, прямоугольной формы, хорошей сохранности. Торцы крепятся посредством поперечных пазов, выдолбленных по краям боковых досок. В доске дна выдолблены пазы размерами 2х2 см, по два паза на каждой стороне в ножной и головной частях. В пазы, перпендикулярно поверхности дна вставлены бруски высотой 10 см. В боковых досках с внешней стороны выдолблены поперечные пазы для вставки данных брусков. С внешней стороны торца в изножье между концами боковых досок, перпендикулярно боковым доскам, вставлен брусок, в сечении имеющий размеры 4х6 см. Данный брусок служил дополнительной распоркой для стенок. Крышка плоская, состоит из двух досок, накладывалась. Гроб погребения №28 ориентирован по оси северо-восток – юго-запад, размеры – 34 (в изголовье) 36 (в изножье)х185х30 (в изголовье) 20 (в изножье) см. Погребение датировано XVI в.

Погребение 29. Гроб составной, трапециевидной формы, хорошей сохранности. Торцы и стенки крепятся друг с другом посредством пазов, выдолбленных по краям торцов и боковых досок. Дно крепится посредством продольных пазов, выдолбленных в нижней части боковых досок и торцов. Также под доской дна фиксируются две перекладины, расположенные в головной и ножной частях, для крепления которых в нижней части боковых досок выдолблены пазы. Данные перекладины служили для предотвращения деформации доски дна. Крышка плоская, накладывалась. Гроб погребения №29 ориентирован по оси северо-восток –юго-запад с незначительным смещением по часовой стрелке, размеры – 48 (в изголовье) 33 (в изножье)х180х36 (в изголовье) 34 (в изножье) см. Погребение датировано XVI в.

Погребение 30. Гроб долбленый, относительно хорошей сохранности – провалена крышка. Гроб в плане имеет антропоморфную форму, прослеживается расширение в головной части, сужение в ножной. В головной части изнутри выдолблена ниша под голову, поверхность дна в которой на 3 см выше, чем основная поверхность дна. Крышка имеет

плоскую форму, накладывалась. Крепилась крышка посредством выдолбленных с внутренней стороны по углам доски крышки пазов, в которые входили выступы, выдолбленные по краям торца в изножье. Гроб погребения №30 ориентирован по оси северо-восток – юго-запад с незначительным смещением по часовой стрелке, размеры – 58 (в изголовье) 38 (в изножье)х210х34 см. Погребение датировано XVI в.

Погребение 31. Гроб составной, хорошей сохранности, имеет в плане и в разрезе трапециевидную форму. Торцы и стенки крепятся друг с другом посредством пазов, выдолбленных по краям торцов и боковых досок (крепление в «ласточкин хвост»). Дно (мощность доски дна – 3 см) крепится посредством продольных пазов, выдолбленных в нижней части боковых досок. Также под доской дна фиксируются две перекладины, расположенные в головной и ножной частях, для крепления которых в нижней части боковых досок выдолблены пазы, имеющие трапециевидную в плане форму. Данные перекладины служили для предотвращения деформации доски дна. Торцы в нижней части подтесаны, плотно пригнаны к краям доски дна. Крышка накладывалась, состоит из двух досок. Изнутри боковые доски и торцы выдолблены полуовалом по форме тела. Гроб погребения №31 ориентирован по оси северо-восток – юго-запад, размеры – 52 (в изголовье) 44 (в изножье)х200х40 (в изголовье) 36 (в изножье) см. Погребение датировано XVIII – XIX вв.

Погребение 32. Гроб долбленый, хорошей сохранности. Гроб в плане имеет антропоморфную форму, прослеживается расширение в головной части, сужение в ножной. В головной части изнутри выдолблена ниша под голову, поверхность дна в которой на 7 см выше, чем основная поверхность дна. Крышка имеет килевидную форму, накладывалась. Крепилась крышка с торцом в изножье посредством поперечного паза, выдолбленного с внутренней стороны крышки в ее ножной части. Гроб погребения №32 ориентирован по оси северо-восток – юго-запад, размеры – 38 (в изголовье) 48 (в центральной части) 34 (в изножье)х194х43 см. Погребение датировано XVIII – XIX вв.

Погребение 33. Гроб составной, хорошей сохранности, повреждена крышка, гроб имеет в плане трапециевидную, в сечении прямоугольную форму. Торцы и стенки крепятся друг с другом посредством гвоздей (по четыре с каждой стороны гроба). Также края боковых досок выдолблены для вставки торцов. Дно (мощность доски дна – 3 см) крепится посредством продольных пазов, выдолбленных в нижней части боковых досок и торцов. Крышка накладывалась. Изнутри боковые доски и торцы выдолблены полуовалом по форме тела. Гроб погребения №33 ориентирован по оси северо-восток – юго-запад, размеры – 56 (в изголовье) 46 (в изножье)х190х29 (в изголовье) 26 (в изножье) см. Погребение датировано XVI в.

Погребение 34. Гроб долбленый, антропоморфной формы, относительно хорошей сохранности. Гроб имеет выраженное изнутри и снаружи изголовье, плечики прямые. Дно в головной части приподнято по отношению к основной поверхности дна на 1 см. Фиксируется плавное расширение в центральной части гроба. Крышка накладывалась, имеет килевидную форму. Гроб погребения №34 ориентирован по оси северо-восток – юго-запад, размеры – 12 (в изголовье) 13 (в изножье)х54х7 см. Погребение датировано XVI в.

Погребение 35. Гроб составной, относительно хорошей сохранности – отсутствует торец в изножье. Гроб в плане имеет в плане прямоугольную форму. Торцы и стенки крепятся друг с другом посредством пазов, выдолбленных по краям торцов и боковых досок (крепление в «ласточкин хвост»). Дно (мощность доски дна – 3 см) крепится посредством продольных пазов, выдолбленных в нижней части боковых досок. Крышка накладывалась. Гроб погребения №35 ориентирован по оси северо-восток – юго-запад, размеры сохранившейся части гроба – 38 (в изголовье) 40 (в изножье)х170х30 (в изголовье) 34 (в изножье) см. Погребение датировано XVII в.

Погребение 36. Гроб долбленый, антропоморфной формы, плохой сохранности – отсутствуют стенки и крышка. Фиксируется выраженное изнутри и снаружи изголовье, плечики. Гроб погребения №36 ориентирован по оси северо-восток – юго-запад с незначительным смещением по часовой стрелке, размеры части гроба, попавшей в зону исследования – 22 (в изголовье) 25 (в центральной части)х50х5 см. Погребение датировано XVIII – XIX вв.

Погребение 37. Гроб составной, относительно хорошей сохранности – частично разрушена крышка. Торцы и стенки крепятся друг с другом на сквозной ласточкин хвост. Дно крепится посредством продольных пазов, выдолбленных в нижней части боковых досок и торцов. Крышка имеет килевидную форму. Верх торца в изножье выдолблен под крышку, крышка накладывалась. Гроб погребения №37 ориентирован по оси северо-восток – юго-запад с незначительным смещением по часовой стрелке, размеры – 52 (в изголовье) 35 (в изножье)х184х22 (в изголовье) 26 (в изножье) см. Погребение датировано XVIII – XIX вв.

Погребение 46. Гроб долбленый, антропоморфной формы, с выступающим оголовьем и сужением в ножной части. Головная часть выражена изнутри и снаружи гроба, изнутри приподнята на 4 см. Размеры гроба – 208х38 (в изголовье) 51,5 (в плечиках) 25 (в изножье) см. Толщина стенок составляет порядка 3 см, в изголовье – достигает 13 см. Высота гроба в изголовье составляет 33, в изножье 22 см. Крышка плоская, толщина – 3 см, накладывалась, головная часть колоды выдолблена под крышку. Погребение датировано XVI в.

Погребение 48. Погребальная конструкция имеет в плане трапециевидную форму, определить тип не представляется возможным по причине плохой сохранности. Погребение датировано XVIII – XIX вв.

Погребение 50. Сохранность погребения относительно плохая, частично сохранились стенки гроба, дно и торцы. Крышка плоская, сохранилась фрагментарно, в верхней части погребения. Судя по сохранившейся части изголовья и контурам погребения, гроб долбленый, имеет в плане ладьевидную форму с расширением в центральной части колоды. Изголовье выражено изнутри и снаружи. Размеры сохранившейся части гроба – 163х26 (в изголовье) 43 (в центральной части) 32 (в изножье) см. Погребение датировано XVIII – XIX вв.

Погребение 51. Сохранность погребения относительно плохая, частично сохранились стенки гроба, дно и торец в изголовье. Судя по сохранившейся части изголовья и контурам погребения, гроб долбленый, имеет в плане ладьевидную форму с расширением в центральной части колоды. Размеры сохранившейся части гроба – 180х38 (в изголовье) 43 (в центральной части) 20 (в изножье) см. Погребение датировано XVIII – XIX вв.

Погребение 52. Сохранность погребения относительно плохая, сохранилась северо-западная стенка погребения, частично – дно гроба. По сохранившимся остаткам определить способ сложения гроба погребения №52 определить не удалось. Судя по обнаружению под дном гроба двух перекладин (в районе плеч и таза), расположенных перпендикулярно доске дна, гроб был составным. Размеры сохранившейся части погребения – 120х34 см. Погребение датировано XVIII – XIX вв.

Погребение 53. Сохранность погребения относительно хорошая, сохранились стенки, торцы и дно гроба, крышка – частично. Гроб составной, имеет в плане трапециевидную форму. Судя по сохранившимся остаткам, стенки и торцы гроба крепятся посредством пазов в стенках, торцах (способ сложения в сквозной ласточкин хвост). По краям доски дна выдолблены поперечные пазы для вставки торцов. Толщина дна составляет 2 см. Размеры сохранившейся части гроба – 115х43 (в изголовье) 37 (в изножье) см. Погребение датировано XVIII – XIX вв.

Погребение 54. Сохранность погребения относительно хорошая, гроб составной, имеет в плане трапециевидную форму, крышка плоская. Стенки и торцы гроба крепятся посредством пазов в стенках, торцах (способ сложения в сквозной ласточкин хвост). Стенки и дно гроба крепятся посредством продольных пазов, выдолбленных в нижней части досок стенок. Размеры гроба – 170х47 (в изголовье) 39 (в изножье) см. Погребение датировано XVIII – XIX вв.

Погребение 56. Сохранность гроба относительно хорошая. Гроб долбленый, младенческий, антропоморфной формы, с ярко выраженным сужением в изножье. Плечики гроба выражены изнутри и снаружи. Крышка имеет килевидную форму. Размеры гроба – 57х12 (в изголовье) 8 (в изножье) см. Погребение датировано XVIII – XIX вв.

Погребение 57. Сохранность гроба относительно плохая, гроб составной, стенки и торцы гроба крепятся посредством пазов в стенках, торцах (способ сложения в сквозной ласточкин хвост). Размеры сохранившейся части гроба – 60х18 (в изножье) см. Погребение датировано XVIII – XIX вв.

Погребение 58. Сохранность гроба относительно хорошая, гроб составной, имеет в плане трапециевидную, в сечении прямоугольную форму. Стенки и торцы гроба крепятся посредством пазов в стенках, торцах (способ сложения в сквозной ласточкин хвост). Дно крепилось посредством вставки доски дна в поперечные пазы, выдолбленные в нижней части торцов. Крышка плоская, накладывалась. Изголовье выражено изнутри. Размеры гроба – 183х52 (в изголовье) 41 (в изножье) см. Высота гроба в изголовье 28, в изножье – 24 см. Толщина досок гроба – от 3 до 5 см. Погребение датировано XVIII – XIX вв.

Погребение 59. Сохранность гроба относительно хорошая, гроб составной, в плане и в сечении имеет трапециевидную форму. Стенки и торцы гроба крепятся посредством пазов в стенках, торцах (способ сложения в сквозной ласточкин хвост). Для крепления доски дна со стенками по краям доски дна и внешней стороны досок стенок (по два с каждой стороны) выдолблены пазы для вставки прямых накладок, расположенных перпендикулярно доске дна. Мощность доски дна составляет 4 см. Крышка плоская, толщиной не более 1 см, накладывалась. Верх торцов выдолблен под крышку. Размеры гроба – 186х45 (в изголовье) 36 (в изножье) см. Погребение датировано XVIII – XIX вв.

Погребение 60. Сохранность гроба относительно плохая, верх погребения полностью разрушен. Гроб составной, способ сложения определить не удалось. Размеры сохранившейся части гроба – 95х35 (в изножье) см.

Погребение 61. Сохранность гроба относительно плохая. Гроб составной, трапециевидной формы, стенки и торцы гроба крепятся посредством пазов в стенках, торцах (способ сложения в сквозной ласточкин хвост). Крышка плоская, толщина – не более 1 см. Размеры гроба – 200х38 (в центральной части) 35 (в изножье) см. Погребение датировано XVIII – XIX вв.

Погребение 63. Погребальная конструкция представляет собой составной гроб. Погребение датировано XVIII – XIX вв.

Погребение 68. Сохранность относительно хорошая, отсутствуют торец в изножье и одна из стенок. Гроб составной, прямоугольной в плане и в сечении формы. Стенки и торцы

гроба крепятся посредством пазов в стенках, торцах (способ сложения в сквозной ласточкин хвост). Доска дна с торцами крепится посредством прямых пазов, выдолбленных в нижней части торцов, и гребней в потёмок. Крышка составная (из двух досок), плоская, накладывалась, доски крышки крепились посредством прямых накладок, вставленных в пазы, выдолбленные в крышке снаружи (в районе плеч и коленей). Стенка и торец в изголовье выдолблены изнутри полуовалом. На доске дна читаются следы починки – отколовшаяся часть дна была прибита гвоздями к основной доске. Размеры гроба – 182х51 (в изголовье) см. Высота в изголовье – 30 см. Толщина доски дна и крышки – 3 см, стенки – 7 см, торца в изголовье – 6 см. Погребение датировано XVIII – XIX вв.

Погребение 70. Сохранность гроба относительно хорошая, отсутствует торец в изножье и часть доски дна в изножье. Гроб составной, в плане имеет прямоугольную форму. Торцы со стенками крепятся посредством прямой накладки, при этом подтесаны лишь края досок стенок, соединение укреплено гвоздями или вставными шипами. Крепление доски дна с досками стенок аналогично, подтесаны доски стенок в нижней их части. Крепление доски дна с торцами аналогично, подтесан низ торцов, укрепления нет. Крышка плоская, накладывалась, толщина – 3 см. Толщина доски дна – около 1 см, стенок – 2 см, 9 см в изголовье, торцов – 4 см. Размеры гроба – 151х42 (в изголовье). Высота гроба 29 см. Погребение датировано XVII в.

Погребение 71. Гроб долбленый, младенческий, имеет антропоморфную форму, изголовье выражено снаружи и изнутри. Крышка имеет килевидную форму. Размеры гроба – 55х11 (в изголовье) 22 (в плечиках) 14 (в изножье) см. Погребение датировано XVIII – XIX вв.

Погребение 72. Сохранность гроба относительно хорошая, гроб составной, имеет в плане и в сечении прямоугольную форму. Стенки, торцы крепятся друг с другом посредством прямых пазов, выдолбленных по краям досок стенок (крепление на прямой паз и гребень). Торцы с доской дна крепятся аналогично – прямые пазы выдолблены по краям доски дна. Крышка плоская, накладывалась, изнутри края крышки слегка подтесаны. Размеры доски дна – 185х33 (в изголовье) 23 (в изножье)х3 см. Толщина досок стенок, торцов – 3 см, крышки – 2 см. Размеры гроба – 186х40х29 (в изголовье) 22 (в изножье) см. Погребение датировано XVII в.

Погребение 73. Сохранность гроба относительно хорошая, гроб составной, имеет в плане трапециевидную, в сечении прямоугольную форму. Стенки, торцы крепятся друг с другом посредством прямых пазов, выдолбленных по краям досок стенок (крепление на прямой паз и гребень). Торцы с доской дна крепятся аналогично – прямые пазы выдолблены по краям доски дна. Крышка плоская, накладывалась, изнутри края крышки слегка

подтесаны. С внутренней стороны крышки, в районе изголовья, выдолблен прямой поперечный паз для вставки прямой накладки, служащей для защиты крышки от прогибания вовнутрь гроба. Толщина досок торцов составляет 3 см, досок стенок и крышки – 4 см, дна – 5 см. Размеры гроба – 190х54 (в изголовье) 50 (в изножье)х34 (в изголовье) 24 (в изножье) см. Погребение датировано XVII в.

Погребение 74. Сохранность гроба относительно хорошая, гроб долбленый, имеет в плане антропоморфную форму с расширением в верхней части колоды, сужением в изножье. Крышка плоская. Размеры гроба – 176х32 (в изголовье) 44 (в плечиках) 36 (в изножье) см. Погребение датировано XVII в.

Погребение 75. Сохранность гроба относительно хорошая, гроб составной, имеет в плане трапециевидную, в сечении прямоугольную форму. Стенки, торцы крепятся друг с другом посредством прямых пазов, выдолбленных по краям досок стенок (крепление на прямой паз и гребень). Для крепления доски дна со стенками по краям доски дна и внешней стороны досок стенок (по два с каждой стороны) выдолблены пазы для вставки прямых накладок, расположенных перпендикулярно доске дна. Крышка плоская. Размеры гроба – 194х47 (в изголовье) 35 (в изножье) см. Погребение датировано XVII в.

Погребение 76. Гроб относительно хорошей сохранности, составной, имеет в плане трапециевидную, в сечении прямоугольную форму, составные части гроба крепились с помощью гвоздей. Крышка плоская. Гроб сложен из досок толщиной порядка 5 см. Размеры гроба – 170х50 (в изголовье) 60 (в изножье) см. Погребение датировано XVII в.

Погребение 77. Гроб относительно плохой сохранности. Гроб долбленый, трапециевидной формы. Размеры сохранившейся части гроба – 110х36 (в изножье) 50 (в изголовье) см. Погребение датировано XVII в.

Погребение 78. Гроб относительно плохой сохранности. Гроб составной, способ сложения определить не удалось. Крышка сохранилась частично, плоская. Размеры сохранившейся части гроба – 190х22 (в изголовье) 32 (в изножье). Погребение датировано XVII в.

Погребение 81. Гроб относительно плохой сохранности, способ сложения определить не удалось. Гроб составной, трапециевидной формы. Размеры сохранившейся части гроба – 180х48 (в изголовье) 24 (в изножье) см. Погребение датировано XVII в.

Погребение 86. Гроб относительно хорошей сохранности, разрушены торцы гроба. Гроб долбленый, имеет антропоморфную форму, с расширением в центральной части, изголовье выражено изнутри и снаружи. Крышка имеет килевидную форму. Размеры сохранившейся части гроба – 94х20 (в изголовье) 26 (в плечиках) 32 (в центральной части) 30 (в изножье) см. Погребение датировано XVII в.

Погребение 87. Гроб представляет собой остатки изножья младенческого гроба. Форму гроба определить не удалось, размеры сохранившейся части гроба – 30х6 см.

Погребение 88. Погребальная конструкция представляет собой составной гроб.

Погребение 89. Погребение в значительной степени разрушено, частично сохранилось дно гроба. Размеры сохранившейся части гроба – 56х24 см. Погребальная конструкция представляет собой составной гроб. Погребение датировано XVII в.

Погребение 90. Погребальная конструкция представляет собой долбленую колоду. Погребение датировано XVII в.

Погребение 91. Гроб относительно хорошей сохранности, составной, имеет в плане и в сечении прямоугольную форму. Стенки, торцы крепятся друг с другом посредством прямых пазов, выдолбленных по краям досок стенок (крепление на прямой паз и гребень). Доска дна со стенками крепится аналогично – прямые продольные пазы для вставки доски дна выдолблены в нижней части досок стенок. Также в нижней части стенок выдолблены пазы для вставки прямых накладок, расположенных под доской дна. Крышка плоская, накладывалась. Толщина досок гроба – от 3 до 4 см, доски дна – 1 см. Размеры гроба – 97х40 см. Погребение датировано XVI в.

Погребение 92. Гроб относительной хорошей сохранности, долбленый, имеет ладьевидную форму с расширением в центральной части, со слабо выраженными изголовьем и изножьем. Дно и крышка плоские. Размеры гроба – 72х20 (в изголовье) 24 (в центральной части) 20 (в изножье) см. Высота гроба – от 22 см (в изголовье) до 20 см (в изножье). Погребение датировано концом XV в.

Погребение 93. Гроб относительно хорошей сохранности, долбленый, имеет ладьевидную форму с плавным расширением в центральной части гроба. Дно округлое, крышка плоская. Изголовье и изножье не выражены ни изнутри, ни снаружи. Размеры гроба – 83х27 (в изголовье) 32 (в центральной части) 25 (в изножье) см. Высота гроба 24 см (в изголовье), 18 см (в изножье). Погребение датировано концом XV в.

Погребение 94. Гроб относительно плохой сохранности, разрушен могильной ямой погребения №95. Гроб составной, стенки, торцы крепятся друг с другом посредством прямых пазов, выдолбленных по краям досок стенок (крепление на прямой паз и гребень). Доска дна, видимо, крепилась на гвоздях. Крышка плоская, накладывалась. Размеры сохранившейся части гроба – 120х20 (в изножье) см. Погребение датировано XVII в.

Погребение 95. Гроб относительно хорошей сохранности, составной, имеет в плане трапециевидную форму. Стенки, торцы крепятся друг с другом посредством прямых пазов, выдолбленных по краям досок стенок (крепление на прямой паз и гребень). Доска дна с торцами крепится аналогичным способом – прямые пазы выдолблены по краям доски дна.

Крышка плоская, накладывалась. Толщина досок гроба – от 3 до 4 см. Размеры гроба – 178х40 (в изголовье) 34 (в изножье) см. Погребение датировано XVII в.

Погребение 96. Гроб относительно хорошей сохранности, долбленый с плавным расширением в центральной части, имеет антропоморфную форму. Изголовье выражено снаружи, изнутри приподнято на 1 см по отношению к плоскости дна. Крышка и дно плоские. Размеры гроба – 179х43 (в изголовье) 50 (в центральной части) 35 (в изножье) см. Высота гроба 22 см (в изголовье), 20 см (в изножье). Погребение датировано XVI в.

Погребение 97. Гроб относительно хорошей сохранности, составной, в плане имеет трапециевидную форму. Стенки и торцы гроба крепятся посредством пазов в стенках, торцах (способ сложения в сквозной ласточкин хвост). Дно крепится посредством продольных прямых пазов, выдолбленных в нижней части стенок и торцов (способ крепления на прямой паз и гребень). Также, для защиты дна от прогибания, в нижней части стенок выдолблены пазы для вставки прямых накладок, расположенных под доской дна. Изнутри стенки и торцы выдолблены полуовалом. Доски дна имеют толщину от 1 см в верхней части до 12 см в нижней, дно имеет толщину порядка 1,5 см. Одна из стенок имеет неконструктивные пазы с внешней стороны. Размеры гроба – 200х64 (в изголовье) 46 (в изножье) см. Погребение датировано XVIII – XIX вв.

Погребение 98. Гроб относительно хорошей сохранности, составной, имеет в плане прямоугольную форму. Стенки, торцы крепятся друг с другом посредством прямых пазов, выдолбленных по краям досок стенок (крепление на прямой паз и гребень). Дно крепится аналогичным способом – продольные прямые пазы выдолблены в нижней части стенок. Крышка плоская, накладывалась. Толщина досок гроба – порядка 3 см. Размеры гроба – 230х48 см. Погребение датировано XVII в.

Погребение 99. Гроб относительно плохой сохранности, составной, трапециевидной формы. Стенки и торцы гроба крепятся посредством пазов в стенках, торцах (способ сложения в сквозной ласточкин хвост). Крышка сохранилась частично, плоская, накладывалась. Способ крепления остальных деталей гроба определить не удалось. Размеры гроба – 180х40 (в изголовье) 38 (в изножье) см. Погребение датировано XVIII – XIX вв.

Погребение 102. Гроб относительно хорошей сохранности, составной, имеет в плане трапециевидную форму. Стенки, торцы крепятся друг с другом посредством прямых пазов, выдолбленных по краям досок стенок (крепление на прямой паз и гребень). Для крепления доски дна со стенками по краям доски дна и внешней стороны досок стенок (по два с каждой стороны) выдолблены пазы для вставки прямых накладок, расположенных

перпендикулярно доске дна. Крышка плоская, накладывалась. Размеры гроба – 175х37 (в изголовье) 32 (в изножье) см. Погребение датировано XVI в.

Погребение 103. Гроб плохой сохранности, частично сохранились крышка и дно гроба. Гроб долбленый с расширением в центральной части. Форма может быть как ладьевидная, так и антропоморфная. Размеры сохранившейся части – 140х40 см. Погребение датировано XVII в.

Погребение 104. Гроб относительно плохой сохранности, верх погребения прорезан. Гроб составной, стенки и торцы гроба крепятся посредством пазов в стенках, торцах (способ сложения в сквозной ласточкин хвост). Размеры сохранившейся части гроба – 100х36 (в центральной части) 30 (в изножье) см. Погребение датировано XVIII – XIX вв.

Погребение 105. Гроб относительно хорошей сохранности, составной, в плане имеет трапециевидную форму. Стенки и торцы гроба крепятся посредством пазов в стенках, торцах (способ сложения в сквозной ласточкин хвост). В нижней части торцов выдолблены прямые продольные пазы для вставки дна (способ сложения на прямой паз и гребень). Крышка плоская, накладывалась. Размеры гроба – 180х40 (в изголовье) 36 (в изножье) см. Погребение датировано XVII в.

Погребение 106. Гроб относительно хорошей сохранности, составной, в плане имеет трапециевидную форму. Стенки и торцы гроба крепятся посредством пазов в стенках, торцах (способ сложения в сквозной ласточкин хвост). Для крепления доски дна со стенками по краям досок стенок (по два с каждой стороны) выдолблены пазы для вставки прямых накладок, расположенных под доской дна. Крышка плоская, накладывалась. Погребение датировано XVIII – XIX вв.

Погребение 107. Гроб относительно хорошей сохранности, долбленый, антропоморфной формы. Изголовье и изножье выражены изнутри и снаружи. Размеры гроба – 60х10 (в изголовье)12 (в плечиках) 14 (в центральной части) 6 (в изножье) см. Погребение датировано XVIII – XIX вв.

Погребение 109. Гроб относительно хорошей сохранности, составной, в плане имеет трапециевидную форму. Стенки, торцы крепятся друг с другом посредством прямых пазов, выдолбленных по краям досок стенок (крепление на прямой паз и гребень). Для крепления доски дна со стенками с внешней стороны доски дна и в нижней части досок стенок (по два с каждой стороны) выдолблены пазы для вставки прямых накладок, расположенных под доской дна. Крышка плоская, накладывалась. Толщина досок гроба – от 3 до 5 см. Размеры гроба – 184х36 см. Погребение датировано XVII в.

Погребение 110. Гроб относительно плохой сохранности, составной, в плане имеет прямоугольную форму. Стенки, торцы крепятся друг с другом посредством прямых пазов,

выдолбленных по краям досок стенок (крепление на прямой паз и гребень). Способ крепления остальных деталей определить не удалось. Размеры гроба – 160х50 см.

Погребение 111. Гроб относительно хорошей сохранности, долбленый, ладьевидной формы с расширением в центральной части. Крышка плоская, накладывалась. Размеры – 62х20 (в изголовье) 23 (в центральной части) 18 (в изножье) см. Погребение датировано XVIII – XIX вв.

Погребение 112. Гроб относительно хорошей сохранности, частично разрушено изголовье. Гроб долбленый, ладьевидной формы с расширением в центральной части. Крышка плоская, накладывалась. Размеры сохранившейся части – 181х37 (в изголовье) 39 (в центральной части) 37 (в изножье) см. Погребение датировано XVI в.

Погребение 113. Гроб относительно плохой сохранности, долбленый, в плане имеет прямоугольную форму. Крышка плоская. Размеры – 36х10 см. Погребение датировано XVII в.

Погребение 114. Гроб долбленый, форму определить не удалось, поскольку погребение прорезано фундаментным рвом каменной церкви Иоанна Златоуста.

Погребение 115. Гроб относительно хорошей сохранности, составной, в плане имеет трапециевидную форму. Стенки, торцы крепятся друг с другом посредством прямых пазов, выдолбленных по краям досок стенок (крепление на прямой паз и гребень). Дно со стенками крепится аналогично – путем вставки доски дна в продольные прямые пазы, выдолбленные в нижней части досок стенок. Размеры – 200х48 (в изголовье) 34 (в изножье) см. Погребение датировано XVII в.

Погребение 116. Гроб относительно хорошей сохранности, долбленый, имеет в плане прямоугольную форму. Крышка имеет сводчатую форму, дно округлое, изголовье и изножье не выражены ни изнутри, ни снаружи. Размеры – 75х25 см. Высота гроба – 23 см. Погребение датировано XVII в.

Погребение 117. Гроб относительно хорошей сохранности, составной, в плане имеет прямоугольную форму. Стенки, торцы крепятся друг с другом посредством прямых пазов, выдолбленных по краям досок стенок (крепление на прямой паз и гребень). Для крепления доски дна со стенками по краям доски дна и внешней стороны досок стенок (по два с каждой стороны) выдолблены пазы для вставки «Г»-образных накладок, расположенных перпендикулярно доске дна и доскам стенок. Крышка плоская, накладывалась. Размеры – 175х50 см. Толщина досок гроба – от 2,5 см до 4 см. Погребение датировано XVI в.

Погребение 118. Гроб относительно хорошей сохранности, долбленый, ладьевидной формы с расширением в верхней половине. Крышка имеет сводчатую форму, дно округлое.

Размеры – 71х19 (в изголовье) 15 (в изножье) см. Высота гроба – 15 см. Погребение датировано концом XV в.

Погребение 119. Гроб относительно хорошей сохранности, повреждена крышка. Гроб составной, трапециевидной формы, стенки, торцы крепятся друг с другом посредством прямых пазов, выдолбленных по краям досок стенок (крепление на прямой паз и гребень). Для крепления доски дна со стенками по краям доски дна и внешней стороны досок стенок (по два с каждой стороны) выдолблены пазы для вставки прямых накладок, расположенных перпендикулярно доске дна. Крышка плоская, накладывалась. Размеры – 170х46 (в изголовье) 24 (в изножье) см. Погребение датировано XVI в.

Погребение 120. Гроб относительно хорошей сохранности, составной, имеет в плане трапециевидную форму. Стенки, торцы крепятся друг с другом посредством прямых пазов, выдолбленных по краям досок стенок (крепление на прямой паз и гребень). Дно с одной стороны крепится аналогично – по краю доски дна выдолблен прямой паз для вставки доски стенки. С этой же стороны гроба для крепления доски дна со стенкой фиксируется паз для вставки прямой накладки, расположенной перпендикулярно доске дна. Другая стенка имеет крепление только с торцами. Крышка плоская, накладывалась. Доски гроба толщиной 3 см. Размеры – 110х32 (в изголовье) 28 (в изножье) см. Погребение датировано XVI в.

Погребение 121. Гроб относительно хорошей сохранности, составной, имеет трапециевидную форму. Стенки, торцы крепятся друг с другом посредством прямых пазов, выдолбленных по краям досок стенок (крепление на прямой паз и гребень). Дно с одной стороны крепится аналогично – по краю доски дна выдолблен прямой паз для вставки доски стенки. С этой же стороны гроба для крепления доски дна со стенкой фиксируется два паза для вставки прямой накладки, расположенной перпендикулярно доске дна. С другой стороны доски дна фиксируются лишь пазы для вставки прямых перекладин. Крышка плоская, накладывалась. Толщина досок гроба – от 2 до 4 см. Размеры гроба в верхней части – 180х50 (в изголовье) 34 (в изножье) см. Размеры гроба в нижней части – 178х37 (в изголовье) 30 (в изножье) см. Погребение датировано XVI в.

Погребение 122. Гроб относительно хорошей сохранности, составной, имеет в плане и в разрезе трапециевидную форму. Стенки, торцы крепятся друг с другом посредством прямых пазов, выдолбленных по краям досок стенок (крепление на прямой паз и гребень). Для крепления доски дна со стенками по краям доски дна и внешней стороны досок стенок (по два с каждой стороны) выдолблены пазы для вставки прямых накладок, расположенных перпендикулярно доске дна. Крышка плоская, накладывалась, изнутри края крышки подтесаны под стенки гроба. Толщина досок гроба – от 2 до 4 см. Размеры гроба в верхней

части – 190х46 (в изголовье) 34 (в изножье) см. Размеры гроба в нижней части – 191х40 (в изголовье) 33 (в изножье) см. Погребение датировано XVI в.

Погребение 123. Гроб относительно плохой сохранности, составной, трапециевидной формы. Стенки, торцы крепятся друг с другом посредством прямых пазов, выдолбленных по краям стенок (способ крепления на прямой паз и гребень). Крепление доски дна определить не удалось, на самой доске дна пазов обнаружено не было. Крышка плоская, с внешней стороны крышки и в верхней части стенок фиксируются пазы для вставки прямых накладок. Толщина досок гроба составляет 3 – 4 см. Размеры – 174х50 (в изголовье) 35 (в изножье) см. Погребение датировано XVI в.

Погребение 124. Гроб относительно хорошей сохранности, полностью разбита крышка гроба. Гроб долбленый, имеет антропоморфную форму, с выраженным изнутри и снаружи изголовьем, плавным сужением в изножье. Крышка плоская, накладывалась. Размеры гроба – 97х21 (в изголовье) 27 (в плечиках) 20 (в изножье) см. Погребение датировано концом XV в.

Погребение 125. Гроб относительно хорошей сохранности, повреждено дно. Гроб составной, стенки, торцы, крепятся посредством пазов в стенках, торцах (способ крепления в сквозной ласточкин хвост). Одна из стенок крепится к доске дна посредством гвоздей. Дно крепится также на гвоздях – было зафиксировано по одному гвоздю, вбитые в изножье и изголовье гроба. Крышка плоская, накладывалась. Толщина досок гроба составляет от 3 до 4 см. Размеры гроба – 139х33 (в изголовье) 32 (в изножье) см. Погребение датировано XVIII – XIX вв.

Погребение 126. Гроб относительно хорошей сохранности, повреждена крышка. Гроб долбленый, имеет ладьевидную форму с расширением в центральной части, крышка плоская. Размеры гроба – 94х25 (в изголовье) 34 (в центральной части) 24 (в изножье) см. Погребение датировано XVI в.

Погребение 127. Гроб относительно хорошей сохранности, составной, в плане и в разрезе имеет трапециевидную форму. Стенки, торцы крепятся друг с другом посредством прямых пазов, выдолбленных по краям стенок (способ крепления на прямой паз и гребень). Стенки с доской дна крепятся посредством пазов, выдолбленных в нижней части досок стенок, для вставки прямых накладок, расположенных под доской дна. В доске дна пазы отсутствуют. Крышка плоская, накладывалась. Толщина досок гроба составляет 3 – 4 см. Размеры гроба в верхней части – 196х44 (в изголовье) 35 (в изножье) см. Размеры гроба в нижней части – 196х33 (в изголовье) 24 (в изножье) см. Погребение датировано XVI в.

Погребение 128. Гроб относительно хорошей сохранности, составной, имеет трапециевидную форму. Стенки, торец в изголовье крепятся друг с другом посредством

прямых пазов, выдолбленных по краям стенок (способ крепления на прямой паз и гребень). Стенки с доской дна крепятся посредством пазов, выдолбленных в нижней части досок стенок, для вставки прямых накладок, расположенных под доской дна. С внутренней стороны крышки выдолблено два прямых паза для вставки накладок, защищающих крышку от прогибания вовнутрь гроба. Размеры гроба – 198х41 (в изголовье) 33 (в изножье) см. Погребение датировано XVI в.

Погребение 129. Гроб относительно хорошей сохранности, составной, в плане имеет трапециевидную форму. Стенки, торцы крепятся друг с другом посредством прямых пазов, выдолбленных по краям стенок (способ крепления на прямой паз и гребень). Торцы с доской дна крепятся аналогично – прямые пазы выдолблены по краям доски дна. С внутренней стороны крышки выдолблены прямые пазы для вставки в них стенок. Размеры гроба – 190х50 (в изголовье) 38 (в изножье) см. Погребение датировано XVI в.

Погребение 130. Гроб относительно хорошей сохранности, составной, имеет в плане и в разрезе трапециевидную форму. Стенки, торцы крепятся друг с другом посредством прямых пазов, выдолбленных по краям стенок (способ крепления на прямой паз и гребень). Торцы с доской дна крепятся аналогично – прямые пазы выдолблены по краям доски дна. Крышка плоская, накладывалась. Размеры в верхней части – 200х50 (в изголовье)46 (в изножье) см. Размеры в нижней части – 200х36 (в изголовье) 30 (в изножье) см. Погребение датировано концом XV в.

Погребение 131. Гроб относительно хорошей сохранности, долбленый, в плане имеет ладьевидную форму с расширением в центральной части и сужением в ножной. Крышка плоская, накладывалась, изнутри края крышки выдолблены под стенки. Размеры – 112х24 (в изголовье) 26 (в центральной части) 21 (в изножье) см. Погребение датировано концом XV в.

Погребение 132. Гроб относительно хорошей сохранности, составной, в плане имеет трапециевидную форму. Стенки, торцы крепятся друг с другом посредством прямых пазов, выдолбленных по краям стенок (способ крепления на прямой паз и гребень). Дно со стенками крепится посредством пазов, выдолбленных в нижней части досок стенок и по краям доски дна для вставки прямых накладок, расположенных перпендикулярно плоскости дна. Крышка плоская, накладывалась. Размеры – 168х52 (в изголовье) 38 (в изножье) см. Погребение датировано XVI в.

Погребение 133. Гроб составной, прямоугольной формы, дно со стенками крепится посредством продольных пазов, выдолбленных по краям доски дна для вставки досок стенок (крепление на прямой паз и гребень). Способ крепления торцов со стенками и дном

гроба определить не удалось. Размеры сохранившейся части гроба – 140х44 см. Погребение датировано XVI в.

Погребение 134. Гроб относительно хорошей сохранности, долбленый, имеет ладьевидную форму с плавным расширением в верхней половине. Крышка и дно плоские. Размеры гроба – 69х18 (в изголовье) 15 (в изножье) см. Погребение датировано XVI в.

Погребение 135. Гроб относительно плохой сохранности, разрушено изголовье и крышка. Гроб долбленый, имеет в плане антропоморфную форму с выраженными изнутри и снаружи изголовьем и изножьем. Крышка плоская. Размеры сохранившейся части гроба – 100х40 (в плечиках) 30 (в изножье) см. Погребение датировано XVII в.

Погребение 136. Гроб относительно плохой сохранности, составной, имеет трапециевидную форму. Изголовье и крышка частично разрушены. Стенки, торцы крепятся друг с другом посредством прямых пазов, выдолбленных по краям досок стенок (крепление на прямой паз и гребень). Дно с одной стороны крепится аналогично – по краю доски дна выдолблен прямой паз для вставки доски стенки. С этой же стороны гроба для крепления доски дна со стенкой фиксируется два паза для вставки прямой накладки, расположенной перпендикулярно доске дна. С другой стороны доски дна фиксируются лишь пазы для вставки прямых перекладин. Крышка плоская, накладывалась. Толщина досок гроба – от 2 до 5 см. Размеры – 160х50 (в изголовье) 44 (в изножье) см. Погребение датировано XVII в.

Погребение 137. Гроб относительно плохой сохранности, долбленый, имеет в плане ладьевидную форму с плавным расширением в верхней половине. Изножье выражено изнутри, приподнято на 4 см относительно плоскости дна. Крышка плоская. Размеры – 180х36 (в изголовье) 20 (в изножье) см. Погребение датировано XVI в.

Погребение 138. Гроб относительно хорошей сохранности, составной, имеет в плане и в разрезе трапециевидную форму. Стенки и торцы гроба крепятся посредством пазов в стенках, торцах (способ сложения в сквозной ласточкин хвост). Дно крепится посредством продольных пазов, выдолбленных в нижней части стенок, торцов (способ крепления на прямой паз и гребень). Крышка накладывалась. Толщина досок гроба – от 1 см (доска дна) до 6 см. Размеры – 195х66 (в изголовье) 44 (в изножье) см. Погребение датировано XVIII – XIX вв.

Погребение 139. Гроб относительно плохой сохранности, составной, в плане имеет трапециевидную форму. Стенки, торцы крепятся друг с другом посредством прямых пазов, выдолбленных по краям досок стенок (крепление на прямой паз и гребень). Для крепления доски дна со стенками в нижней части досок стенок (по два с каждой стороны) выдолблены пазы для вставки прямых накладок, расположенных под доской дна. Крышка плоская, накладывалась. Погребение датировано XVII в.

Погребение 141. Сохранность гроба относительно плохая, отсутствует изголовье, частично крышка. Гроб долбленый, ладьевидной формы с расширением в центральной части колоды. Размеры сохранившейся части гроба – 170х46 (в центральной части) 30 (в изножье) см. Погребение датировано XVI в.

Погребение 142. Гроб относительно плохой сохранности, долбленый, форму гроба определить не удалось. Размеры гроба – 90х30 см. Погребение датировано XVII в.

Погребение 143. Гроб относительно плохой сохранности, долбленый, частично сохранились крышка, дно и торец в изножье гроба. Размеры сохранившейся части гроба – 195х40 см. Погребение датировано XVII в.

Погребение 145. Гроб относительно плохой сохранности, отсутствует изголовье. Гроб долбленый, имеет ладьевидную форму с плавным расширением в центральной части. Крышка и дно плоские. Верхняя часть торца в изножье подтесана под крышку. Размеры сохранившейся части гроба – 135х38 (в плечиках) 42 (в центральной части) 35 (в изножье) см. Погребение датировано концом XV в.

Погребение 146. Гроб плохой сохранности, долбленый, в ходе работ было зафиксировано только изножье гроба. Размеры сохранившейся части – 60х25 см. Погребение датировано XVI в.

Погребение 147. Гроб относительно хорошей сохранности, долбленый, в плане имеет антропоморфную форму с ярко выраженным изножьем. Крышка плоская, накладывалась. Размеры гроба – 180х44 (в изголовье) 54 (в центральной части) 28 (в изножье) см. Погребение датировано XVI в.

Погребение 148. Гроб относительно хорошей сохранности, составной, в плане имеет прямоугольную форму. Стенки, торцы крепятся друг с другом посредством прямых пазов, выдолбленных по краям досок стенок (крепление на прямой паз и гребень). Способ крепления доски дна со стенками и торцами определить не удалось. Размеры гроба – 103х30 см. Погребение датировано XVII в.

Погребение 149. Гроб относительно плохой сохранности, в значительной степени разрушено дно; составной, способ сложения определить не удалось. Погребение датировано XVI в.

Погребение 150. Практически полностью прорезано могильной ямой погребения №138, сохранилась только часть изголовья. Гроб составной, способ сложения определить не удалось.

Погребение 151. Гроб относительно плохой сохранности, составной, способ сложения определить не удалось. Погребение датировано XVI в.

Погребение 152. Гроб относительно плохой сохранности, долбленый, в плане имеет трапециевидную форму. Оголовье изнутри округлое. Крышка плоская, накладывалась. Размеры – 220х56 (в изголовье) 28 (в изножье) см. Погребение датировано XVI в.

Погребение 154. Сохранилась лишь часть дна и торцов. Погребальная конструкция представляет собой составной гроб. Погребение датировано XVI в.

Погребение 155. Гроб относительно хорошей сохранности, составной, имеет в плане трапециевидную форму. Стенки, торцы крепятся друг с другом посредством прямых пазов, выдолбленных по краям досок стенок (крепление на прямой паз и гребень). Крышка плоская, накладывалась. На других деталях гроба не было обнаружено никаких креплений, в том числе, и следов от гвоздей. Размеры гроба – 202х46 (в изголовье) 32 (в изножье) см. Погребение датировано XVI в.

Погребение 156. Гроб относительно хорошей сохранности, составной, имеет в плане трапециевидную форму. Стенки, торцы крепятся друг с другом посредством прямых пазов, выдолбленных по краям досок стенок (крепление на прямой паз и гребень). Крышка плоская, накладывалась. На других деталях гроба не было обнаружено никаких креплений, в том числе, и следов от гвоздей. Размеры гроба – 184х36 (в изголовье) 30 (в изножье) см. Погребение датировано XVI в.

Погребение 157. Гроб относительно хорошей сохранности, составной, имеет в плане трапециевидную форму. Стенки, торцы крепятся друг с другом посредством прямых пазов, выдолбленных по краям досок стенок (крепление на прямой паз и гребень). Крышка плоская, накладывалась. На других деталях гроба не было обнаружено никаких креплений, в том числе, и следов от гвоздей. Размеры гроба – 178х37 (в изголовье) 29 (в изножье) см. Погребение датировано XVI в.

Погребение 158. Гроб относительно хорошей сохранности, составной, имеет в плане трапециевидную форму. Стенки, торцы крепятся друг с другом посредством прямых пазов, выдолбленных по краям досок стенок (крепление на прямой паз и гребень). Крышка плоская, накладывалась. На других деталях гроба не было обнаружено никаких креплений, в том числе, и следов от гвоздей. Размеры гроба – 190х43 (в изголовье) 35 (в изножье) см. Погребение датировано XVI в.

Погребение 159. Гроб относительно хорошей сохранности, составной, имеет в плане трапециевидную форму. Стенки, торцы крепятся друг с другом посредством прямых пазов, выдолбленных по краям досок стенок (крепление на прямой паз и гребень). Дно со стенками крепится аналогично – прямые продольные пазы выдолблены по краям доски дна. Крышка плоская, накладывалась. Размеры гроба – 90х34 (в изголовье) 28 (в изножье) см. Погребение датировано XVI в.

Погребение 160. Гроб относительно хорошей сохранности, составной, трапециевидной в плане формы. Торцы со стенками крепятся посредством прямой накладки, при этом подтесаны лишь края досок стенок, соединение укреплено гвоздями или вставными шипами. Крепление доски дна с досками стенок аналогично, подтесаны доски стенок в нижней их части. Крепление доски дна с торцами аналогично, подтесан низ торцов, укрепления нет. Крышка плоская, накладывалась, толщина – 3 см. Размеры – 166х40 (в изголовье) 24 (в изножье) см. Погребение датировано XVI в.

Погребение 162. Гроб относительно хорошей сохранности, составной, прямоугольной формы. Торцы со стенками крепятся посредством прямой накладки, при этом подтесаны лишь края досок стенок, соединение укреплено гвоздями или вставными шипами. Крепление доски дна с досками стенок аналогично, подтесаны доски стенок в нижней их части. Крепление доски дна с торцами аналогично, подтесан низ торцов, укрепления нет. Крышка плоская, накладывалась. Размеры *in situ* – 182х36 (в изголовье) 34 (в изножье) см. Погребение датировано XVI в.

Погребение 163. Гроб относительно плохой сохранности, отсутствует центральная часть и изножье. Гроб долбленый, вид определить не удалось. Размеры сохранившейся части гроба – 90х24 см.

Погребение 164. Гроб относительно хорошей сохранности, составной, имеет в плане трапециевидную форму. Изголовье частично разрушено. Стенки, торцы крепятся друг с другом посредством прямых пазов, выдолбленных по краям досок стенок (крепление на прямой паз и гребень). Крышка плоская, накладывалась. На других деталях гроба не было обнаружено никаких креплений, в том числе, и следов от гвоздей. Размеры гроба – 179х46 (в изголовье) 38 (в изножье) см. Погребение датировано XVI в.

Погребение 165. Гроб относительно хорошей сохранности, составной, в плане имеет трапециевидную форму. Стенки, торцы крепятся друг с другом посредством прямых пазов, выдолбленных по краям досок стенок (крепление на прямой паз и гребень). Дно со стенками крепится аналогично – прямые продольные пазы выдолблены по краям доски дна. Также дно со стенками крепится посредством пазов, выдолбленных в нижней части досок стенок и по краям доски дна для вставки прямых накладок, расположенных перпендикулярно плоскости дна. Крышка плоская, накладывалась. Размеры – 190х43 (в изголовье) 34 (в изножье) см. Погребение датировано XVI в.

Погребение 166. Гроб относительно хорошей сохранности, составной, трапециевидной формы. Стенки, торцы крепятся друг с другом посредством прямых пазов, выдолбленных по краям досок стенок (крепление на прямой паз и гребень). Дно со стенками крепится посредством пазов, выдолбленных в нижней части досок стенок и по краям доски

дна для вставки прямых накладок, расположенных перпендикулярно плоскости дна. Крышка плоская, накладывалась. Размеры части гроба, попавшей в зону исследования – 140х40 см. Погребение датировано XVI в.

Погребение 167. Гроб относительно хорошей сохранности, составной, трапециевидной формы. Стенки, торцы крепятся друг с другом посредством прямых пазов, выдолбленных по краям досок стенок (крепление на прямой паз и гребень). Дно со стенками крепится посредством пазов, выдолбленных в нижней части досок стенок и по краям доски дна для вставки прямых накладок, расположенных перпендикулярно плоскости дна. Крышка плоская, накладывалась. Размеры – 174х33 (в изголовье) 30 (в изножье) см. Погребение датировано XVI в.

Погребение 168. Гроб относительно плохой сохранности, составной, отсутствует ножная часть. Способ сложения определить не удалось. Размеры сохранившейся части гроба – 126х44 см. Погребение датировано XVI в.

Погребение 172. Гроб относительно плохой сохранности, составной, трапециевидной формы. Погребение датировано XVI в.

Погребение 173. Гроб плохой сохранности, сохранился в виде пятен древесного тлена, представляет собой долбленую колоду. Размеры сохранившейся части гроба – 94х34 см. Погребение датировано XVI в.

Погребение 174. Погребение практически полностью разрушено. Сохранились фрагменты изголовья, дна. Погребальная конструкция представляет собой долбленую колоду. Размеры сохранившейся части – 120х45 см. Погребение датировано XVI в.

Погребение 176. Гроб представляет собой долбленую колоду, форму определить не удалось из-за отсутствия следов древесного тлена в изголовье. Вероятные формы – антропоморфная или ладьевидная с плавным расширением в верхней части. Погребение датировано XVIII – XIX вв.

Погребение 178. Гроб представляет собой долбленую колоду, форму определить не удалось из-за отсутствия следов древесного тлена в изножье. Погребение датировано XVIII – XIX вв.

Погребение 186. Гроб составной, имеет в плане и в сечении трапециевидную форму, крепление досок гроба выполнено при помощи гвоздей. Погребение датировано XVIII – XIX вв.

Погребение 187. Гроб составной, имеет в плане и в сечении прямоугольную форму, способ крепления досок гроба выяснить не удалось. Погребение датировано XVIII – XIX вв.

Погребение 191. Зафиксирован верх стенок и торца в изголовье, а также дна деревянного гроба. Гроб составной, форму определить не удалось. Погребение датировано XVIII – XIX вв.

Погребение 208. Гроб представляет собой долбленую трапециевидной формы колоду. Размеры – 90х23 (в изголовье) 21 (в изножье) см. Погребение датировано XVIII – XIX вв.

Погребение 221. В плане и в сечении гроб имеет трапециевидную форму. Размеры – 164х35-42/18-23х13 см. Под доской дна, в центральной части, расположена перекладина, вероятно, предохраняющая доску дна от прогибания. Торец в изножье без пазов. Вероятный способ крепления досок гроба – на гвоздях. Погребение датировано XVIII – XIX вв.

Погребение 222. Гроб составной, форму определить не удалось из-за сильной деформации. Погребение датировано XVIII – XIX вв.

Погребение 223. Гроб составной, прямоугольной формы, размеры – 159х39 см. Доски крепятся при помощи гвоздей. Погребение датировано XVIII – XIX вв.

Погребение 224. Гроб составной, трапециевидной в плане и в сечении формы с плавным расширением в плечиках. Торцы крепятся со стенками при помощи крепления в сквозной ласточкин хвост. Торцы крепятся с доской дна посредством поперечных глухих пазов, выдолбленных в нижней части торцов. Доски стенок крепятся с доской дна посредством подтеса по всей длине досок стенок в нижней их части. Для закрепления в нижней части досок стенок выдолблены пазы (по одному с каждой стороны) для вставки поперечной перекладины под доску дна. Форму крышки определить не удалось. Размеры – 183х50-56/22-32х18/23 см. Толщина досок торцов достигает 4 см, толщина стенок в головной части достигает 16 см. Погребение датировано XVIII – XIX вв.

Погребение 225. Гроб составной, трапециевидной в плане и в сечении формы с плавным расширением в плечиках. Торцы крепятся со стенками при помощи крепления в сквозной ласточкин хвост. Торцы крепятся с доской дна посредством поперечных глухих пазов, выдолбленных в нижней части торцов. Толщина доски дна составляет 2 см. Крышка плоская, толщина 2 – 3 см. Размеры – 175х45/30х16/14 см. Погребение датировано XVIII – XIX вв.

Погребение 226. Гроб составной, трапециевидной в плане и в сечении формы. Торцы крепятся со стенками при помощи поперечных глухих пазов по краям стенок. Стенки крепятся с доской дна посредством вставки шипов в пазы, выдолбленные с внешней стороны досок стенок. Доска дна сильно деформирована, поэтому пазов в доске дна выявить не удалось. Длина гроба 153 см, точную ширину определить не удалось из-за сильной деформации гроба. Погребение датировано XVIII – XIX вв.

Погребение 227. Сохранились стенки и часть крышки, однако, из-за сильной деформации, форму гроба определить не удалось, можно лишь говорить о том, что это составной гроб. Погребение датировано XVIII – XIX вв.

Погребение 228. Гроб составной, трапециевидной в плане и в сечении формы с плавным расширением в плечиках (расширение достигнуто за счет того, что стенки с внутренней стороны выдолблены). Торцы также выдолблены изнутри. Торцы крепятся со стенками при помощи крепления в сквозной ласточкин хвост. Торцы и стенки крепятся с доской дна посредством продольных глухих пазов, выдолбленных в нижней части торцов и стенок. Крышка плоская, с внутренней стороны выдолблены пазы для вставки поперечных перекладин. В досках стенок, с внешней стороны выдолблены глухие поперечные пазы по всей высоте стенок, по два с каждой стороны. С внутренне стороны доски дна выдолблен по центру поперечный паз для вставки перекладины, защищающей дно от прогибания. Размеры – 190х58/40х32/24 см. Толщина досок торцов достигает 3 – 8 см, толщина стенок 3 см, в головной части достигает 13 см. Погребение датировано XVIII – XIX вв.

Погребение 233. Зафиксирован деревянный гроб, представляющий собой долбленую колоду антропоморфной формы. Ширина гроба 13 см, ширина торцов 4 см. Погребение датировано XVIII – XIX вв.

ПРИЛОЖЕНИЕ 3. Таблицы

Таблица 1.

Старица, Успенский монастырь-2003																
№ погребения	**более ранний период (не соответствует хронологическим рамкам работы)**	**погребальная конструкция не сохранилась/ относится к другой группе**	**погребальная конструкция сохранилась частично**				**погребальная конструкция сохранилась полностью**									**датировка**
			тип и вид не определимы, сохранилась только форма		**вид не определим**		**долбленые**						**составные**			
										ладьевидные						
			прямоугольная	**трапециевидная**	**долбленый**	**составной**	**прямоугольные**	**трапециевидные**	**антропоморфные**	**с расширением в центральной части**	**с расширением в головной части**	**с расширением в средней части и сужением в ножной**	**прямоугольные**	**трапециевидные**		
1		x														
2		x														
3		x														
4		x														
5						x										к. XV-1/2 XVI
6		x														
7		x														
8		x														
9		x														
10		x														
11		x														
12				x												к. XV-1/2 XVI
13															x	1/2 XVIII
14		x														
15		x														

всего:		**12**		**1**		**1**							**1**
всего погре-бений:													**15**
всего с сохранившимися конструкциями:													**3**

Таблица 2.

Тверь, Спасо-Преображенский собор-2014																
№ погребения	**более ранний период (не соответствует хронологическим рамкам работы)**	**погребальная конструкция не сохранилась/ относится к другой группе**	**погребальная конструкция сохранилась частично**				**погребальная конструкция сохранилась полностью**									**датировка**
			тип и вид не определимы, сохранилась только форма		**вид не определим**		**долбленые**						**составные**			
										ладьевидные						
			прямоугольная	**трапециевидная**	**долбленый**	**составной**	**прямоугольные**	**трапециевидные**	**антропоморфные**	**с расширением в центральной части**	**с расширением в головной части**	**с расширением в средней части и сужением в ножной**	**прямоугольные**	**трапециевидные**		
1		x														
2		x														
3		x														
4		x														
5														x		к. XIX- н. XX
6	p															
7	p															
8	p															
9	p															
10	p															
11	p															
12	p															
13	p															
14		x														
15		x														
16	p															
17	p															

18		x													
19	p														
20	p														
21	p														
22	p														
23	p														
24	p														
25		x													
26		x													
27	p														
28	p														
29	p														
30	p														
31	p														
31a	p														
32	p														
33	p														
34	p														
35		x													
36	p														
37	p														
38	p														
39		x													
40	p														
41						x									2/2-к. XIX
42	p														
43	p														
43a	p														
44	p														
45	p														
45a	p														
46	p														
47	p														
48	p														
48a	p														

49	p														
50	p														
51	p														
52		x													
53	p														
54	p														
55	p														
56	p														
57	p														
58	p														
59	p														
60	p														
61	p														
62	p														
63	p														
64	p														
65	p														
66	p														
67		x													
68	p														
69	p														
70	p														
71	p														
72	p														
73	p														
74	p														
75	p														
76	p														
77	p														
78	p														
79	p														
80	p														
81	p														
82	p														
83	p														
84	p														

85	p														
86		x													
87	p														
88	p														
89	p														
90	p														
91	p														
92	p														
93	p														
94	p														
95	p														
96	p														
97	p														
98	p														
99	p														
100	p														
101	p														
102	p														
103		x													
104	p														
105	p														
106	p														
107	p														
108	p														
109	p														
110	p														
111	p														
112	p														
113		x													
114	p														
114a	p														
115	p														
116	p														
117	p														
118	p														
119		x													

120		x													
121	p														
122	p														
123	p														
124	p														
125	p														
126	p														
127	p														
127a	p														
128	p														
129	p														
130	p														
131	p														
132	p														
133	p														
134	p														
134a	p														
135	p														
136	p														
137	p														
138	p														
138a	p														
139	p														
139a	p														
140	p														
141	p														
142		x													
143		x													
144	p														
145	p														
146	p														
147	p														
148	p														
149	p														
150	p														
151	p														

152	p														
153	p														
154	p														
155	p														
156	p														
157	p														
158	p														
159	p														
160	p														
161	p														
162	p														
163	p														
164	p														
165	p														
166		x													
167	p														
168	p														
169	p														
170	p														
171	p														
172	p														
173	p														
174	p														
175		x													
176	p														
177	p														
178	p														
179	p														
180	p														
181	p														
182	p														
183	p														
184		x													
185		x													
186		x													
187		x													

188		x													
189		x													
190		x													
191		x													
192		x													
193		x													
194		x													
195		x													
всего:	**168**	**34**				**1**								**1**	
всего погре-бений:	**204**														
всего с сохранившимися конструкциями:	**2**														

Таблица 3.

Тверь, церковь Богоявления-1998																
№ погребения	**более ранний период (не соответствует хронологическим рамкам работы)**	**погребальная конструкция не сохранилась/ относится к другой группе**	**погребальная конструкция сохранилась частично**				**погребальная конструкция сохранилась полностью**									**датировка**
			тип и вид не определимы, сохранилась только форма		**вид не определим**		**долбленые**						**составные**			
										ладьевидные						
			прямоугольная	**трапециевидная**	**долбленый**	**составной**	**прямоугольные**	**трапециевидные**	**антропоморфные**	**с расширением в центральной части**	**с расширением в головной части**	**с расширением в средней части и сужением в ножной**	**прямоугольные**	**трапециевидные**		
1		x														
2		x														
3								x								3/4XVII-1/4XVIII
4								x								к.XVII-1/2XVIII
5		x														
всего:		**3**						**2**								
всего погребений:															**5**	
всего с сохранившимися конструкциями:															**2**	

Таблица 4.

Тверь, кладбище при церкви Алексия, человека Божия-1995																	
№ погребения	**более ранний период (не соответствует хронологическим рамкам работы)**	**погребальная конструкция не сохранилась/ относится к другой группе**	**погребальная конструкция сохранилась частично**				**погребальная конструкция сохранилась полностью**										**датировка**
			тип и вид не определимы, сохранилась только форма		**вид не определим**		**долбленые**						**составные**				
										ладьевидные							
			прямоугольная	**трапециевидная**	**долбленый**	**составной**	**прямоугольные**	**трапециевидные**	**антропоморфные**	**с расширением в центральной части**	**с расширением в головной части**	**с расширением в средней части и сужением в ножной**	**прямоугольные**	**трапециевидные**			
1		x															
2		x															
3		x															
4		x															
5		x															
6		x															
7		x															
8		x															
9		x															
10													x				XVI
11		x															
12		x															
13													x				XVI
14						x											XVI
15		x															
16		x															
17		x															
18		x															

19		x													
20		x													
21		x													
22		x													
23		x													
24		x													
25		x													
26		x													
27		x													
28		x													
29		x													
30		x													
31		x													
32		x													
33		x													
34		x													
35		x													
36												x			XVII-XVIII
37		x													
38		x													
39		x													
40		x													
41		x													
42									x						XVI
43		x													
44		x													
45		x													
46		x													
47		x													
48		x													
49		x													
50		x													
51		x													
52		x													
53		x													

54		x													
55		x													
56		x													
57		x													
58		x													
59		x													
60		x													
61		x													
62		x													
63		x													
64		x													
65		x													
66		x													
67		x													
68		x													
69		x													
70		x													
71		x													
72		x													
73		x													
74		x													
75		x													
76		x													
77		x													
78		x													
79		x													
80		x													
81		x													
82						x									XVI
83		x													
84		x													
85		x													
86		x													
87		x													
88		x													
89		x													

90		x													
91		x													
92		x													
93		x													
94		x													
95									x						XVI
96		x													
97		x													
98		x													
99		x													
100		x													
101		x													
102		x													
103		x													
104		x													
105		x													
106		x													
107		x													
108		x													
109		x													
110		x													
111		x													
112		x													
113		x													
114		x													
115		x													
116		x													
117		x													
118		x													
119		x													
120		x													
121		x													
122		x													
123		x													
124		x													
125		x													

126		x													
127		x													
128		x													
129		x													
130		x													
131		x													
всего:		**124**				**2**			**2**			**1**	**2**		
всего погре-бений:														**131**	
всего с сохранившимися конструкциями:														**7**	

Таблица 5.

Тверь, церковь Жен-Мироносиц-1994 - 1996																
№ погребения	**более ранний период (не соответствует хронологическим рамкам работы)**	**погребальная конструкция не сохранилась/ относится к другой группе**	**погребальная конструкция сохранилась частично**				**погребальная конструкция сохранилась полностью**									**датировка**
			тип и вид не определимы, сохранилась только форма		**вид не определим**		**долбленые**						**составные**			
										ладьевидные						
			прямоугольная	**трапециевидная**	**долбленый**	**составной**	**прямоугольные**	**трапециевидные**	**антропоморфные**	**с расширением в центральной части**	**с расширением в головной части**	**с расширением в средней части и сужением в ножной**	**прямоугольные**	**трапециевидные**		
1		x														
2		x														
3		x														
4						x										
5		x														
6		x														
7		x														
8		x														
9		x														
10		x														
11		x														
12		x														
13		x														
14		x														
15		x														
16		x														
17		x														
18		x														

19		x													
20		x													
21		x													
22		x													
23		x													
24		x													
25		x													
26		x													
27		x													
28		x													
29		x													
30		x													
31		x													
32		x													
33		x													
34		x													
35		x													
36		x													
37		x													
38		x													
39					x										
40		x													
41		x													
42		x													
43		x													
44		x													
45		x													
46		x													
47		x													
48		x													
49		x													
50		x													
51		x													
52		x													
53		x													
54		x													

55		x													
56		x													
57		x													
58		x													
59		x													
60		x													
61														x	XVII - 2/3 XVIII
62						x									
63		x													
64		x													
65								x							XVII - 2/3 XVIII
66		x													
67		x													
68		x													
69		x													
70		x													
71		x													
72		x													
73		x													
74		x													
75		x													
76		x													
77		x													
78		x													
79		x													
80		x													
81		x													
82		x													
83		x													
84		x													
85		x													
86		x													
87		x													
88		x													

89		x													
90		x													
91		x													
92		x													
93		x													
94		x													
95		x													
96		x													
97		x													
98		x													
99		x													
100		x													
101		x													
102		x													
103		x													
104		x													
105		x													
106		x													
107		x													
108		x													
109		x													
110		x													
111		x													
112		x													
113		x													
114		x													
115		x													
116		x													
117		x													
118		x													
119		x													
120		x													
121		x													
122		x													
123		x													
124		x													

125		x													
126		x													
127		x													
128		x													
129		x													
всего:		**124**			**1**	**2**		**1**						**1**	
всего погре-бений:														**129**	
всего с сохранившимися конструкциями:														**5**	

Таблица 6.

Бежецк, Введенский монастырь-2009																
№ погребения	**более ранний период (не соответствует хронологическим рамкам работы)**	**погребальная конструкция не сохранилась/ относится к другой группе**	**погребальная конструкция сохранилась частично**				**погребальная конструкция сохранилась полностью**									**датировка**
			тип и вид не определимы, сохранилась только форма		**вид не определим**		**долбленые**						**составные**			
										ладьевидные						
			прямоугольная	**трапециевидная**	**долбленый**	**составной**	**прямоугольные**	**трапециевидные**	**антропоморфные**	**с расширением в центральной части**	**с расширением в головной части**	**с расширением в средней части и сужением в ножной**	**прямоугольные**	**трапециевидные**		
1			x													
2			x													
3									x							
4				x												
5		x														
6											x					
7										x						
8		x														
9			x													
10			x													
11			x													
12			x													
13		x														
14		x														
15							x									
16			x													
17			x													
18			x													

19							x								
20							x								
21							x								
22							x								
23				x											
24				x											
25			x												
26							x								
27		x													
28			x												
29		x													
30									x						
31									x						cep. XVII
32				x											
33											x				
34				x											
35			x												
36				x											
37									x						
38									x						
39									x						
40		x													
41		x													
42		x													
43									x						
44		x													
45			x												
46				x											
47				x											
48											x				
49		x													
50		x													
51			x												
52		x													
53		x													
54		x													

55		x													
56		x													
57		x													
58		x													
59													x		
60			x												
61				x											
62		x													
63		x													
64		x													
65		x													
66		x													
67		x													
68				x											
69		x													
70		x													
71		x													
72									x						
всего:		**28**	**15**	**10**			**6**		**8**	**1**	**3**		**1**		
всего погре-бений:															**72**
всего с сохранившимися конструкциями:															**44**

Таблица 7.

Кашин, церковь Рождества Христова на Горе-2002																
№ погребения	**более ранний период (не соответствует хронологическим рамкам работы)**	**погребальная конструкция не сохранилась/ относится к другой группе**	**погребальная конструкция сохранилась частично**				**погребальная конструкция сохранилась полностью**									**датировка**
			тип и вид не определимы, сохранилась только форма		**вид не определим**		**долбленые**						**составные**			
										ладьевидные						
			прямоугольная	**трапециевидная**	**долбленый**	**составной**	**прямоугольные**	**трапециевидные**	**антропоморфные**	**с расширением в центральной части**	**с расширением в головной части**	**с расширением в средней части и сужением в ножной**	**прямоугольные**	**трапециевидные**		
1		x														
2		x														
3		x														
4		x														
5		x														
6															x	1/1 XVIII
7		x														
8		x														
9		x														
10		x														
11		x														
12		x														
13						x										2/2-к. XVIII
13а		x														
14															x	2/2-к. XVIII

15				x											2/2-к. XVIII
16		x													
17		x													
18		x													
19		x													
20														x	1/2 XVIII
21								x							2/2-к. XVIII
22		x													
23		x													
24		x													
25		x													
26		x													
27													x		2/2-к. XVIII
28									x						1/2 XVIII
29									x						2/2 XVIII
30		x													
31		x													
32		x													
33		x													
34		x													
35		x													
36		x													
37		x													
38		x													
39		x													
40		x													
41		x													
42		x													
43		x													
всего:		**35**		**1**		**1**		**1**	**2**				**1**	**3**	
всего погре-бений:															**44**

всего с сохранившимися конструкциями:	**9**

Таблица 8.

Дмитровский Кремль-2000-2006																
№ погребения	**более ранний период (не соответствует хронологическим рамкам работы)**	**погребальная конструкция не сохранилась/ относится к другой группе**	**погребальная конструкция сохранилась частично**				**погребальная конструкция сохранилась полностью**									**датировка**
			тип и вид не определимы, сохранилась только форма		**вид не определим**		**долбленые**						**составные**			
										ладьевидные						
			прямоугольная	**трапециевидная**	**долбленый**	**составной**	**прямоугольные**	**трапециевидные**	**антропоморфные**	**с расширением в центральной части**	**с расширением в головной части**	**с расширением в средней части и сужением в ножной**	**прямоугольные**	**трапециевидные**		
P2-1		x														
P2-2		x														
P2-3		x														
P2-4		x														
P2-5		x														
P2-6		x														
P2-7		x														
P2-8		x														
P2-9		x														
P2-10		x														
P2-11		x														
P2-12		x														
P2-13		x														
P2-14		x														
P2-15		x														
P2-16		x														
P2-17		x														
P2-18		x														

P2-19		x													
P2-20		x													
P2-21		x													
P2-22		x													
P2-23		x													
P2-24		x													
P2-25		x													
P2-26		x													
P2-27		x													
P2-28		x													
P2-29		x													
P2-30		x													
P2-31		x													
P2-32	p														
P2-33		x													
P2-34		x													
P2-35		x													
P2-36		x													
P2-37		x													
P2-38		x													
P2-39		x													
P2-40		x													
P2-41		x													
P2-42		x													
P2-43		x													
P2-44		x													
P2-45		x													
P2-46		x													
P2-47		x													
P2-48		x													
P2-49		x													
P2-50		x													
P2-51		x													
P2-52	p														
P2-53	p														
P2-54	p														

P3-1							x								XVI-XVII
P3-2	p														2/2 XII-XIII
P3-3		x													
P3-4		x													
P3-5		x													
P3-6		x													
P3-7		x													
P3-8		x													
P3-9		x													
P3-10			x												XVI-XVII
P3-11		x													
P3-12		x													
P3-13		x													
P3-14		x													
P3-15		x													
P3-16		x													
P3-17	p														2/2 XII-XIII
P3-18					x										XIV-XV
P3-18a	p														
P3-19		x													
P3-20									x						XVI-XVII
P3-21	p														
P3-22			x												XVI-XVII
P3-23	p														
P3-24		x													
P3-25							x								XVI-XVII
P3-26					x										XVI-XVII
P3-27		x													
P3-28		x													
P3-29		x													
P3-30	p														2/2 XII-XIII
P3-31		x													

P3-32	p														2/2 XII-XIII
P3-33				x											XVI-XVII
P3-34														x	XVI-XVII
P3-35		x													
P3-36	p														
P3-37									x						XIV-XV
P3-38	p														2/2 XII-XIII
P3-39					x										XVI-XVII
P3-40		x													
P3-41		x													
P3-42		x													
P3-43													x		XVI-XVII
P3-44	p														2/2 XII-XIII
P3-45		x													
P3-46		x													
P3-47		x													
P3-48		x													
P3-49		x													
P3-50		x													
P3-51		x													
P3-52	p														2/2 XII-XIII
P3-53		x													
P3-54		x													
P3-55		x													
P3-56	p														2/2 XII-XIII
P3-57														x	XIV-XV
P3-58	p														2/2 XII-XIII
P3-59	p														
P3-60	p														
P3-61		x													

P3-62		x													
P3-63		x													
P3-64		x													
P3-65	p														
P3-66	p														
P3-67													x		XVI-XVII
P3-68		x													
P3-69		x													
P3-70				x											XIV-XV
P3-71		x													
P3-72		x													
P3-73		x													
P3-74	p														
P3-75			x												XVI-XVII
P3-76		x													
P3-77		x													
P3-78													x		XVI-XVII
P3-79		x													
P3-80		x													
P3-81		x													
P3-82		x													
P3-83		x													
P3-84		x													
P3-85		x													
P3-86		x													
P3-87		x													
P3-88	p														2/2 XII-XIII
P3-89		x													
P12-1													x		XIV-XV
P12-2					x										XIV-XV
P12-3													x		XIV-XV
P12-4		x													
P12-5		x													
P17-1		x													
P17-2		x													

P17-3		x													
P17-4		x													
P17-5		x													
P17-6		x													
P17-7		x													
P17-8		x													
P17-9		x													XIV-XV
P17-10			x												XIV-XV
P17-11		x													
P5-1		x													
P5-2					x										к. XV-н.XVII
P5-3					x										к. XV-н.XVII
P5-4					x										к. XV-н.XVII
P5-5		x													
P5-6		x													
P5-7		x													
P5-8		x													
P5-9		x													
P5-10		x													
P5-11		x													
P5-12		x													
P5-13		x													
P5-14		x													
P5-15		x													
P5-16		x													
P5-17		x													
P9-1		x													
P9-2		x													
P9-3a														x	к. XV-н.XVII
P9-3b					x										к. XV-н.XVII
P9-4		x													

P9-5					x										к. XV-н.XVII
P9-6														x	к. XV-н.XVII
P9-7		x													
P9-8		x													
P9-9													x		к. XV-н.XVII
P9-10														x	к. XV-н.XVII
P16-1	p														2/2 XII-XIV
P16-2	p														2/2 XII-XIV
P16-3		x													
P16-4						x									XV-н. XVI
P16-5	p														2/2 XII-XIV
P16-6	p														2/2 XII-XIV
P16-7	p														2/2 XII-XIV
P16-8				x											XVI-н. XVIII
P16-9														x	XV-н. XVI
P16-10	p														2/2 XII-XIV
P16-11	p														
P16-12	p														2/2 XII-XIV
P16-13	p														2/2 XII-XIV
P16-14	p														2/2 XII-XIV

P16-15	p														2/2 XII-XIV
P16-16												x			XVI-н. XVIII
P16-17	p														2/2 XII-XIV
P16-18	p														2/2 XII-XIV
P16-19	p														2/2 XII-XIV
P16-20	p														2/2 XII-XIV
P16-21	p														
P16-22										x					XVI-н. XVIII
P16-23										x					XVI-н. XVIII
P16-24									x						XV-н. XVI
P16-25	p														2/2 XII-XIV
P16-26								x							XV-н. XVI
P16-27			x												XVI-н. XVIII
P16-28													x		XV-н. XVI
P16-29				x											XVI-н. XVIII
P16-30						x									XV-н. XVI
P16-31	p														2/2 XII-XIV
P16-32				x											XV-н. XVI

P16-33				x											XV-н. XVI
P16-34											x				XVI-н. XVIII
P16-35	p														2/2 XII-XIII
P16-36	p														2/2 XII-XIV
P16-37		x													
P16-38													x		XVI-н. XVIII
P16-39	p														2/2 XII-XIV
P16-40	p														2/2 XII-XIII
P16-41	p														
P16-42	p														2/2 XII-XIV
P16-43	p														2/2 XII-XIV
P16-44									x						XV-н. XVI
P16-45	p														2/2 XII-XIV
P16-46		x													
P16-47												x			XV-н. XVI
P16-48		x													
P16-49	p														
P16-50	p														
P16-51		x													
P16-52					x										XVI-н. XVIII
P16-53	p														2/2 XII-XIV

Р16-54					x										XVI-н. XVIII
Р16-55	р														2/2 XII-XIV
Р16-56	р														2/2 XII-XIV
Р16-57	р														2/2 XII-XIV
Р16-58	р														
Р16-59		x													
Р16-60	р														2/2 XII-XIV
Р16-61	р														
Р16-62		x													
Р21-1		x													
Р21-2		x													
Р21-3								x							XVI-н. XVIII
Р21-4									x						XVI-н. XVIII
Р21-5									x						XVI-н. XVIII
Р21-6									x						XVI-н. XVIII
Р21-7		x													
Р21-8							x								XVI-н. XVIII
Р21-9														x	XVI-н. XVIII
всего:	**58**	**145**	**3**	**8**	**11**	**2**	**3**	**2**	**7**	**2**	**1**	**2**	**8**	**7**	
всего погребений:														**259**	
всего с сохранившимися конструкциями:														**56**	

Таблица 9.

Московский Кремль-2016-2018																
№ погребения	**более ранний период (не соответствует хронологическим рамкам работы)**	**погребальная конструкция не сохранилась/ относится к другой группе**	**погребальная конструкция сохранилась частично**				**погребальная конструкция сохранилась полностью**									**датировка**
			тип и вид не определимы, сохранилась только форма		**вид не определим**		**долбленые**						**составные**			
										ладьевидные						
			прямоугольная	**трапециевидная**	**долбленый**	**составной**	**прямоугольные**	**трапециевидные**	**антропоморфные**	**с расширением в центральной части**	**с расширением в головной части**	**с расширением в средней части и сужением в ножной**	**прямоугольные**	**трапециевидные**		
1		x														
2		x														
3		x														
4									x							XVI
5								x								1412-1444
6		x														
7		x														
8		x														
9		x														
10		x														
11		x														
12								x								с XV
13					x											к. XVII
14										x						XVI
15					x											с XV
16		x														
17		x														
18		x														

19		x													
20		x													
21							x								XVII
22		x													
23		x													
24									x						c XVI
25		x													
26		x													
27		x													
28		x													
29		x													
30											x				c XVI
31								x							1438-1611
32					x										c XV
33		x													
34		x													
35										x					XVII
36					x										XVII
37					x										XVII
38							x								XVI
39		x													
40		x													
41					x										1416-1446
42									x						c XV
43										x					c XVI
44					x										XV
45									x						c XVI
46		x													
47		x													
48							x								XIV
49		x													
50								x							XVII
51		x													
52									x						c XV
53							x								c XV
54									x						c XV

55							x								c XV
56							x								c XV
57							x								XV
58									x						XVI
59		x													
60		x													
61		x													
62		x													
63									x						c XV
64		x													
65		x													
66		x													
67		x													
68		x													
69		x													
70		x													
71		x													
72										x					c XV
73												x			XV
74												x			XV
75										x					c XVI
76		x													
77		x													
78		x													
79								x							
80		x													
81		x													
82		x													
83		x													
84										x					c XVI
85		x													
86		x													
87		x													
88		x													
89		x													
90		x													

91		x													
92		x													
93							x								1416-1446
94										x					с XV
95					x										с XV
96		x													
97		x													
98		x													
99		x													
100		x													
101		x													
102		x													
103		x													
104						x									XVII
105									x						XVII
106									x						XVII
107		x													
108		x													
109		x													
110		x													
111		x													
112											x				
113											x				XVI
114		x													
115		x													
116		x													
117		x													
118		x													
119		x													
120		x													
121		x													
122		x													
всего:		**78**			**8**	**1**	**8**	**5**	**10**	**7**	**3**	**2**			
всего погребений:															**122**

всего с сохранившимися конструкциями:	**44**

Таблица 13.

Троице-Сергиева лавра, кладбище у Трапезной церкви и церкви Сергия Радонежского-2005																
№ погребения	**более ранний период (не соответствует хронологическим рамкам работы)**	**погребальная конструкция не сохранилась/ относится к другой группе**	**погребальная конструкция сохранилась частично**				**погребальная конструкция сохранилась полностью**									**датировка**
			тип и вид не определимы, сохранилась только форма		**вид не определим**		**долбленые**						**составные**			
										ладьевидные						
			прямоугольная	**трапециевидная**	**долбленый**	**составной**	**прямоугольные**	**трапециевидные**	**антропоморфные**	**с расширением в центральной части**	**с расширением в головной части**	**с расширением в средней части и сужением в ножной**	**прямоугольные**	**трапециевидные**		
1 Ш7									x							XV-1/2 XVI
2 Ш7									x							XV-1/2 XVI
2 ША									x							XV-XVII
4 Ш7									x							XV-XVII
7 Ш2					x											к. XIV
1 Ш3					x											2/2 XV
всего:					**2**				**4**							
всего погребений:																**6**
всего с сохранившимися конструкциями:																**6**

Таблица 12.

Троице-Сергиева лавра, кладбище у Трапезной церкви и церкви Иоанна Крестителя-2003																
№ погребения	**более ранний период (не соответствует хронологическим рамкам работы)**	**погребальная конструкция не сохранилась/ относится к другой группе**	**погребальная конструкция сохранилась частично**				**погребальная конструкция сохранилась полностью**									**датировка**
			тип и вид не определимы, сохранилась только форма		**вид не определим**		**долбленые**							**составные**		
										ладьевидные						
			прямоугольная	**трапециевидная**	**долбленый**	**составной**	**прямоугольные**	**трапециевидные**	**антропоморфные**	**с расширением в центральной части**	**с расширением в головной части**	**с расширением в средней части и сужением в ножной**	**прямоугольные**	**трапециевидные**		
1											x					XVI-XVII
2							x									XVI-XVII
3														x		2/2 XVI
4								x								XVI-XVII
5												x				XVI-XVII
всего:							**1**	**1**			**1**	**1**		**1**		
всего погребений:															**5**	
всего с сохранившимися конструкциями:															**5**	

Таблица 10.

Троице-Сергиева лавра, кладбище при Духовской церкви-2009																
№ погребения	**более ранний период (не соответствует хронологическим рамкам работы)**	**погребальная конструкция не сохранилась/ относится к другой группе**	**погребальная конструкция сохранилась частично**				**погребальная конструкция сохранилась полностью**									**датировка**
			тип и вид не определимы, сохранилась только форма		**вид не определим**		**долбленые**						**составные**			
										ладьевидные						
			прямоугольная	**трапециевидная**	**долбленый**	**составной**	**прямоугольные**	**трапециевидные**	**антропоморфные**	**с расширением в центральной части**	**с расширением в головной части**	**с расширением в средней части и сужением в ножной**	**прямоугольные**	**трапециевидные**		
1										x						XVI
Л.Кавелин														x		1891
всего:										**1**				**1**		
всего погребений:															**2**	
всего с сохранившимися конструкциями:															**2**	

Таблица 14.

Троице-Сергиева лавра, гульбище Трапезной церкви-2008																
№ погребения	**более ранний период (не соответствует хронологическим рамкам работы)**	**погребальная конструкция не сохранилась/ относится к другой группе**	**погребальная конструкция сохранилась частично**				**погребальная конструкция сохранилась полностью**									**датировка**
			тип и вид не определимы, сохранилась только форма		**вид не определим**		**долбленые**						**составные**			
										ладьевидные						
			прямоугольная	**трапециевидная**	**долбленый**	**составной**	**прямоугольные**	**трапециевидные**	**антропоморфные**	**с расширением в центральной части**	**с расширением в головной части**	**с расширением в средней части и сужением в ножной**	**прямоугольные**	**трапециевидные**		
Р5 1					x											4/4 XVIII
Р5 2											x					XVIII
Р5 3											x					2/2 XVIII
Р5 4											x					
Р5 5									x							
Р6 1					x											до сер. XVI
Р6 6							x									
Р6 7					x											
Р6 8					x											
Р6 9									x							
Р6 10				x												
Р6 11					x											
Р6 13							x									
Р6 15							x									к.XV-1/2XVI
Р6 17							x									к.XV-1/2XVI

Р6 18									x						
всего:				**1**	**5**		**4**		**3**		**3**				
всего погребений:															**16**
всего с сохранившимися конструкциями:															**16**

Таблица 11.

Троице-Сергиева лавра, кладбище при Духовской церкви-2014																
№ погребения	**более ранний период (не соответствует хронологическим рамкам работы)**	**погребальная конструкция не сохранилась/ относится к другой группе**	**погребальная конструкция сохранилась частично**				**погребальная конструкция сохранилась полностью**									**датировка**
			тип и вид не определимы, сохранилась только форма		**вид не определим**		**долбленые**						**составные**			
										ладьевидные						
			прямоугольная	**трапециевидная**	**долбленый**	**составной**	**прямоугольные**	**трапециевидные**	**антропоморфные**	**с расширением в центральной части**	**с расширением в головной части**	**с расширением в средней части и сужением в ножной**	**прямоугольные**	**трапециевидные**		
1		x														
2		x														
3		x														
4		x														
5		x														
6		x														
7		x														
8		x														
9														x		1814
10		x														
всего:		**9**												**1**		
всего погребений:															**10**	
всего с сохранившимися конструкциями:															**1**	

Таблица 20.

Углич, Кремль-1996-1997																
№ погребения	**более ранний период (не соответствует хронологическим рамкам работы)**	**погребальная конструкция не сохранилась/ относится к другой группе**	**погребальная конструкция сохранилась частично**				**погребальная конструкция сохранилась полностью**									**датировка**
			тип и вид не определимы, сохранилась только форма		**вид не определим**		**долбленые**						**составные**			
										ладьевидные						
			прямоугольная	**трапециевидная**	**долбленый**	**составной**	**прямоугольные**	**трапециевидные**	**антропоморфные**	**с расширением в центральной части**	**с расширением в головной части**	**с расширением в средней части и сужением в ножной**	**прямоугольные**	**трапециевидные**		
1		x														
2		x														
3		x														
4в								x								XIV-XV
5							x									XIV-XV
6		x														
7		x														
8		x														
9						x										XIV-XV
10									x							XIV-XV
всего:		**6**				**1**	**1**	**1**	**1**							
всего погребений:															**10**	
всего с сохранившимися конструкциями:															**4**	

Таблица 15.

Троице-Сергиева лавра, кладбище при Трапезной церкви-2014																
№ погребения	**более ранний период (не соответствует хронологическим рамкам работы)**	**погребальная конструкция не сохранилась/ относится к другой группе**	**погребальная конструкция сохранилась частично**				**погребальная конструкция сохранилась полностью**									**датировка**
			тип и вид не определимы, сохранилась только форма		**вид не определим**		**долбленые**						**составные**			
										ладьевидные						
			прямоугольная	**трапециевидная**	**долбленый**	**составной**	**прямоугольные**	**трапециевидные**	**антропоморфные**	**с расширением в центральной части**	**с расширением в головной части**	**с расширением в средней части и сужением в ножной**	**прямоугольные**	**трапециевидные**		
21									x							XV-XVII
22									x							XV-XVII
25				x												
30									x							XV-XVII
31					x											XV-XVII
24			x													XV-XVII
всего:			**1**	**1**	**1**				**3**							
всего погребений:															**6**	
всего с сохранившимися конструкциями:															**6**	

Таблица 16.

Троице-Сергиева лавра, кладбище при Михеевской церкви-2014																
№ погребения	**более ранний период (не соответствует хронологическим рамкам работы)**	**погребальная конструкция не сохранилась/ относится к другой группе**	**погребальная конструкция сохранилась частично**				**погребальная конструкция сохранилась полностью**									**датировка**
			тип и вид не определимы, сохранилась только форма		**вид не определим**		**долбленые**						**составные**			
										ладьевидные						
			прямоугольная	**трапециевидная**	**долбленый**	**составной**	**прямоугольные**	**трапециевидные**	**антропоморфные**	**с расширением в центральной части**	**с расширением в головной части**	**с расширением в средней части и сужением в ножной**	**прямоугольные**	**трапециевидные**		
6					x											с XVI
17					x											XV-XVII
всего:					**2**											
всего погребений:															**2**	
всего с сохранившимися конструкциями:															**2**	

Таблица 26.

г.Ростов, церковь Рождества Богородицы в Рождественском монастыре-2004																
№ погребения	**более ранний период (не соответствует хронологическим рамкам работы)**	**погребальная конструкция не сохранилась/ относится к другой группе**	**погребальная конструкция сохранилась частично**				**погребальная конструкция сохранилась полностью**									**датировка**
			тип и вид не определимы, сохранилась только форма		**вид не определим**		**долбленые**						**составные**			
										ладьевидные						
			прямоугольная	**трапециевидная**	**долбленый**	**составной**	**прямоугольные**	**трапециевидные**	**антропоморфные**	**с расширением в центральной части**	**с расширением в головной части**	**с расширением в средней части и сужением в ножной**	**прямоугольные**	**трапециевидные**		
1														x		к.XVII-3/3XVIII
2														x		к.XVII-3/3XVIII
3														x		к.XVII-3/3XVIII
4		x														
5				x												к.XVII-3/3XVIII
6														x		к.XVII-3/3XVIII
7														x		к.XVII-3/3XVIII
всего:				**1**										**5**		
всего погребений:															**7**	

всего с сохранившимися конструкциями:	**6**

Троице-Сергиева лавра, кладбище при Успенском соборе-2005																
№ погребения	**более ранний период (не соответствует хронологическим рамкам работы)**	**погребальная конструкция не сохранилась/ относится к другой группе**	**погребальная конструкция сохранилась частично**				**погребальная конструкция сохранилась полностью**									**датировка**
			тип и вид не определимы, сохранилась только форма		**вид не определим**		**долбленые**						**составные**			
										ладьевидные						
			прямоугольная	**трапециевидная**	**долбленый**	**составной**	**прямоугольные**	**трапециевидные**	**антропоморфные**	**с расширением в центральной части**	**с расширением в головной части**	**с расширением в средней части и сужением в ножной**	**прямоугольные**	**трапециевидные**		
Ш У-4/05 1		x														
Ш У-4/05 2		x														
Ш У-4/05 3					x											к.XVI-н.XVII
Ш У-4/05 4		x														
Ш У-4/05 5		x														
Ш У-4/05 6					x											1/4 XV
Ш У-4/05 7		x														
Ш У-4/05 8					x											2/2XVI
Ш У-4/05 9					x											2/2 XVI
Ш У-4/05 10					x											сер.-3/4XV

всего:		**5**			**5**								
всего погребений:													**10**
всего с сохранившимися конструкциями:													**5**

Таблица 18.

Троице-Сергиева лавра, Смоленское кладбище-2003																
№ погребения	**более ранний период (не соответствует хронологическим рамкам работы)**	**погребальная конструкция не сохранилась/ относится к другой группе**	**погребальная конструкция сохранилась частично**				**погребальная конструкция сохранилась полностью**									**датировка**
			тип и вид не определимы, сохранилась только форма		**вид не определим**		**долбленые**						**составные**			
										ладьевидные						
			прямоугольная	**трапециевидная**	**долбленый**	**составной**	**прямоугольные**	**трапециевидные**	**антропоморфные**	**с расширением в центральной части**	**с расширением в головной части**	**с расширением в средней части и сужением в ножной**	**прямоугольные**	**трапециевидные**		
2а														x		1883
3														x x x		1869 1885 1887
3а														x		
4а														x		к.XIX
4б														x		XIX
всего:														7		
всего погребений:	7															
всего с сохранившимися конструкциями:	7															

Таблица 21.

Углич, Алексиевский монастырь-1999																
№ погребения	**более ранний период (не соответствует хронологическим рамкам работы)**	**погребальная конструкция не сохранилась/ относится к другой группе**	**погребальная конструкция сохранилась частично**				**погребальная конструкция сохранилась полностью**									**датировка**
			тип и вид не определимы, сохранилась только форма		**вид не определим**		**долбленые**						**составные**			
										ладьевидные						
			прямоугольная	**трапециевидная**	**долбленый**	**составной**	**прямоугольные**	**трапециевидные**	**антропоморфные**	**с расширением в центральной части**	**с расширением в головной части**	**с расширением в средней части и сужением в ножной**	**прямоугольные**	**трапециевидные**		
1		x														
2		x														
3		x														
4														x		к. XIX н. XX
всего:		**3**												**1**		
всего погребений:															**4**	
всего с сохранившимися конструкциями:															**1**	

Таблица 19.

Троице-Сергиева лавра, Академическое кладбище-2014																
№ погребения	**более ранний период (не соответствует хронологическим рамкам работы)**	**погребальная конструкция не сохранилась/ относится к другой группе**	**погребальная конструкция сохранилась частично**				**погребальная конструкция сохранилась полностью**									**датировка**
			тип и вид не определимы, сохранилась только форма		**вид не определим**		**долбленые**						**составные**			
										ладьевидные						
			прямоугольная	**трапециевидная**	**долбленый**	**составной**	**прямоугольные**	**трапециевидные**	**антропоморфные**	**с расширением в центральной части**	**с расширением в головной части**	**с расширением в средней части и сужением в ножной**	**прямоугольные**	**трапециевидные**		
1		x														
5		x														
7		x														
8														x		1878
9														x		1874
10														x		1876
11														x		1893
15														x		1916
16														x		1917
17														x		1919
19														x		к. XIX-н. XX
21		x														
21a		x														
25														x		1903
30								x								1904
31														x		1871

32														x	к. XIX-н. XX
33														x	1879
34														x	к. XIX-н. XX
35														x	к. XIX-н. XX
36														x	к. XIX-н. XX
37														x	к. XIX-н. XX
37a														x	к. XIX-н. XX
38														x	к. XIX-н. XX
45														x	к. XIX-н. XX
46														x	к. XIX-н. XX
50														x	к. XIX-н. XX
56														x	к. XIX-н. XX
76														x	к. XIX-н. XX
77														x	к. XIX-н. XX
78														x	к. XIX-н. XX
80														x	к. XIX-н. XX
81														x	к. XIX-н. XX
82														x	к. XIX-н. XX

83														x	к. XIX-н. XX
84														x	к. XIX-н. XX
всего:		**5**						**1**						**30**	
всего погребений:														**36**	
всего с сохранившимися конструкциями:														**31**	

Таблица 22.

Углич, Николо-Улейминский монастырь-2000																
№ погребения	**более ранний период (не соответствует хронологическим рамкам работы)**	**погребальная конструкция не сохранилась/ относится к другой группе**	**погребальная конструкция сохранилась частично**				**погребальная конструкция сохранилась полностью**									**датировка**
			тип и вид не определимы, сохранилась только форма		**вид не определим**		**долбленые**						**составные**			
										ладьевидные						
			прямоугольная	**трапециевидная**	**долбленый**	**составной**	**прямоугольные**	**трапециевидные**	**антропоморфные**	**с расширением в центральной части**	**с расширением в головной части**	**с расширением в средней части и сужением в ножной**	**прямоугольные**	**трапециевидные**		
1														x		1/2 XVIII
всего:														**1**		
всего погребений:																
всего с сохранившимися конструкциями:														**1**		

Таблица 27.

Ярославль, Спасский собор-1983																
№ погребения	**более ранний период (не соответствует хронологическим рамкам работы)**	**погребальная конструкция не сохранилась/ относится к другой группе**	**погребальная конструкция сохранилась частично**				**погребальная конструкция сохранилась полностью**									**датировка**
			тип и вид не определимы, сохранилась только форма		**вид не определим**		**долбленые**						**составные**			
										ладьевидные						
			прямоугольная	**трапециевидная**	**долбленый**	**составной**	**прямоугольные**	**трапециевидные**	**антропоморфные**	**с расширением в центральной части**	**с расширением в головной части**	**с расширением в средней части и сужением в ножной**	**прямоугольные**	**трапециевидные**		
4					x											до 1501
5					x											до 1501
6					x											до 1501
7		x														
8		x														
9		x														
всего:		**3**			**3**											
всего погребений:															**6**	
всего с сохранившимися конструкциями:															**3**	

Таблица 23.

г.Ростов, церковь Исидора Блаженного-2006																
№ погребения	**более ранний период (не соответствует хронологическим рамкам работы)**	**погребальная конструкция не сохранилась/ относится к другой группе**	**погребальная конструкция сохранилась частично**				**погребальная конструкция сохранилась полностью**									**датировка**
			тип и вид не определимы, сохранилась только форма		**вид не определим**		**долбленые**						**составные**			
										ладьевидные						
			прямоугольная	**трапециевидная**	**долбленый**	**составной**	**прямоугольные**	**трапециевидные**	**антропоморфные**	**с расширением в центральной части**	**с расширением в головной части**	**с расширением в средней части и сужением в ножной**	**прямоугольные**	**трапециевидные**		
1				x												сер.XVI - XVIII
2		x														
3		x														
4			x													сер.XVI - XVIII
5			x													сер.XVI - XVIII
6		x														
7		x														
8		x														
9		x														
10				x												сер.XVI - XVIII
11													x			XVIII
12			x													сер.XVI - XVIII

13					x										сер.XVI - XVIII
14				x											сер.XVI - XVIII
15														x	сер.XVI - XVIII
16														x	XVIII
17						x									сер.XVI - XVIII
18														x	сер.XVI - XVIII
19		x													
20		x													
21									x						сер.XVI - XVIII
22														x	сер.XVI - XVIII
23		x													
24														x	сер.XVI - XVIII
25										x					сер.XVI - XVIII
26					x										сер.XVI - XVIII
27		x													
28		x													
29		x													
30														x	сер.XVI - XVIII
31					x										сер.XVI - XVIII
всего:		**12**	**3**	**3**	**3**	**1**			**1**	**1**			**1**	**6**	
всего погребений:	**31**														

всего с сохранившимися конструкциями:	**19**

Таблица 24.

г.Ростов, церковь Бориса и Глеба-1990, 1992																
№ погребения	**более ранний период (не соответствует хронологическим рамкам работы)**	**погребальная конструкция не сохранилась/ относится к другой группе**	**погребальная конструкция сохранилась частично**				**погребальная конструкция сохранилась полностью**									**датировка**
			тип и вид не определимы, сохранилась только форма		**вид не определим**		**долбленые**						**составные**			
										ладьевидные						
			прямоугольная	**трапециевидная**	**долбленый**	**составной**	**прямоугольные**	**трапециевидные**	**антропоморфные**	**с расширением в центральной части**	**с расширением в головной части**	**с расширением в средней части и сужением в ножной**	**прямоугольные**	**трапециевидные**		
1		x														
2		x														
3		x														
4		x														
5		x														
6		x														
7		x														
8		x														
9		x														
10		x														
11		x														
12		x														
13		x														
14		x														
15		x														
16		x														
17		x														
18		x														

19		x													
20		x													
21		x													
22		x													
23		x													
24		x													
25		x													
26		x													
27		x													
28					x										к.XVII-XVIII
29		x													
30		x													
31		x													
32					x										
38					x										к. XVI-1632
39						x									к. XVI-1632
40		x													
41		x													
42		x													
43		x													
44		x													
45						x									к. XVI-1632
46		x													
47		x													
48		x													
49		x													
50		x													
51		x													
52		x													
всего:		**42**			**3**	**2**									

всего погребений:	**47**
всего с сохранившимися конструкциями:	**5**

Таблица 28.

Ярославль, Спасский собор-1986																
№ погребения	**более ранний период (не соответствует хронологическим рамкам работы)**	**погребальная конструкция не сохранилась/ относится к другой группе**	**погребальная конструкция сохранилась частично**				**погребальная конструкция сохранилась полностью**									**датировка**
			тип и вид не определимы, сохранилась только форма		**вид не определим**		**долбленые**						**составные**			
										ладьевидные						
			прямоугольная	**трапециевидная**	**долбленый**	**составной**	**прямоугольные**	**трапециевидные**	**антропоморфные**	**с расширением в центральной части**	**с расширением в головной части**	**с расширением в средней части и сужением в ножной**	**прямоугольные**	**трапециевидные**		
1								x								1516-1648
всего:								**1**								
всего погребений:															**1**	
всего с сохранившимися конструкциями:															**1**	

Таблица 25.

г.Ростов, собор Петра и Павла, Петровский монастырь-2009																
№ погребения	**более ранний период (не соответствует хронологическим рамкам работы)**	**погребальная конструкция не сохранилась/ относится к другой группе**	**погребальная конструкция сохранилась частично**				**погребальная конструкция сохранилась полностью**									**датировка**
			тип и вид не определимы, сохранилась только форма		**вид не определим**		**долбленые**						**составные**			
										ладьевидные						
			прямоугольная	**трапециевидная**	**долбленый**	**составной**	**прямоугольные**	**трапециевидные**	**антропоморфные**	**с расширением в центральной части**	**с расширением в головной части**	**с расширением в средней части и сужением в ножной**	**прямоугольные**	**трапециевидные**		
1		x														
2		x														
3		x														
4		x														
5		x														
6		x														
7		x														
8		x														
9		x														
10		x														
11		x														
12		x														
13		x														
14		x														
15		x														
16														x		после XVII
17		x														

18														x	после XVII
19		x													
20		x													
21		x													
22		x													
23		x													
24														x	XIV-XVI
25		x													
26		x													
27				x											XIV-XVI
28								x							после XVII
29		x													
30		x													
31		x													
32		x													
33		x													
34		x													
35		x													
36		x													
37	p														
38		x													
39														x	после XVII
40		x													
всего:	**1**	**33**		**1**				**1**						**4**	
всего погребений:	**40**														
всего с сохранившимися конструкциями:	**6**														

Таблица 29.

Ярославль, церковь Иоанна Златоуста-2007-2017															
№ погребения	**более ранний период (не соответствует хронологическим рамкам работы)**	**погребальная конструкция не сохранилась/ относится к другой группе**	**погребальная конструкция**				**погребальная конструкция сохранилась полностью**								**датировка**
			тип и вид не		**вид не**		**долбленые**						**составные**		
										ладьевидные					
			прямоугольная	**трапециевидная**	**долбленый**	**составной**	**прямоугольные**	**трапециевидные**	**антропоморфные**	**с расширением в центральной части**	**с расширением в головной части**	**с расширением в средней части и сужением в ножной**	**прямоугольные**	**трапециевидные**	
2007-1		x													
2007-2														x	XVIII-XIX
2007-3		x													
2007-4		x													
2007-5		x													
2007-6														x	XVIII-XIX
2007-7		x													
2007-8		x													
2007-9								x							XVIII-XIX
2007-10						x									
2007-11						x									XVIII-XIX
2007-12														x	XVI
2007-13									x						XVI
2007-14														x	XVIII-XIX
2007-15		x													
2007-16													x		XVIII-XIX
2007-17								x							XVIII-XIX
2007-18														x	XVIII-XIX
2007-19		x													
2007-20														x	XVIII-XIX
2007-21		x													
2007-22														x	XVI

2007-23														x	XVI
2007-24														x	XVI
2007-25														x	XVIII-XIX
2007-26										x					XVI
2007-27														x	XVII
2007-28		x													
2007-29											x				XVII
2007-30														x	XVII
2007-31										x					XVI
2007-32		x													
2007-33		x													
2007-34		x													
2007-35									x						XVI
2007-36														x	XVI
2007-37														x	XVI
2007-38													x		XVI
2007-39						x									XVI
2007-40		x													XVI
2007-41								x							XVI
2007-42											x				XVI
2007-43											x				XVI
2007-44														x	XVI
2007-45														x	XVI
2007-46											x				XVI
2007-47														x	XVI
2007-48														x	XVI
2007-49														x	XVI
2007-50											x				XVI
2007-51											x				XVI
2007-52								x							XVI
2007-53								x							XVI
2007-54														x	XVI
2007-55														x	XVI
1														x	XVIII-XIX
2													x		XVIII-XIX
3									x						XVIII-XIX

4						x									XVIII-XIX
5														x	XVII
6														x	XVI
7									x						XVII
8						x									XVIII-XIX
9									x						XVIII-XIX
10														x	XVIII-XIX
11														x	XVI
12														x	XVIII-XIX
13									x						XVI
14									x						XVIII-XIX
15									x						XVIII-XIX
16														x	XVIII-XIX
17														x	XVIII-XIX
18									x						XVIII-XIX
19									x						XVIII-XIX
20					x										XVIII-XIX
21									x						XVIII-XIX
22							x								XVIII-XIX
23														x	XVIII-XIX
24														x	XVI
25									x						XVI
26					x										XVIII-XIX
27														x	XVIII-XIX
28													x		XVI
29														x	XVI
30									x						XVI
31														x	XVIII-XIX
32									x						XVIII-XIX
33														x	XVI
34									x						XVI
35													x		XVII
36									x						XVIII-XIX
37														x	XVIII-XIX
38		x													
39		x													

40		x													
41		x													
42		x													
43		x													
44		x													
45		x													
46									x						XVI
47		x													
48				x											XVIII-XIX
49		x													
50										x					XVIII-XIX
51										x					XVIII-XIX
52						x									XVIII-XIX
53														x	XVIII-XIX
54														x	XVIII-XIX
55		x													
56									x						XVIII-XIX
57						x									XVIII-XIX
58														x	XVIII-XIX
59														x	XVIII-XIX
60						x									
61														x	XVIII-XIX
62		x													
63						x									XVIII-XIX
64		x													
65		x													
66		x													
67		x													
68													x		XVIII-XIX
69		x													
70													x		XVII
71									x						XVIII-XIX
72													x		XVII
73														x	XVII
74									x						XVII
75														x	XVII

76														x	XVII
77								x							XVII
78						x									XVII
79		x													XVII
80		x													XVII
81														x	XVII
82		x													
83		x													XVII
84		x													XVII
85		x													XVII
86									x						XVII
87					x										
88						x									
89						x									XVII
90					x										XVII
91													x		XVI
92										x					к.XV
93										x					к.XV
94						x									XVII
95														x	XVII
96									x						XVI
97														x	XVIII-XIX
98													x		XVII
99														x	XVIII-XIX
100		x													XVII
101		x													
102														x	XVI
103					x										XVII
104						x									XVII
105														x	XVII
106														x	XVIII-XIX
107									x						XVIII-XIX
108		x													
109														x	XVII
110													x		
111										x					XVIII-XIX

112										x					XVI
113							x								XVII
114					x										
115														x	XVII
116							x								XVII
117													x		XVI
118											x				к.XV
119														x	XVI
120														x	XVI
121														x	XVI
122														x	XVI
123														x	XVI
124									x						к.XV
125													x		XVIII-XIX
126										x					XVI
127														x	XVI
128														x	XVI
129														x	XVI
130														x	к.XV
131												x			к.XV
132														x	XVI
133													x		XVI
134											x				XVI
135									x						XVII
136														x	XVII
137											x				XVI
138														x	XVIII-XIX
139														x	XVII
140		x													XVI
141										x					XVI
142					x										XVII
143					x										XVII
144		x													
145										x					к.XV
146					x										XVI
147									x						XVI

148													x		XVII
149						x									XVI
150						x									
151						x									XVI
152								x							XVI
153		x													XVI
154						x									XVI
155														x	XVI
156														x	XVI
157														x	XVI
158														x	XVI
159														x	XVI
160														x	XVI
161		x													
162													x		XVI
163					x										
164														x	XVI
165														x	XVI
166														x	XVI
167														x	XVI
168						x									XVI
169		x													XVI
170		x													XVI
171		x													
172														x	XVI
173					x										XVI
174					x										XVI
175		x													
176					x										XVIII-XIX
177		x													
178					x										XVIII-XIX
179		x													
180		x													
181		x													
182		x													
183		x													

184		x													
185		x													
186														x	XVIII-XIX
187													x		XVIII-XIX
188		x													
189		x													
190		x													
191						x									XVIII-XIX
192		x													
193		x													
194		x													
195		x													
196		x													
197		x													
198		x													
199		x													
200		x													
201		x													
202		x													
203		x													
204		x													
205		x													
206		x													
207		x													
208								x							XVIII-XIX
209		x													
210		x													
211		x													
212		x													
213		x													
214		x													
215		x													
216		x													
217		x													
218		x													
219		x													

220		x													
221														x	XVIII-XIX
222						x									XVIII-XIX
223													x		XVIII-XIX
224														x	XVIII-XIX
225														x	XVIII-XIX
226														x	XVIII-XIX
227						x									XVIII-XIX
228														x	XVIII-XIX
229		x													
230		x													
231		x													
232		x													
233									x						XVIII-XIX
234		x													
235		x													
всего:		**93**		**1**	**14**	**22**	**3**	**8**	**27**	**11**	**9**	**1**	**18**	**83**	
всего погребений:														**290**	
всего с сохранившимися конструкциями:														**197**	

Таблица 30.

Кострома, Исуповский могильник-2002																
№ погребения	**более ранний период (не соответствует хронологическим рамкам работы)**	**погребальная конструкция не сохранилась/ относится к другой группе**	**погребальная конструкция сохранилась частично**				**погребальная конструкция сохранилась полностью**									**датировка**
			тип и вид не определимы, сохранилась только форма		**вид не определим**		**долбленые**						**составные**			
										ладьевидные						
			прямоугольная	**трапециевидная**	**долбленый**	**составной**	**прямоугольные**	**трапециевидные**	**антропоморфные**	**с расширением в центральной части**	**с расширением в головной части**	**с расширением в средней части и сужением в ножной**	**прямоугольные**	**трапециевидные**		
1		x														
2		x														
3		x														
4		x														
5		x														XVI
6		x														XVI
7															x	2/2XVII - XVIII
8		x														
9а							x									XVI
10									x							XVI
11		x														
12		x														
13					x											к.XVI-XVII
14		x														
15		x														

16									x						к.XVI-XVII
17		x													
18		x													
19							x								
20		x													
21		x													
22		x													
23		x													
24		x													
25					x										2/2XVII - XVIII
26					x										
27								x							XIV - XV
28		x													
29					x										2/2XVII - XVIII
30		x													
31		x													
32		x													
33		x													
34		x													2/2XVII - XVIII
35		x													2/2XVII - XVIII
36		x													
37		x													
38		x													
всего:		**28**			**4**		**2**	**1**	**2**					**1**	
всего погребений:														**38**	
всего с сохранившимися конструкциями:														**10**	

Таблица 31.

Кострома, Исуповский могильник-2003																
№ погребения	**более ранний период (не соответствует хронологическим рамкам работы)**	**погребальная конструкция не сохранилась/ относится к другой группе**	**погребальная конструкция сохранилась частично**				**погребальная конструкция сохранилась полностью**									**датировка**
			тип и вид не определимы, сохранилась только форма		**вид не определим**		**долбленые**						**составные**			
										ладьевидные						
			прямоугольная	**трапециевидная**	**долбленый**	**составной**	**прямоугольные**	**трапециевидные**	**антропоморфные**	**с расширением в центральной части**	**с расширением в головной части**	**с расширением в средней части и сужением в ножной**	**прямоугольные**	**трапециевидные**		
1		x														
2		x														
3					x											XVI-XVII
4											x					XVII
5		x														
6		x														
7					x											к.XVII
8					x											1/2XVIII
9		x														
10		x														
11					x											XVI-XVII
12		x														
13					x											
14		x														
15					x											XVII-1/2XVIII
16								x								
17								x								

18					x										
19		x													
20		x													
21		x													
22		x													
23		x													
24								x							2/2XVII-1/2XVIII
25		x													
26		x													
27						x									
28		x													
29					x										XVI - XVII
30		x													
31		x													
32		x													
33					x										
34					x										
35											x				XVII
36		x													
37					x										XVI-1/2XVIII
38		x													
всего:		**21**			**11**	**1**		**3**			**2**				
всего погребений:															**38**
всего с сохранившимися конструкциями:															**17**

Таблица 32.

Кострома, Исуповский могильник-2004																
№ погребения	**более ранний период (не соответствует хронологическим рамкам работы)**	**погребальная конструкция не сохранилась/ относится к другой группе**	**погребальная конструкция сохранилась частично**				**погребальная конструкция сохранилась полностью**									**датировка**
			тип и вид не определимы, сохранилась только форма		**вид не определим**		**долбленые**						**составные**			
										ладьевидные						
			прямоугольная	**трапециевидная**	**долбленый**	**составной**	**прямоугольные**	**трапециевидные**	**антропоморфные**	**с расширением в центральной части**	**с расширением в головной части**	**с расширением в средней части и сужением в ножной**	**прямоугольные**	**трапециевидные**		
1							x									XV - XVII
2								x								
3											x					
4					x											XVI - XVII
5							x									XVIII
6							x									XVI - XVII
7		x														
8		x														
9		x														
10								x								XVII
11					x											
12										x						XVIII
13								x								
14		x														
15		x														

16								x							XVIII
17					x										XVIII
18А							x								
18Б										x					
18В										x					2/2 XVIII
19		x													
20		x													
21		x													
22					x										
23					x										XVII
24		x													
25							x								XVIII
26							x								
27		x													
28								x							
29		x													
30		x													
31		x													
32							x								
33					x										XVIII
34		x													
35									x						XVI - XVII
36					x										
37					x										
38						x									
39					x										XVII
40							x								
41		x													
42													x		XVIII
43		x													
44		x													
45									x						н.XVII - XVIII
46		x													
47		x													

48		x													
49					x										
50											x				XV - XVI
51								x							
52		x													
53								x							
54		x													
55		x													
56		x													
57								x							XVI - XVII
58								x							2/2 XVII - XVIII
59					x										
60		x													
61		x													
62					x										XVIII
63														x	XVII - XVIII
64		x													
65		x													
66										x					
67							x								XV - XVI
68		x													
69		x													
70		x													
всего:		**31**			**12**	**1**	**9**	**9**	**2**	**4**	**2**		**1**	**1**	
всего погребений:															**72**
всего с сохранившимися конструкциями:															**41**

Таблица 33.

г.Гороховец, Благовещенский собор-2018																
№ погребения	**более ранний период (не соответствует хронологическим рамкам работы)**	**погребальная конструкция не сохранилась/ относится к другой группе**	**погребальная конструкция сохранилась частично**				**погребальная конструкция сохранилась полностью**									**датировка**
			тип и вид не определимы, сохранилась только форма		**вид не определим**		**долбленые**						**составные**			
										ладьевидные						
			прямоугольная	**трапециевидная**	**долбленый**	**составной**	**прямоугольные**	**трапециевидные**	**антропоморфные**	**с расширением в центральной части**	**с расширением в головной части**	**с расширением в средней части и сужением в ножной**	**прямоугольные**	**трапециевидные**		
1		x														
2		x														
3		x														
4		x														
5		x														
6		x														
7		x														
8		x														
9		x														
10		x														
11		x														
12		x														
13		x														
14		x														
15		x														
16		x														
17		x														
18		x														

19		x													
20		x													
21		x													
22		x													
23		x													
24		x													
25		x													
26		x													
27		x													
28		x													
29		x													
30		x													
31		x													
32		x													
33		x													
34					x										
35		x													
36		x													
37		x													
38		x													
39		x													
40		x													
41		x													
42		x													
43									x						
44		x													
45		x													
46									x						
47		x													
48		x													
49		x													
50		x													
51		x													
52		x													
53		x													
54		x													

55									x						
56									x						
57		x													
58		x													
59		x													
60										x					
61		x													
62		x													
63		x													
64		x													
65		x													
66		x													
67		x													
68		x													
69					x										
70		x													
71									x						
72		x													
73									x						
74									x						
75		x													
76		x													
77		x													
78		x													
79									x						
80					x										
81		x													
82		x													
83		x													
84		x													
85		x													
86		x													
87		x													
88		x													
89		x													
90		x													

91		x													
92		x													
93		x													
94		x													
95		x													
96		x													
97		x													
98		x													
99		x													
100		x													
101		x													
102		x													
103		x													
104		x													
105		x													
106		x													
107		x													
108		x													
109		x													
110		x													
111											x				
112		x													
113		x													
114		x													
115		x													
116		x													
117									x						
118		x													
119		x													
120									x						
121		x													
122		x													
123									x						
124		x													
125		x													
126		x													

127		x													
128		x													
129		x													
130		x													
131		x													
132		x													
133		x													
134									x						
135									x						
136		x													
137									x						
138									x						
139		x													
140		x													
141		x													
142		x													
143		x													
144									x						
145		x													
146		x													
147		x													
148		x													
149		x													
150		x													
151		x													
152		x													
153									x						
154		x													
155		x													
156		x													
157		x													
158		x													
159		x													
160		x													
161		x													
162		x													

163		x													
164		x													
165		x													
166		x													
167		x													
168		x													
169		x													
170		x													
171		x													
172		x													
173		x													
174		x													
175		x													
176		x													
177		x													
178		x													
179		x													
180		x													
181		x													
182		x													
183											x				
184		x													
185		x													
186		x													
187		x													
188		x													
189		x													
190		x													
191		x													
192		x													
193		x													
194									x						
195		x													
196		x													
197		x													
198		x													

199		x													
200		x													
201		x													
202		x													
203		x													
204		x													
205		x													
206		x													
207		x													
208		x													
209		x													
210		x													
211		x													
212		x													
213		x													
214		x													
215		x													
всего:		**191**			**3**				**18**	**1**	**2**				
всего погребений:															**215**
всего с сохранившимися конструкциями:															**24**

Таблица 34.

некрополь	общее количество погребений на некрополе	более ранний период (не соответствует хронологическим рамкам работы)	погребальная конструкция не сохранилась/ относится к другой группе	всего погребений с сохранившимися деревянными погребальными конструкциями, соответствующими хронологическим рамкам работы	погребальная конструкция сохранилась частично	погребальная конструкция сохранилась полностью								
					тип и вид не определимы, сохранилась только форма	долбленые							составные	
										ладьевидные				
					прямоугольная	трапециевидная	прямоугольные	трапециевидные	антропоморфные	с расширением в центральной части	с расширением в головной части	с расширением в средней части и сужением в ножной	прямоугольные	трапециевидные
Старица, Успенский монастырь-2003	**15**		12	**3**		*1*								*1*
Тверь, Спасо-Преображенский собор-2014	**204**	168	34	**2**										*1*
Тверь, церковь Богоявления-1998	**5**		3	**2**				*2*						
Тверь, кладбище при церкви Алексия, человека Божия-1995	**131**		124	**7**					*2*			*1*	*2*	
Тверь, церковь Жен-Мироносиц-1994 - 1996	**129**		124	**5**				*1*						*1*
Бежецк, Введенский монастырь-2009	**72**		28	**44**	*15*	*10*	*6*		*8*	*1*	*3*		*1*	
Кашин, церковь Рождества Христова на Горе-2002	**43**		34	**9**		*1*		*1*	*2*				*1*	*3*
Дмитровский Кремль-2000-2006	**259**	58	145	**56**	*3*	*8*	*3*	*2*	*7*	*2*	*1*	*2*	*8*	*7*
Московский Кремль-2016-2018	**122**		78	**44**			*8*	*5*	*10*	*7*	*3*	*2*		
Троице-Сергиева лавра 2003-2014	**103**		14	**89**	*1*	*2*	*5*	*2*	*10*	*1*	*4*	*1*		*41*
Угличский кремль 1996-1997	**10**	3	3	**4**			*1*	*1*	*1*					
Углич, Алексиевский монастырь-1999	**1**			**1**										*1*
Углич, Николо-Улейминский монастырь-2000	**1**			**1**										*1*
г.Ростов, церковь Исидора Блаженного-2006	**31**		12	**19**	*3*	*3*			*1*	*1*			*1*	*6*
г.Ростов, церковь Бориса и Глеба-1990, 1992	**52**		47	**5**										
г.Ростов, собор Петра и Павла, Петровский монастырь-2009	**40**	1	33	**6**		*1*		*1*						*4*
г.Ростов, церковь Рождества Богородицы в Рождественском монастыре-2004	**7**		1	**6**		*1*								*5*
Ярославль, Спасский собор-1983, 1986	**7**		3	**4**				*1*						
Ярославль, церковь Иоанна Златоуста-2007-2017	**235**		38	**197**		*1*	*3*	*8*	*27*	*11*	*9*	*1*	*18*	*83*
Кострома, Исуповский могильник-2002-2004	**146**		78	**68**			*11*	*13*	*4*	*4*	*4*		*1*	*2*
г.Гороховец, Благовещенский собор-2018	**215**		191	**24**					*18*	*1*	*2*			
Итого:	**1828**	**230**	**1002**	**596**	**22**	**28**	**37**	**37**	**90**	**28**	**26**	**7**	**32**	**156**

Всего изучено погребений: 1828

Всего изучено погребений, входящих в хронологические рамки работы: 1601

Всего изучено погребений, входящих в хронологические рамки работы; с сохранившимися деревянными погребальными конструкциями: 596

ФЕДЕРАЛЬНОЕ ГОСУДАРСТВЕННОЕ БЮДЖЕТНОЕ УЧРЕЖДЕНИЕ НАУКИ
ИНСТИТУТ АРХЕОЛОГИИ РОССИЙСКОЙ АКАДЕМИИ НАУК

На правах рукописи

Васильева Елена Евгеньевна

ПОДЗЕМНЫЕ ПОГРЕБАЛЬНЫЕ ДЕРЕВЯННЫЕ КОНСТРУКЦИИ ГОРОДСКИХ И МОНАСТЫРСКИХ НЕКРОПОЛЕЙ ПОЗДНЕГО СРЕДНЕВЕКОВЬЯ И НОВОГО ВРЕМЕНИ ВЕРХНЕГО ПОВОЛЖЬЯ

Исторические науки

07.00.06 – археология

Диссертация на соискание ученой степени

кандидата исторических наук

Том 2

Научный руководитель

к.и.н. Энговатова А.В.

Москва, 2019

ОГЛАВЛЕНИЕ

Том 2

ПРИЛОЖЕНИЕ 4. Иллюстрации……3

ПРИЛОЖЕНИЕ 5. Бланк для записи результатов обследования подземных погребальных деревянных конструкций……..…456

ПРИЛОЖЕНИЕ 4. Иллюстрации

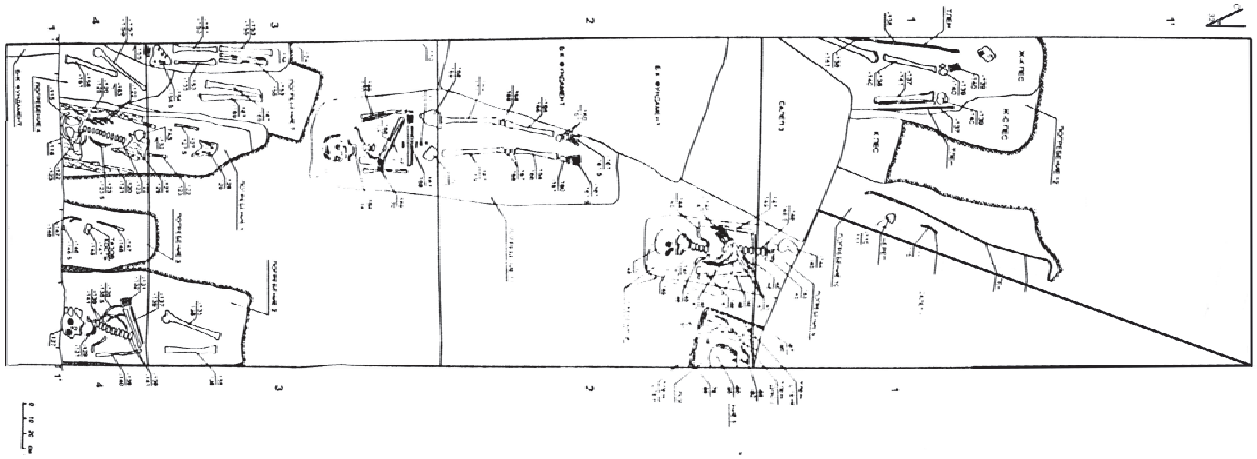

Рис. 1. Иванова А.Б., 2004. Отчет об археологических исследованиях на территории Успенского монастыря г. Старицы Тверской области в 2003 г. // Архив ИА РАН. Ф. 1. Р. 1. №28535. С. 76. Рис. 238. Погребения 5, 12.

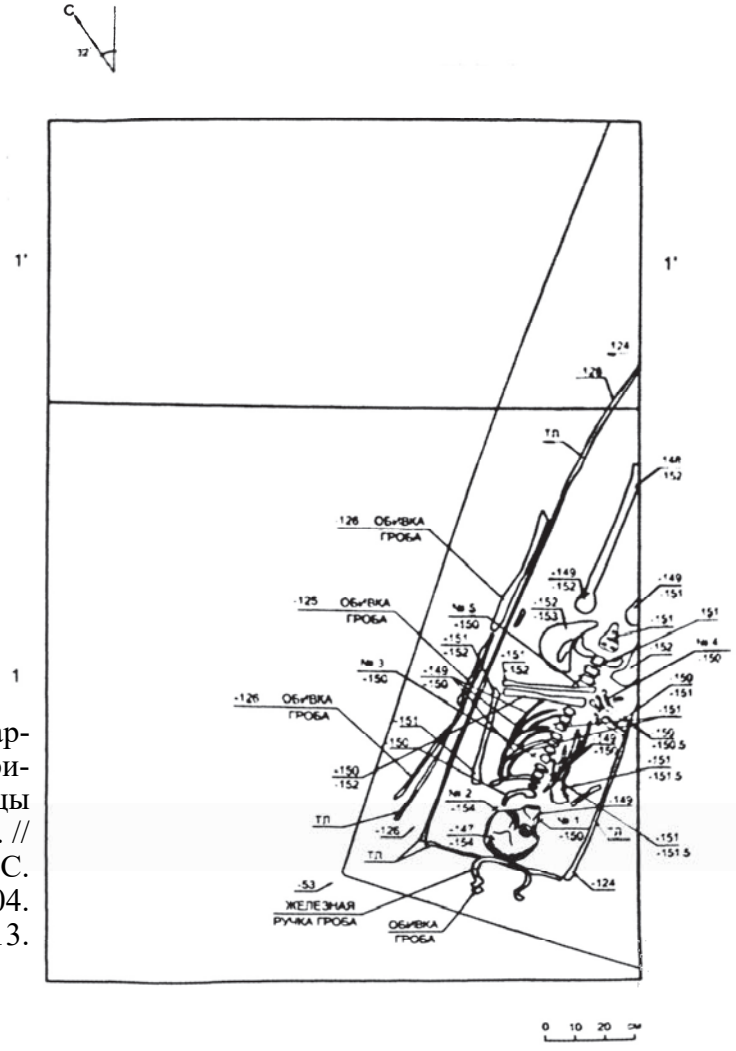

Рис. 2. Иванова А.Б., 2004. Отчет об археологических исследованиях на территории Успенского монастыря г. Старицы Тверской области в 2003 г. // Архив ИА РАН. Ф. 1. Р. 1. №28535. С. 43. Рис. 204. Погребение 13.



Рис. 3. Беляев Л.А., Сафарова И.А., 2015. Отчет о спасательных археологических исследованиях на участке восстановления Спасо-Преображенского собора в г. Твери в 2014 г. //
Архив ИА РАН. Р-1. №42284. С. 32. Рис. 3705.
Погребение 5.



Рис. 4. Беляев Л.А., Сафарова И.А., 2015. Отчет о спасательных археологических исследованиях на участке восстановления Спасо-Преображенского собора в г. Твери в 2014 г. //
Архив ИА РАН. Р-1. №42284. С. 70. Рис. 3760.
Погребение 5.

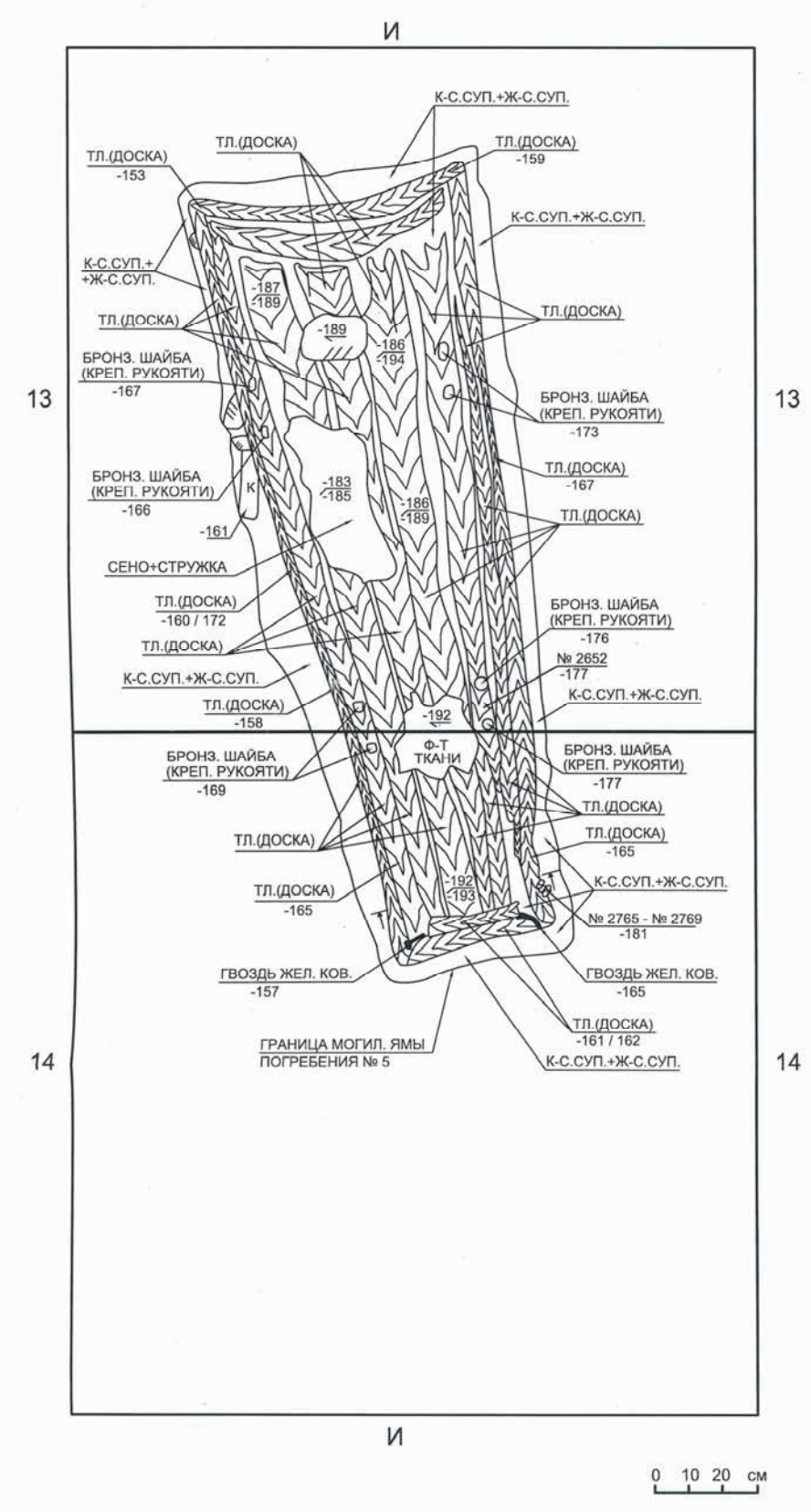

Рис. 5. Беляев Л.А., Сафарова И.А., 2015. Отчет о спасательных археологических исследованиях на участке восстановления Спасо-Преображенского собора в г. Твери в 2014 г. // Архив ИА РАН. Р-1. №42284. С. 32. Рис. 3763.
Погребение 5.



Рис. 6. Беляев Л.А., Сафарова И.А., 2015. Отчет о спасательных археологических исследованиях на участке восстановления Спасо-Преображенского собора в г. Твери в 2014 г. // Архив ИА РАН. Р-1. №42284. С. 163. Рис. 3872.
Погребение 41.



Рис. 7. Беляев Л.А., Сафарова И.А., 2015. Отчет о спасательных археологических исследованиях на участке восстановления Спасо-Преображенского собора в г. Твери в 2014 г. // Архив ИА РАН. Р-1. №42284. С. 163. Рис. 3873.
Погребение 41.



Рис. 8. Беляев Л.А., Сафарова И.А., 2015. Отчет о спасательных археологических исследованиях на участке восстановления Спасо-Преображенского собора в г. Твери в 2014 г. // Архив ИА РАН. Р-1. №42284. С. 164. Рис. 3874.
Погребение 41.



Рис. 9. Беляев Л.А., Сафарова И.А., 2015. Отчет о спасательных археологических исследованиях на участке восстановления Спасо-Преображенского собора в г. Твери в 2014 г. // Архив ИА РАН. Р-1. №42284. С. 164. Рис. 3875.
Погребение 41.

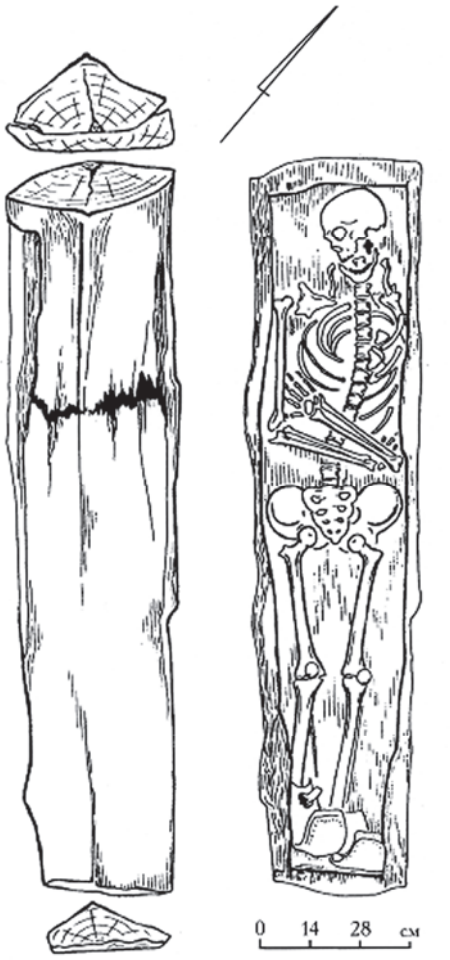

Рис. 10. Новиков А.В. Некрополь у церкви Богоявления на Загородском посаде в г. Твери. // http://t-novikov.chat.ru/new_3.htm
Рис. 1. Погребение 4.

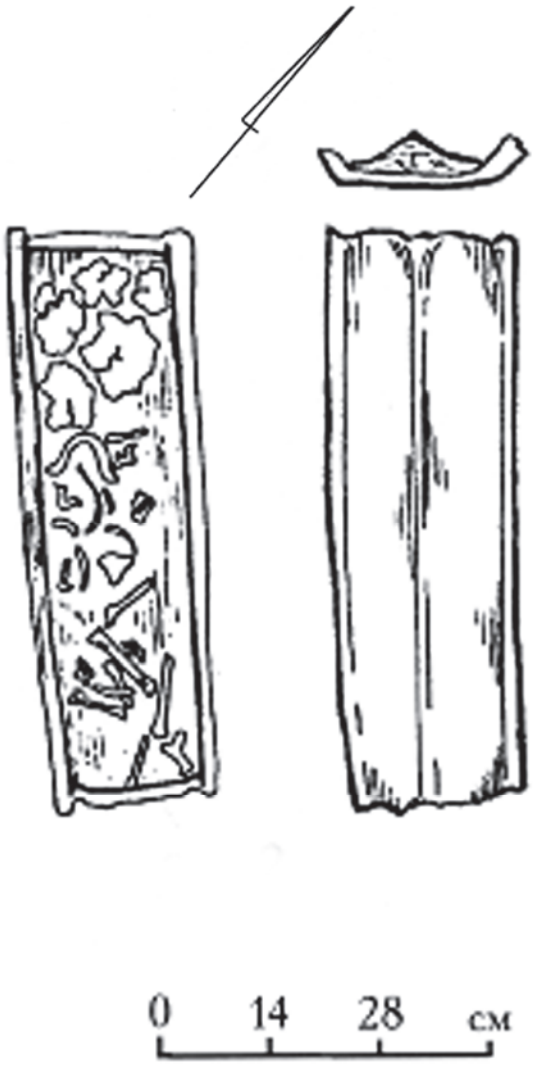

Рис. 11. Новиков А.В. Некрополь у церкви Богоявления на Загородском посаде в г. Твери. // http://t-novikov.chat.ru/new_3.htm
Рис. 2. Погребение 3.



Рис. 12. Новиков А.В., 1995. Отчет об охранных археологических раскопках на Затьмацком посаде г. Твери в 1995 году // Архив ИА РАН. Ф.1. Р. 1. №19392. С. 119. Рис. 329.
Погребение 10.

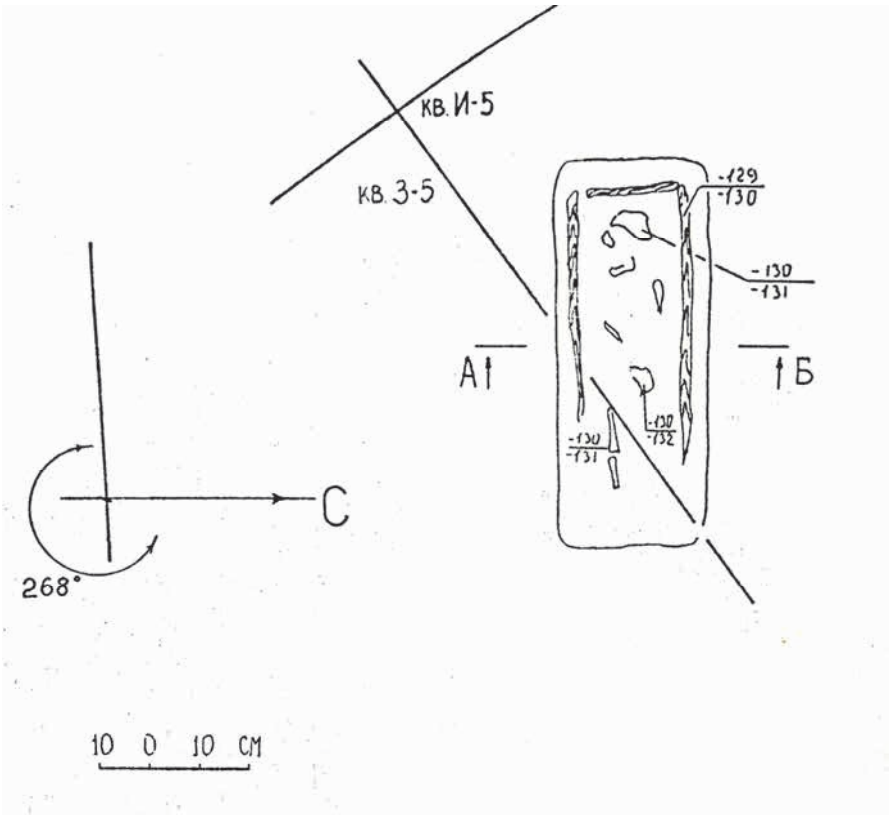

Рис. 13. Новиков А.В., 1995. Отчет об охранных археологических раскопках на Затьмацком посаде г. Твери в 1995 году // Архив ИА РАН. Ф.1. Р. 1. №19392. С. 122. Рис. 332. Погребение 13.

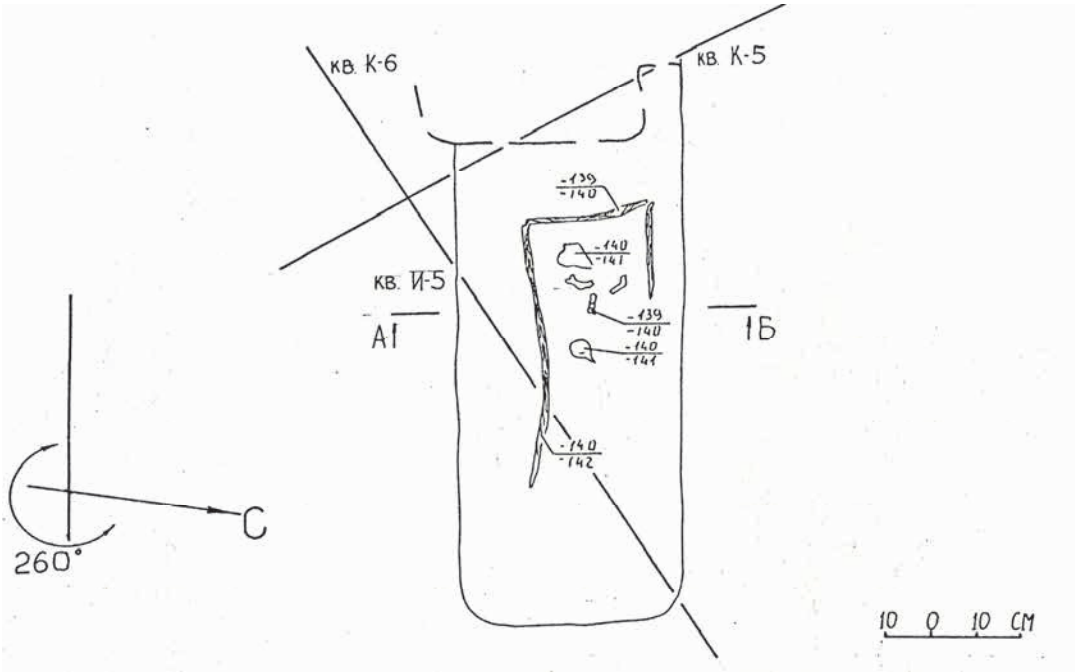

Рис. 14. Новиков А.В., 1995. Отчет об охранных археологических раскопках на Затьмацком посаде г. Твери в 1995 году // Архив ИА РАН. Ф.1. Р. 1. №19392. С. 123. Рис. 333. Погребение 14.

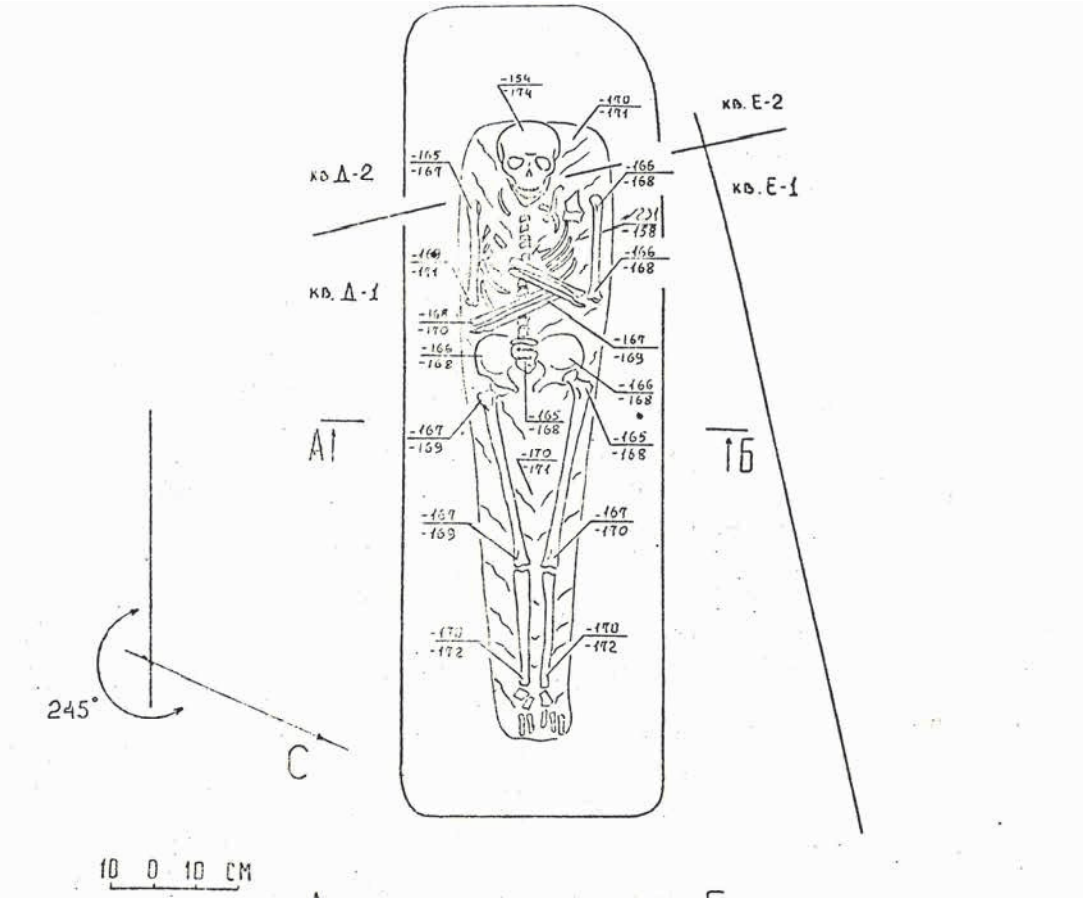

Рис. 15. Новиков А.В., 1995. Отчет об охранных археологических раскопках на Затьмацком посаде г. Твери в 1995 году // Архив ИА РАН. Ф.1. Р. 1. №19392. С. 154. Рис. 369. Погребение 36.

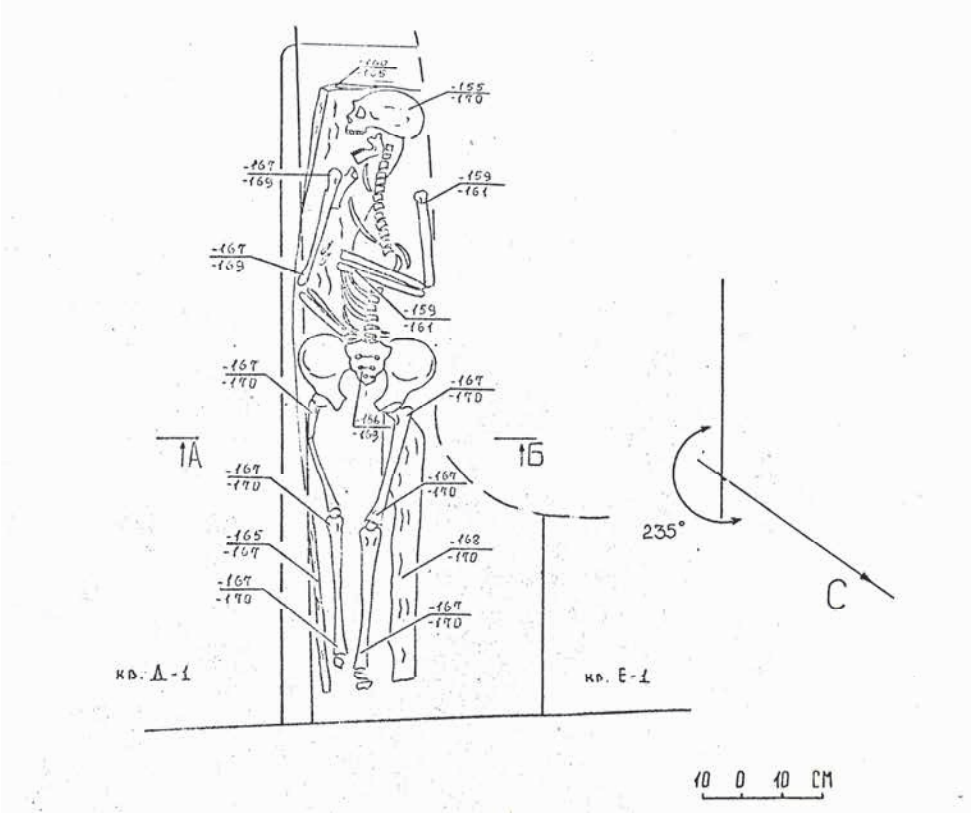

Рис. 16. Новиков А.В., 1995. Отчет об охранных археологических раскопках на Затьмацком посаде г. Твери в 1995 году // Архив ИА РАН. Ф.1. Р. 1. №19392. С. 169. Рис. 388. Погребение 42.



Рис. 17. Новиков А.В., 1995. Отчет об охранных археологических раскопках на Затьмацком посаде г. Твери в 1995 году // Архив ИА РАН. Ф.1. Р. 1. №19392. С. 389. Рис. 332. Погребение 42.

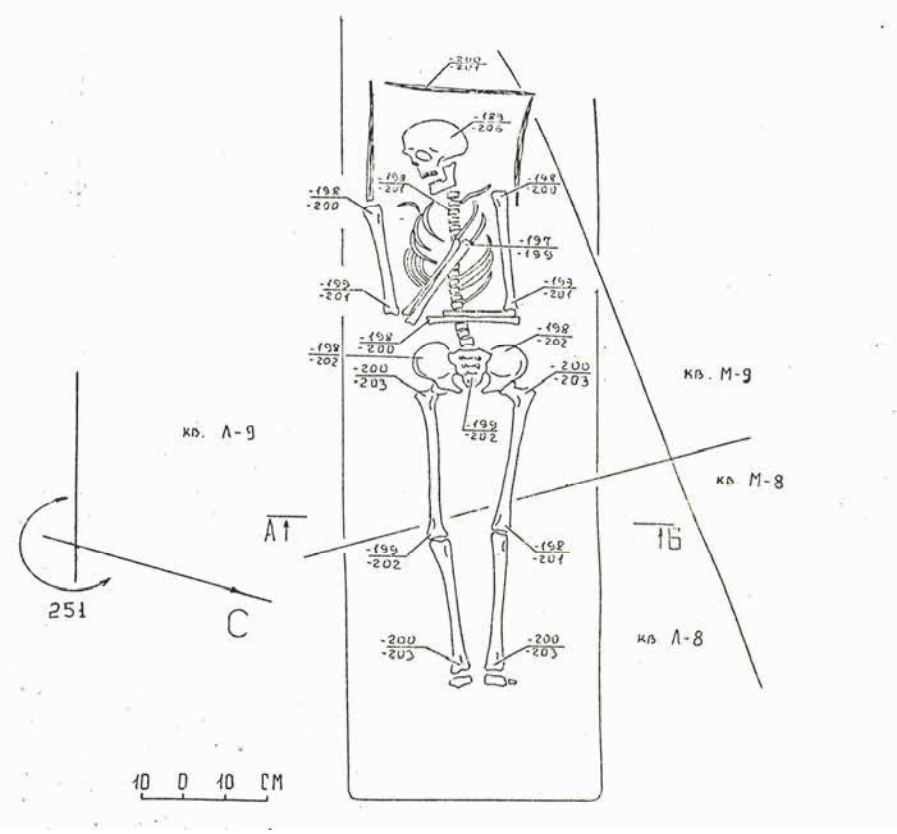

Рис. 18. Новиков А.В., 1995. Отчет об охранных археологических раскопках на Затьмацком посаде г. Твери в 1995 году // Архив ИА РАН. Ф.1. Р. 1. №19392. С. 237. Рис. 474. Погребение 82.



Рис. 19. Новиков А.В., 1995. Отчет об охранных археологических раскопках на Затьмацком посаде г. Твери в 1995 году // Архив ИА РАН. Ф.1. Р. 1. №19392. С. 495. Рис. 332. Погребение 95.

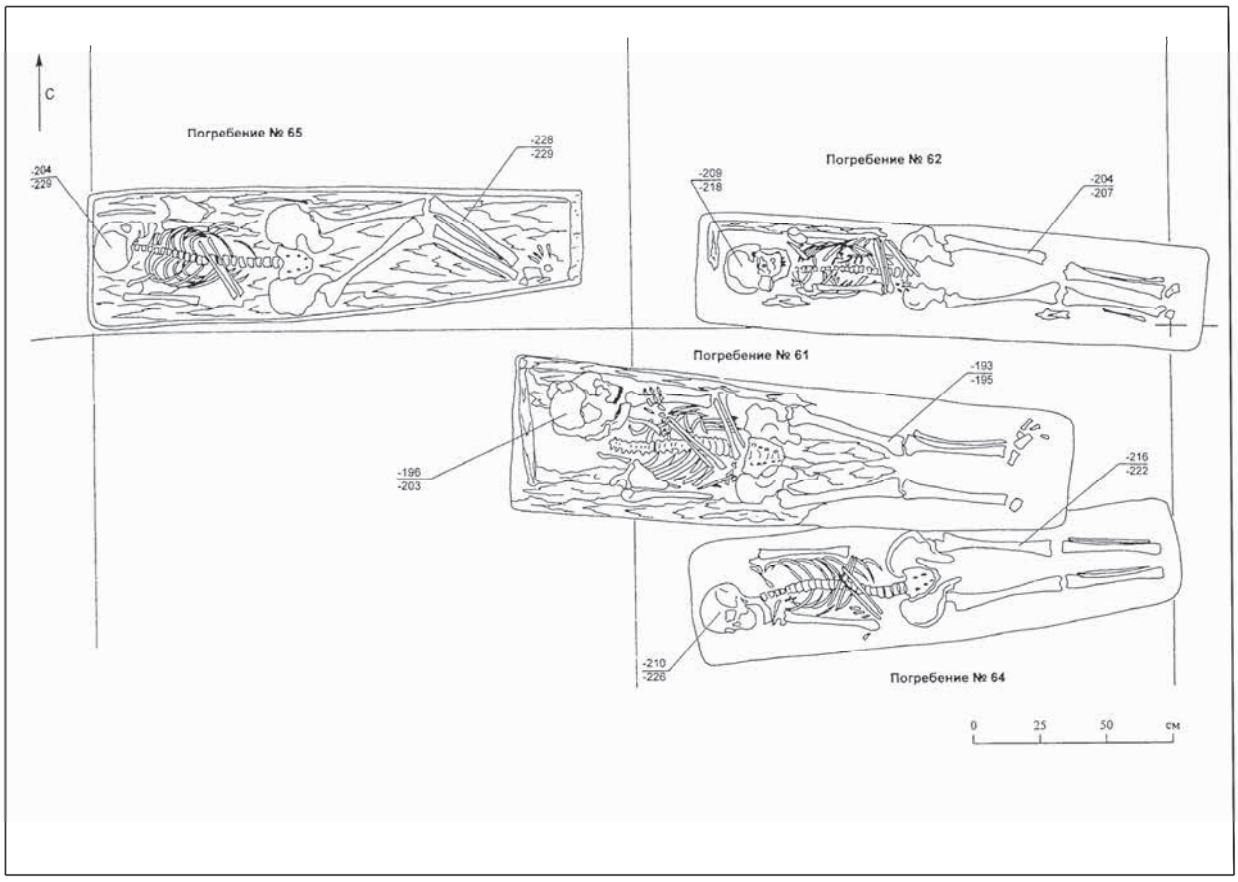

Рис. 20. Некрополь при церкви Жен Мироносиц. Гробы погребений 61, 65 // Нестерова М.Е., Орлова О.А., 2003. К изучению некрополя у церкви Жен Мироносиц в Твери // Тверь, тверская земля и сопредельные территории в эпоху средневековья. Выпуск 5. – Тверь: «Старый город». С.75. Рис. 3.

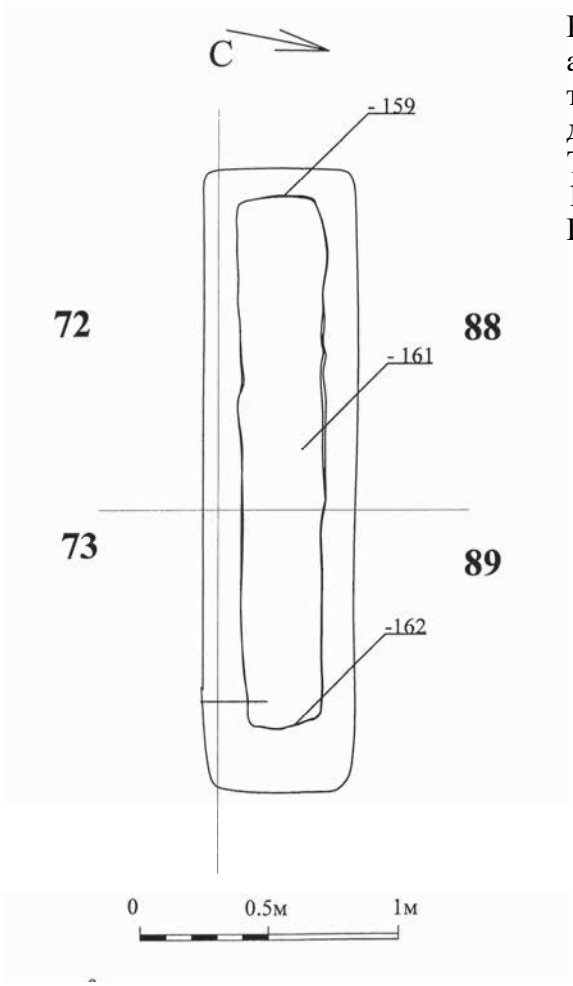

Рис. 21. Василькив П.Н., 2010. Отчет об охранных архитектурно-археологических исследованиях на территории Введенского монастыря (церковь Введения Пресвятой Богородицы в храм) в г. Бежецк Тверской области. Раскоп 1. // Архив ИА РАН. Р-1. №37196. С. 162. Рис. 88.
Погребение 1.

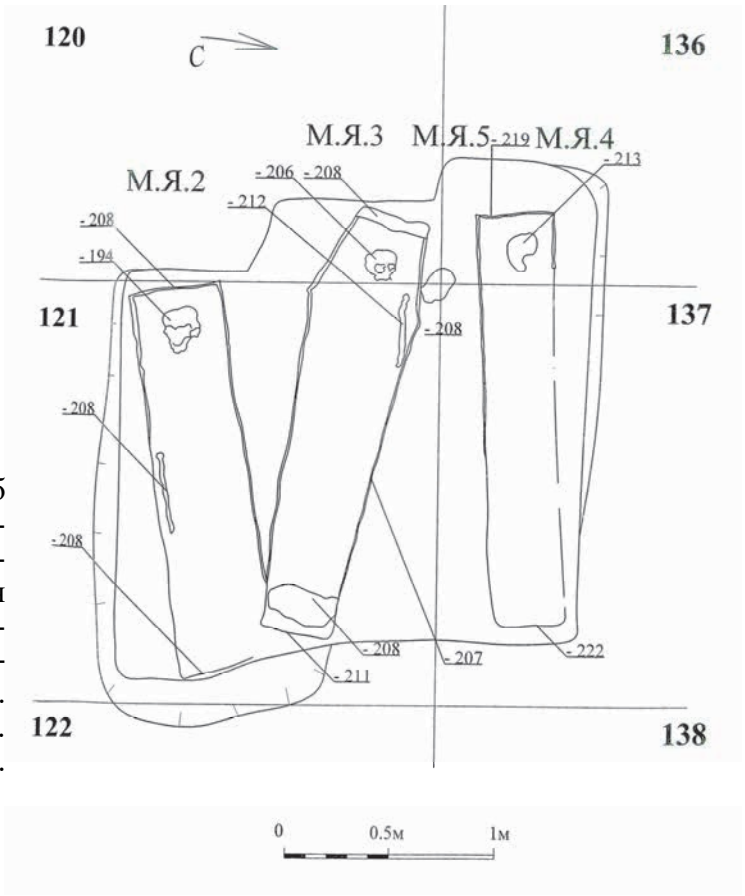

Рис. 22. Василькив П.Н., 2010. Отчет об охранных архитектурно-археологических исследованиях на территории Введенского монастыря (церковь Введения Пресвятой Богородицы в храм) в г. Бежецк Тверской области. Раскоп 1. // Архив ИА РАН. Р-1. №37196. С. 167. Рис. 93.
Погребение 2, 3, 4, 5.



Рис. 23. Василькив П.Н., 2010. Отчет об охранных архитектурно-археологических исследованиях на территории Введенского монастыря (церковь Введения Пресвятой Богородицы в храм) в г. Бежецк Тверской области. Раскоп 1. // Архив ИА РАН. Р-1. №37196. С. 173. Рис. 99. Погребение 2-5.

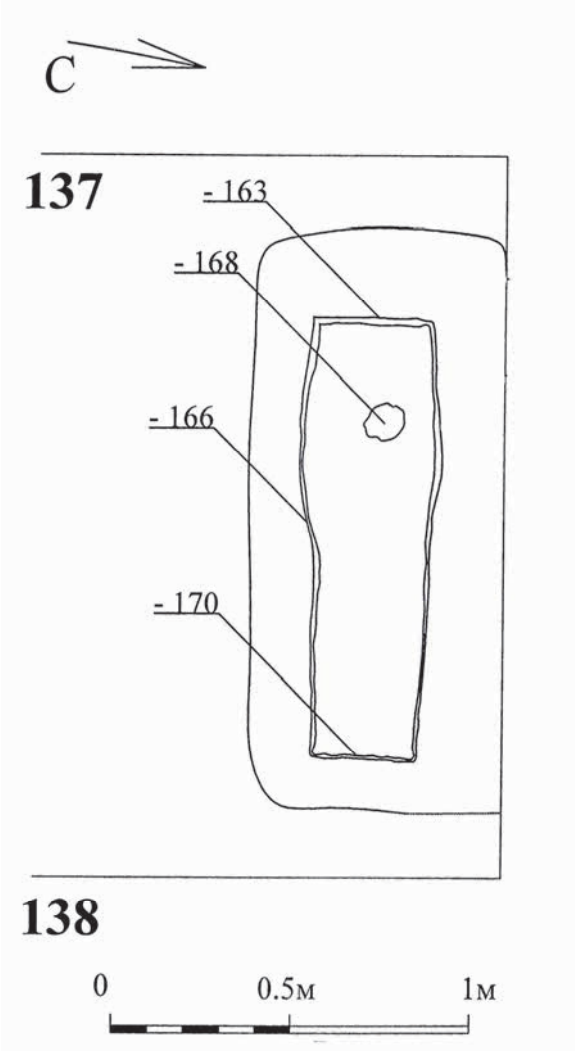

Рис. 24. Василькив П.Н., 2010. Отчет об охранных архитектурно-археологических исследованиях на территории Введенского монастыря (церковь Введения Пресвятой Богородицы в храм) в г. Бежецк Тверской области. Раскоп 1. // Архив ИА РАН. Р-1. №37196. С. 175. Рис. 101. Погребение 6.

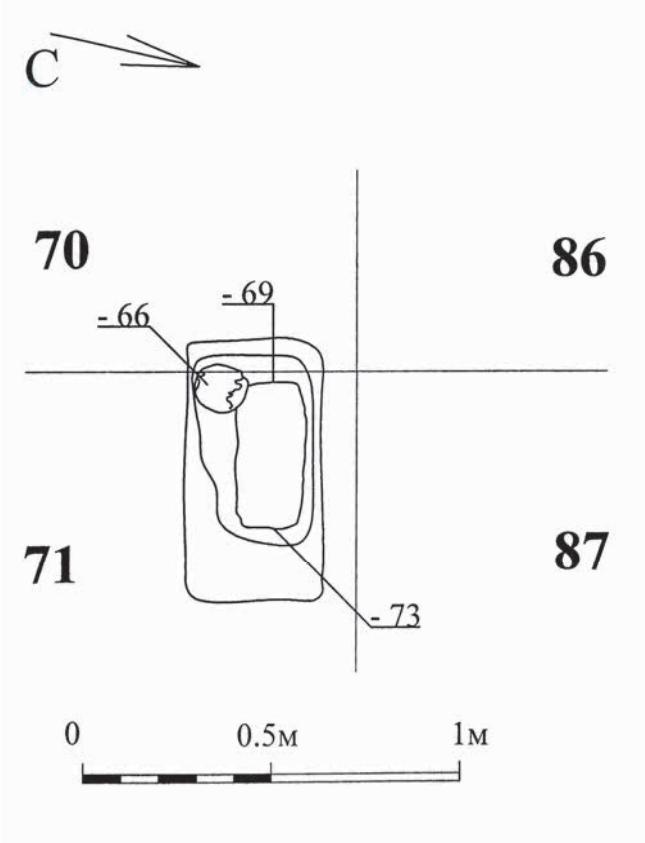

Рис. 25. Василькив П.Н., 2010. Отчет об охранных архитектурно-археологических исследованиях на территории Введенского монастыря (церковь Введения Пресвятой Богородицы в храм) в г. Бежецк Тверской области. Раскоп 1. // Архив ИА РАН. Р-1. №37196. С. 181. Рис. 107.
Погребение 7, 8.



Рис. 26. Василькив П.Н., 2010. Отчет об охранных архитектурно-археологических исследованиях на территории Введенского монастыря (церковь Введения Пресвятой Богородицы в храм) в г. Бежецк Тверской области. Раскоп 1. // Архив ИА РАН. Р-1. №37196. С. 183. Рис. 109. Погребение 7.

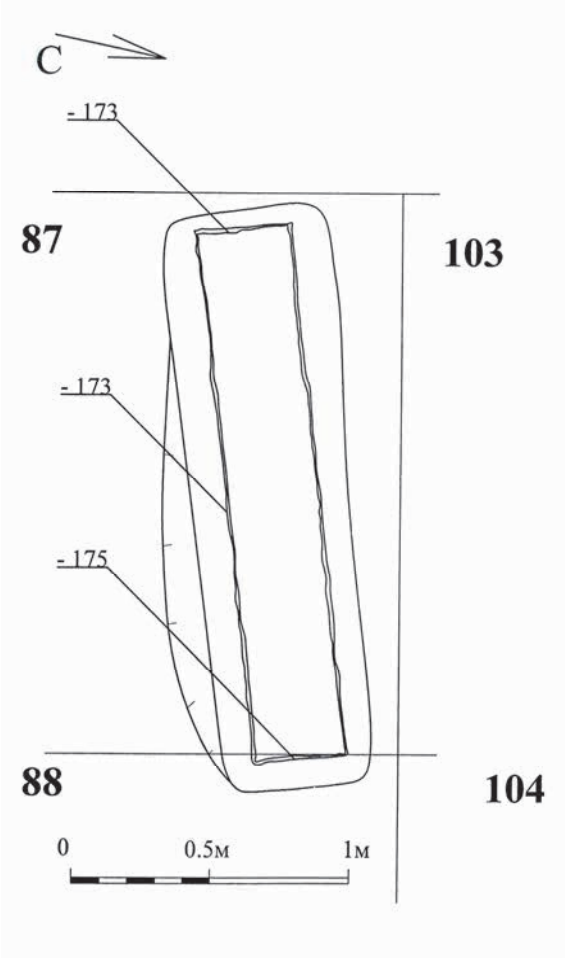

Рис. 27. Василькив П.Н., 2010. Отчет об охранных архитектурно-археологических исследованиях на территории Введенского монастыря (церковь Введения Пресвятой Богородицы в храм) в г. Бежецк Тверской области. Раскоп 1. // Архив ИА РАН. Р-1. №37196. С. 185. Рис. 111.
Погребение 9.

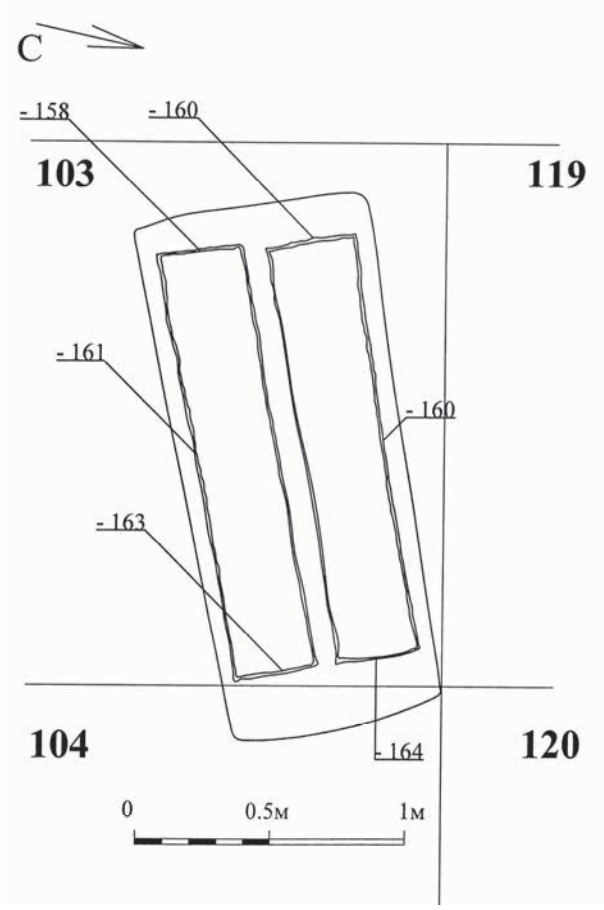

Рис. 28. Василькив П.Н., 2010. Отчет об охранных архитектурно-археологических исследованиях на территории Введенского монастыря (церковь Введения Пресвятой Богородицы в храм) в г. Бежецк Тверской области. Раскоп 1. // Архив ИА РАН. Р-1. №37196. С. 162. Рис. 116.
Погребения 10, 11.

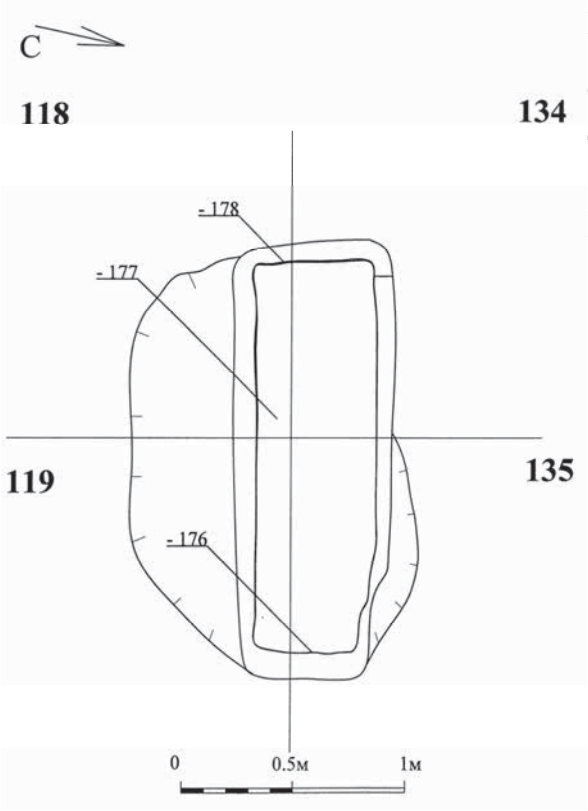

Рис. 29. Василькив П.Н., 2010. Отчет об охранных архитектурно-археологических исследованиях на территории Введенского монастыря (церковь Введения Пресвятой Богородицы в храм) в г. Бежецк Тверской области. Раскоп 1. // Архив ИА РАН. Р-1. №37196. С. 195. Рис. 121.
Погребение 12.

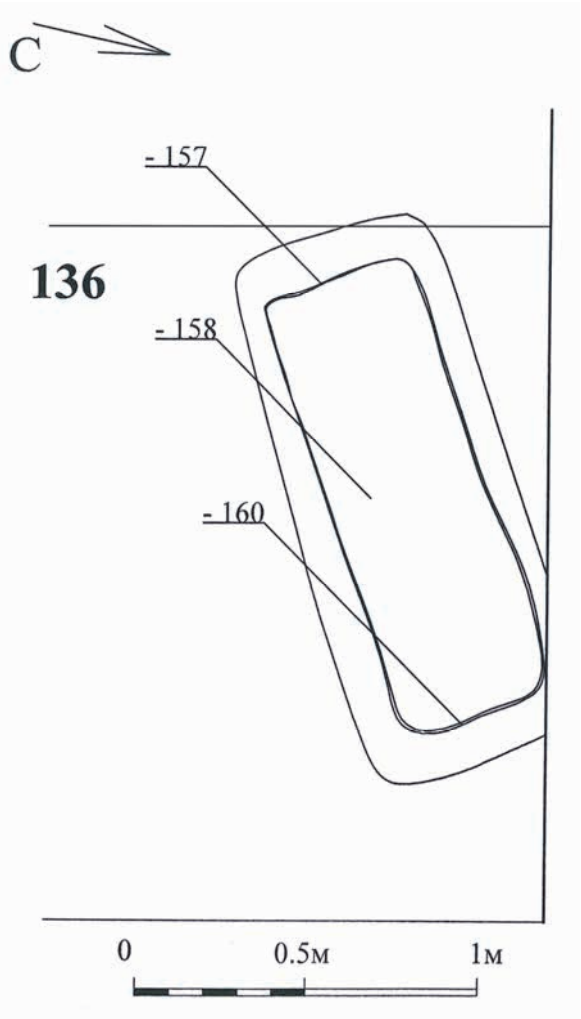

Рис. 30. Василькив П.Н., 2010. Отчет об охранных архитектурно-археологических исследованиях на территории Введенского монастыря (церковь Введения Пресвятой Богородицы в храм) в г. Бежецк Тверской области. Раскоп 1. // Архив ИА РАН. Р-1. №37196. С. 205. Рис. 131.
Погребение 15.

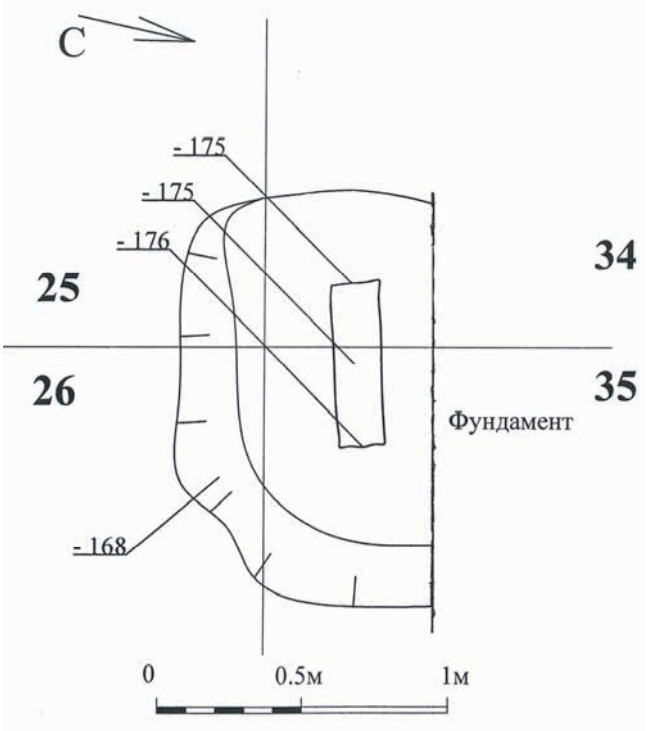

Рис. 31. Василькив П.Н., 2010. Отчет об охранных архитектурно-археологических исследованиях на территории Введенского монастыря (церковь Введения Пресвятой Богородицы в храм) в г. Бежецк Тверской области. Раскоп 1. // Архив ИА РАН. Р-1. №37196. С. 209. Рис. 135.
Погребение 16

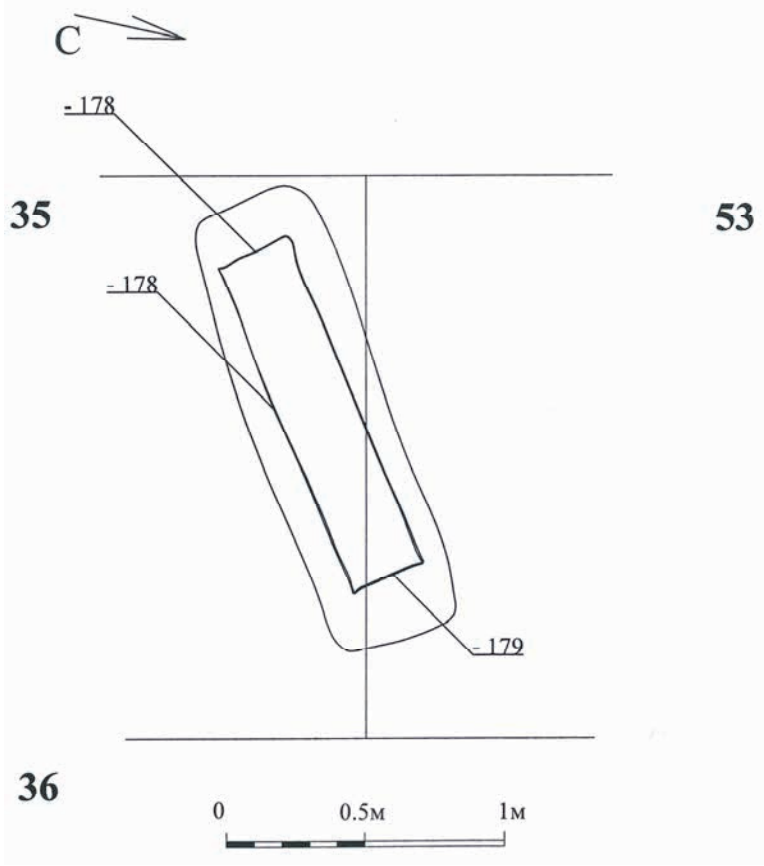

Рис. 32. Василькив П.Н., 2010. Отчет об охранных архитектурно-археологических исследованиях на территории Введенского монастыря (церковь Введения Пресвятой Богородицы в храм) в г. Бежецк Тверской области. Раскоп 1. // Архив ИА РАН. Р-1. №37196. С. 213. Рис. 139.
Погребение 17.

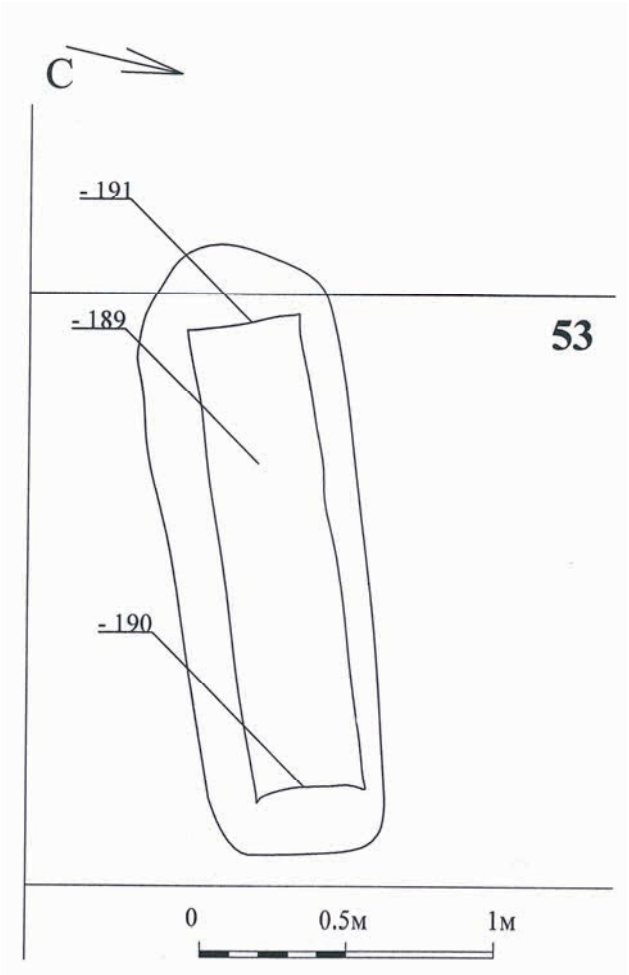

Рис. 33. Василькив П.Н., 2010. Отчет об охранных архитектурно-археологических исследованиях на территории Введенского монастыря (церковь Введения Пресвятой Богородицы в храм) в г. Бежецк Тверской области. Раскоп 1. // Архив ИА РАН. Р-1. №37196. С. 217. Рис. 143.
Погребение 18.

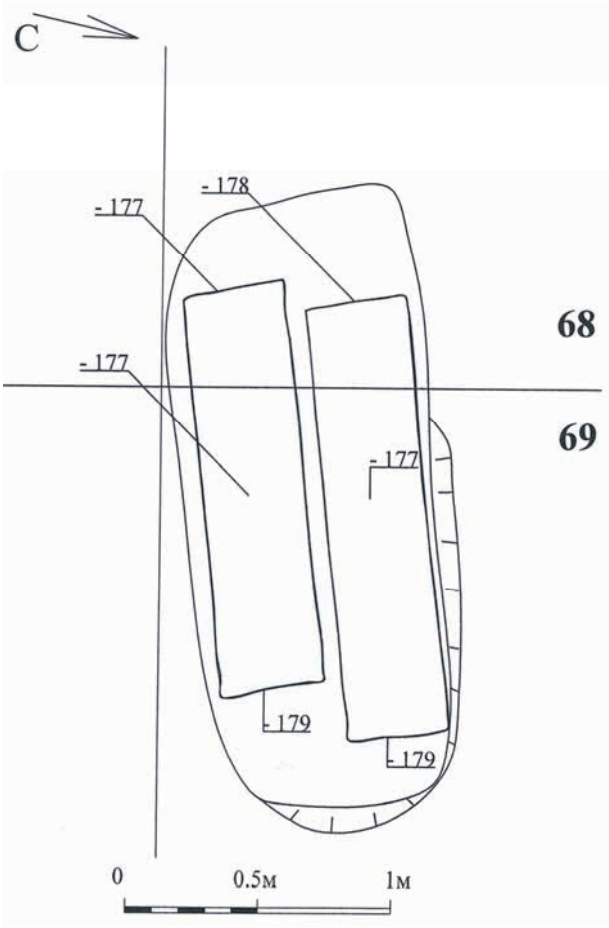

Рис. 34. Василькив П.Н., 2010. Отчет об охранных архитектурно-археологических исследованиях на территории Введенского монастыря (церковь Введения Пресвятой Богородицы в храм) в г. Бежецк Тверской области. Раскоп 1. // Архив ИА РАН. Р-1. №37196. С. 221. Рис. 147.
Погребения 19, 20.



Рис. 35. Василькив П.Н., 2010. Отчет об охранных архитектурно-археологических исследованиях на территории Введенского монастыря (церковь Введения Пресвятой Богородицы в храм) в г. Бежецк Тверской области. Раскоп 1. // Архив ИА РАН. Р-1. №37196. С. 222. Рис. 148.
Погребения 19, 20.

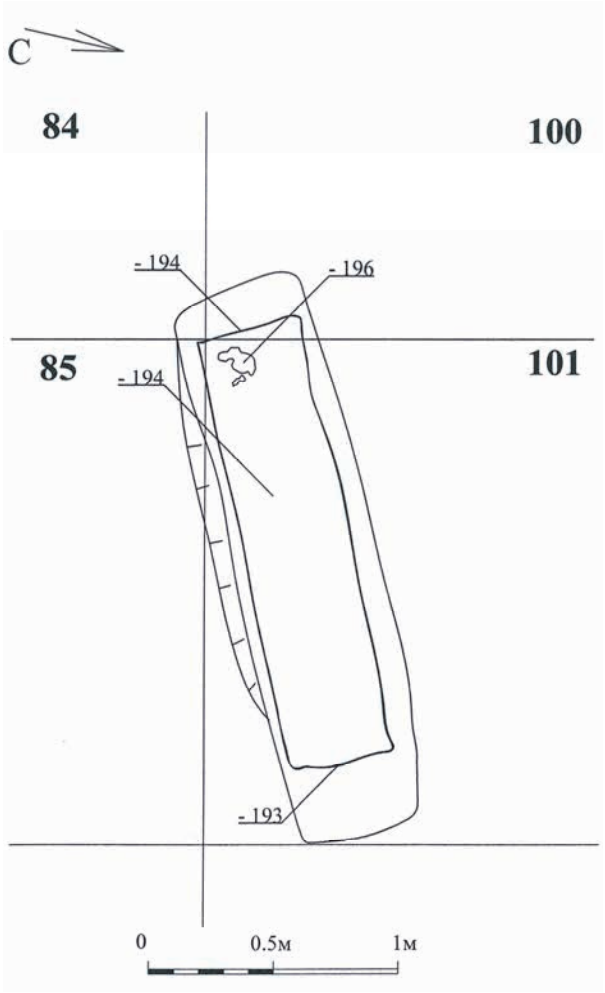

Рис. 36. Василькив П.Н., 2010. Отчет об охранных архитектурно-археологических исследованиях на территории Введенского монастыря (церковь Введения Пресвятой Богородицы в храм) в г. Бежецк Тверской области. Раскоп 1. // Архив ИА РАН. Р-1. №37196. С. 226. Рис. 152.
Погребение 21.



Рис. 37. Василькив П.Н., 2010. Отчет об охранных архитектурно-археологических исследованиях на территории Введенского монастыря (церковь Введения Пресвятой Богородицы в храм) в г. Бежецк Тверской области. Раскоп 1. // Архив ИА РАН. Р-1. №37196. С. 232. Рис. 158.
Погребение 22.

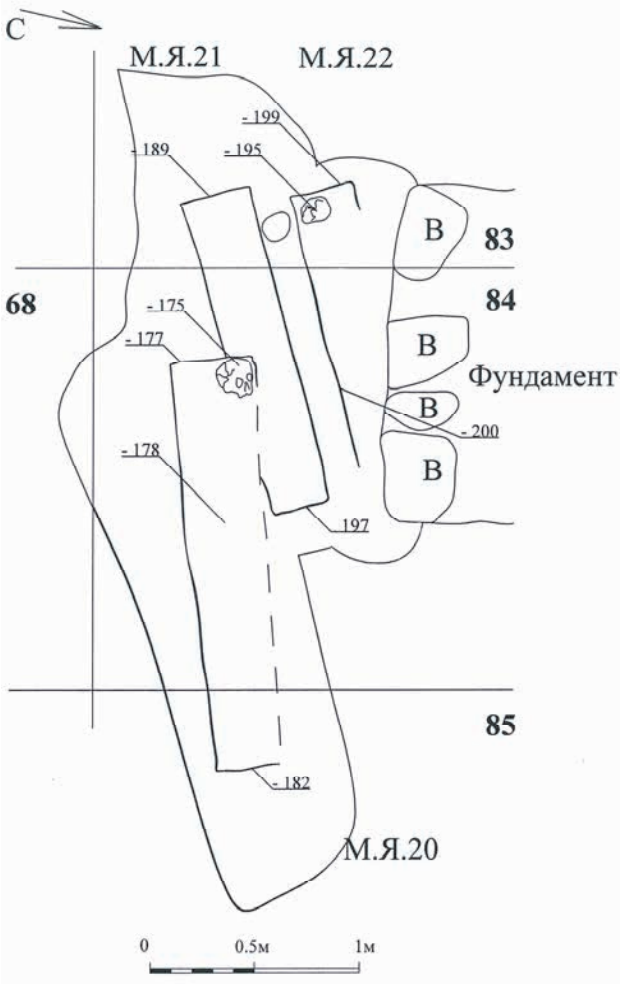

Рис. 38. Василькив П.Н., 2010. Отчет об охранных архитектурно-археологических исследованиях на территории Введенского монастыря (церковь Введения Пресвятой Богородицы в храм) в г. Бежецк Тверской области. Раскоп 1. // Архив ИА РАН. Р-1. №37196. С. 235. Рис. 161.
Погребения 20, 21, 22.



Рис. 39. Василькив П.Н., 2010. Отчет об охранных архитектурно-археологических исследованиях на территории Введенского монастыря (церковь Введения Пресвятой Богородицы в храм) в г. Бежецк Тверской области. Раскоп 1. // Архив ИА РАН. Р-1. №37196. С. 236. Рис. 162.
Погребения 23-25.



Рис. 40. Василькив П.Н., 2010. Отчет об охранных архитектурно-археологических исследованиях на территории Введенского монастыря (церковь Введения Пресвятой Богородицы в храм) в г. Бежецк Тверской области. Раскоп 1. // Архив ИА РАН. Р-1. №37196. С. 239. Рис. 165.
Погребения 24, 25.



Рис. 41. Василькив П.Н., 2010. Отчет об охранных архитектурно-археологических исследованиях на территории Введенского монастыря (церковь Введения Пресвятой Богородицы в храм) в г. Бежецк Тверской области. Раскоп 1. // Архив ИА РАН. Р-1. №37196. С. 241. Рис. 167.
Погребение 25.

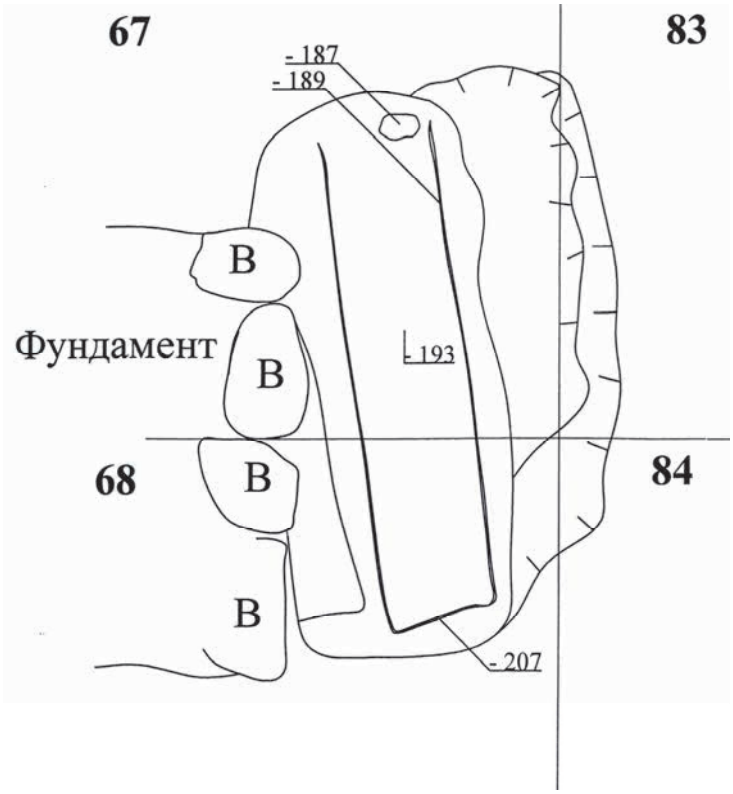

Рис. 42. Василькив П.Н., 2010. Отчет об охранных архитектурно-археологических исследованиях на территории Введенского монастыря (церковь Введения Пресвятой Богородицы в храм) в г. Бежецк Тверской области. Раскоп 1. // Архив ИА РАН. Р-1. №37197. С. 3. Рис. 170.
Погребения 26, 27.



Рис. 43. Василькив П.Н., 2010. Отчет об охранных архитектурно-археологических исследованиях на территории Введенского монастыря (церковь Введения Пресвятой Богородицы в храм) в г. Бежецк Тверской области. Раскоп 1. // Архив ИА РАН. Р-1. №37197. С. 4. Рис. 171.
Погребения 26, 27.

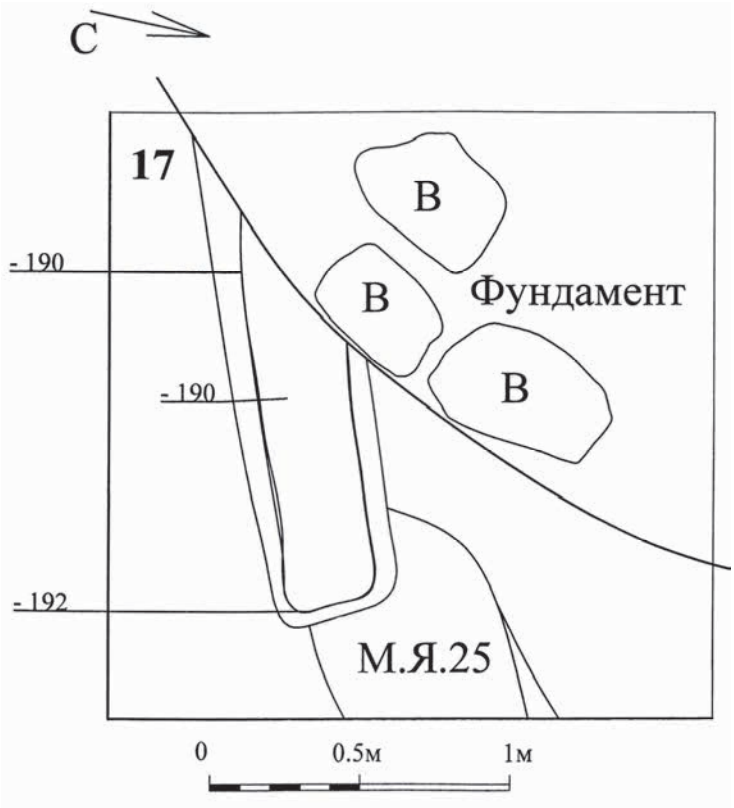

Рис. 44. Василькив П.Н., 2010. Отчет об охранных архитектурно-археологических исследованиях на территории Введенского монастыря (церковь Введения Пресвятой Богородицы в храм) в г. Бежецк Тверской области. Раскоп 1. // Архив ИА РАН. Р-1. №37197. С. 8. Рис. 175. Погребение 28.



Рис. 45. Василькив П.Н., 2010. Отчет об охранных архитектурно-археологических исследованиях на территории Введенского монастыря (церковь Введения Пресвятой Богородицы в храм) в г. Бежецк Тверской области. Раскоп 1. // Архив ИА РАН. Р-1. №37197. С. 14. Рис. 181. Погребение 30.

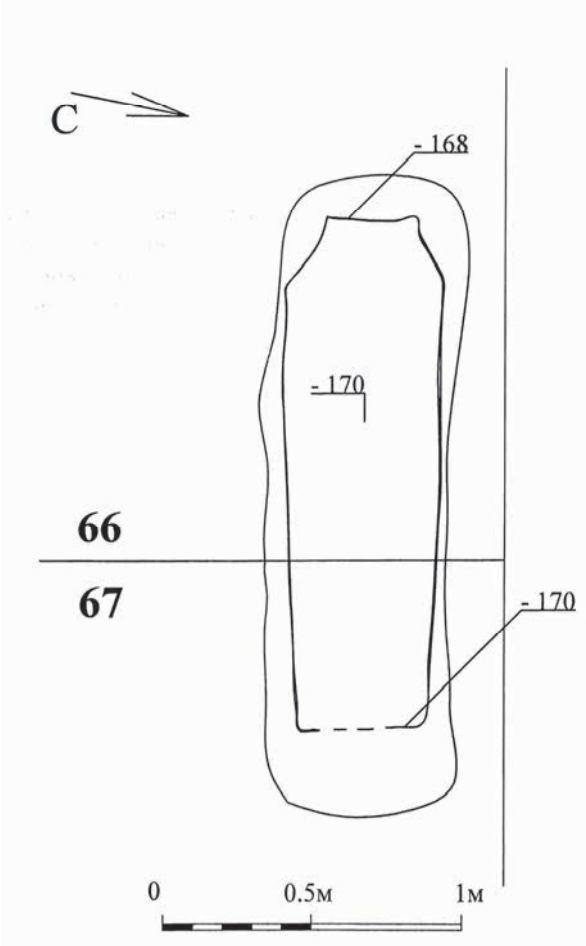

Рис. 46. Василькив П.Н., 2010. Отчет об охранных архитектурно-археологических исследованиях на территории Введенского монастыря (церковь Введения Пресвятой Богородицы в храм) в г. Бежецк Тверской области. Раскоп 1. // Архив ИА РАН. Р-1. №37197. С. 20. Рис. 187. Погребение 31.



Рис. 47. Василькив П.Н., 2010. Отчет об охранных архитектурно-археологических исследованиях на территории Введенского монастыря (церковь Введения Пресвятой Богородицы в храм) в г. Бежецк Тверской области. Раскоп 1. // Архив ИА РАН. Р-1. №37197. С. 23. Рис. 190. Погребение 31.

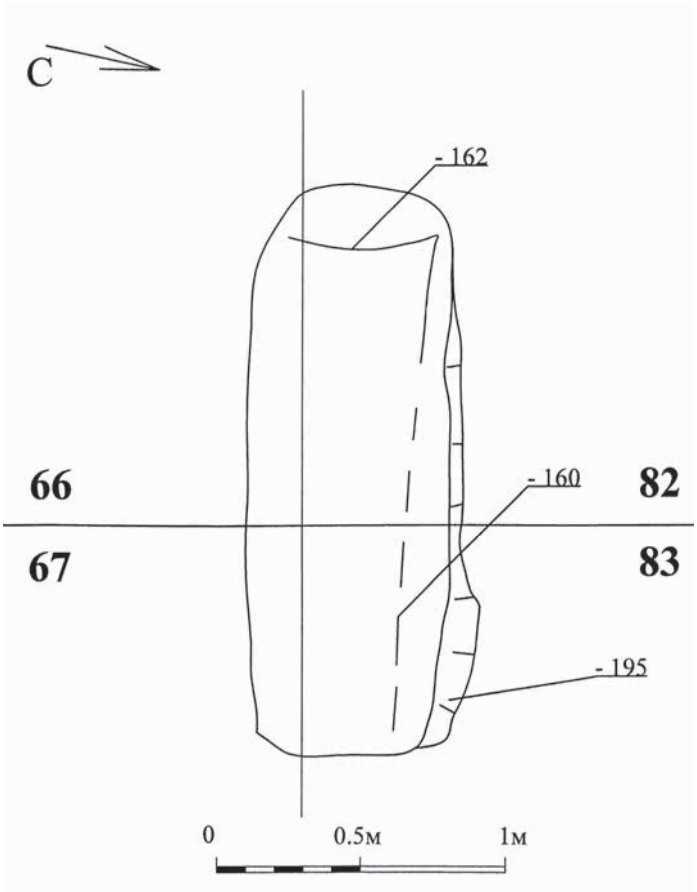

Рис. 48. Василькив П.Н., 2010. Отчет об охранных архитектурно-археологических исследованиях на территории Введенского монастыря (церковь Введения Пресвятой Богородицы в храм) в г. Бежецк Тверской области. Раскоп 1. // Архив ИА РАН. Р-1. №37197. С. 25. Рис. 192. Погребение 32.

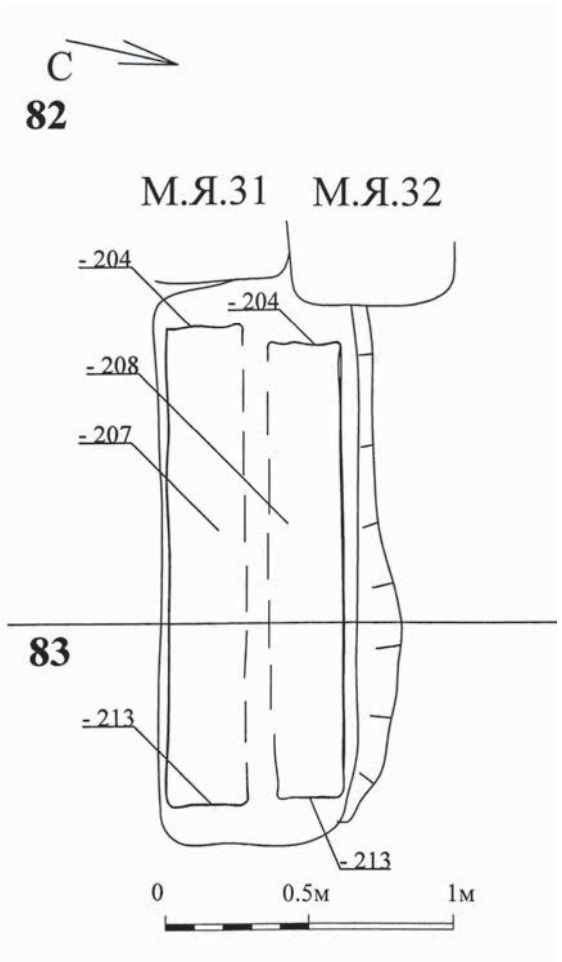

Рис. 49. Василькив П.Н., 2010. Отчет об охранных архитектурно-археологических исследованиях на территории Введенского монастыря (церковь Введения Пресвятой Богородицы в храм) в г. Бежецк Тверской области. Раскоп 1. // Архив ИА РАН. Р-1. №37197. С. 29. Рис. 196. Погребения 33, 34.



Рис. 50. Василькив П.Н., 2010. Отчет об охранных архитектурно-археологических исследованиях на территории Введенского монастыря (церковь Введения Пресвятой Богородицы в храм) в г. Бежецк Тверской области. Раскоп 1. // Архив ИА РАН. Р-1. №37197. С. 31. Рис. 198. Погребения 33, 34.

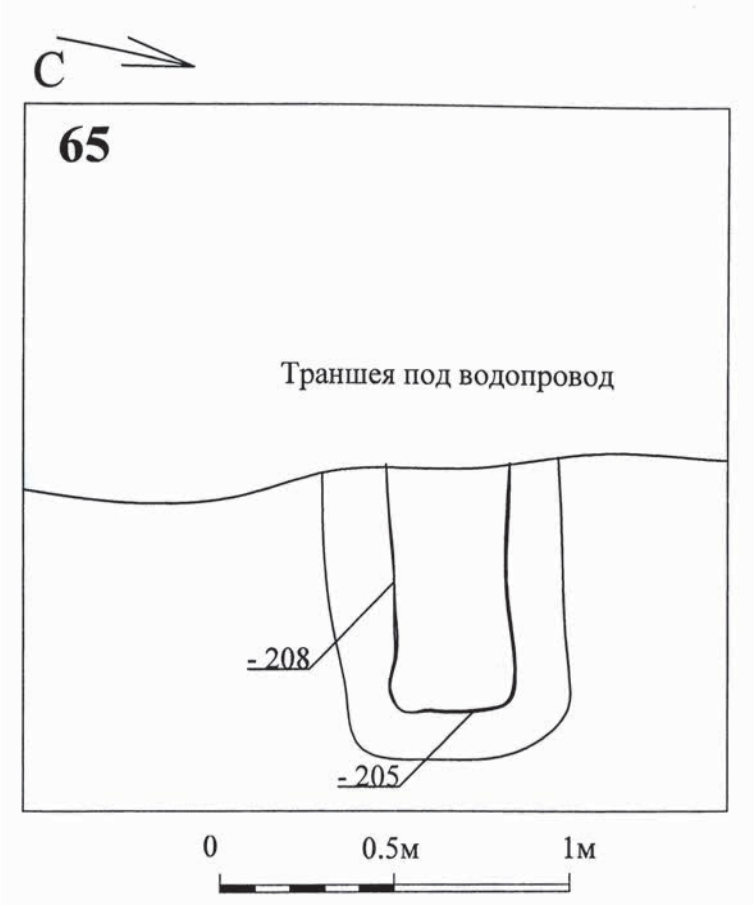

Рис. 51. Василькив П.Н., 2010. Отчет об охранных архитектурно-археологических исследованиях на территории Введенского монастыря (церковь Введения Пресвятой Богородицы в храм) в г. Бежецк Тверской области. Раскоп 1. // Архив ИА РАН. Р-1. №37197. С. 34. Рис. 201. Погребение 35.



Рис. 52. Василькив П.Н., 2010. Отчет об охранных архитектурно-археологических исследованиях на территории Введенского монастыря (церковь Введения Пресвятой Богородицы в храм) в г. Бежецк Тверской области. Раскоп 1. // Архив ИА РАН. Р-1. №37197. С. 35. Рис. 202. Погребение 35.

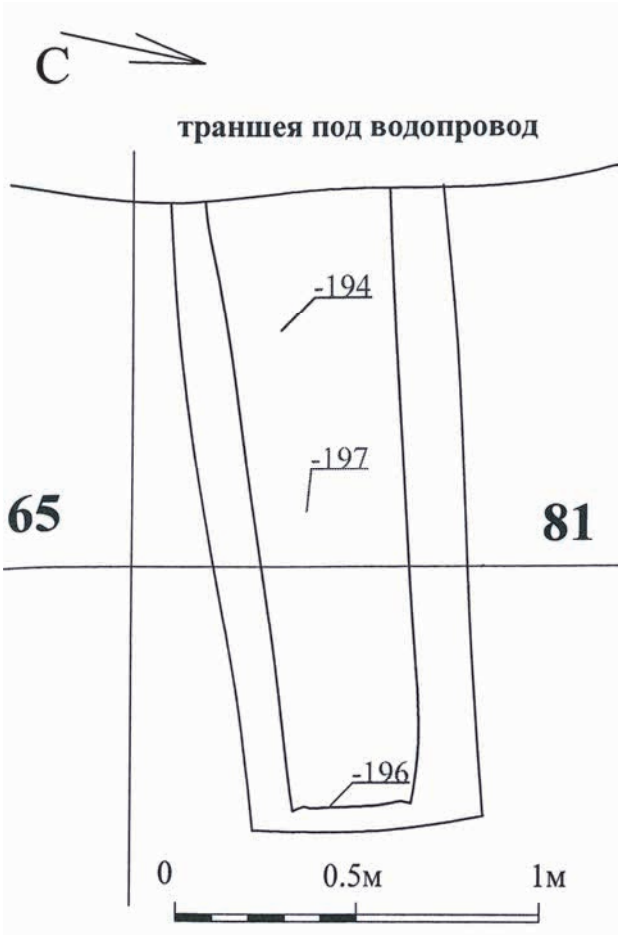

Рис. 53. Василькив П.Н., 2010. Отчет об охранных архитектурно-археологических исследованиях на территории Введенского монастыря (церковь Введения Пресвятой Богородицы в храм) в г. Бежецк Тверской области. Раскоп 1. // Архив ИА РАН. Р-1. №37197. С. 40. Рис. 207. Погребение 36



Рис. 54. Василькив П.Н., 2010. Отчет об охранных архитектурно-археологических исследованиях на территории Введенского монастыря (церковь Введения Пресвятой Богородицы в храм) в г. Бежецк Тверской области. Раскоп 1. // Архив ИА РАН. Р-1. №37197. С. 46. Рис. 213.
Погребение 37.

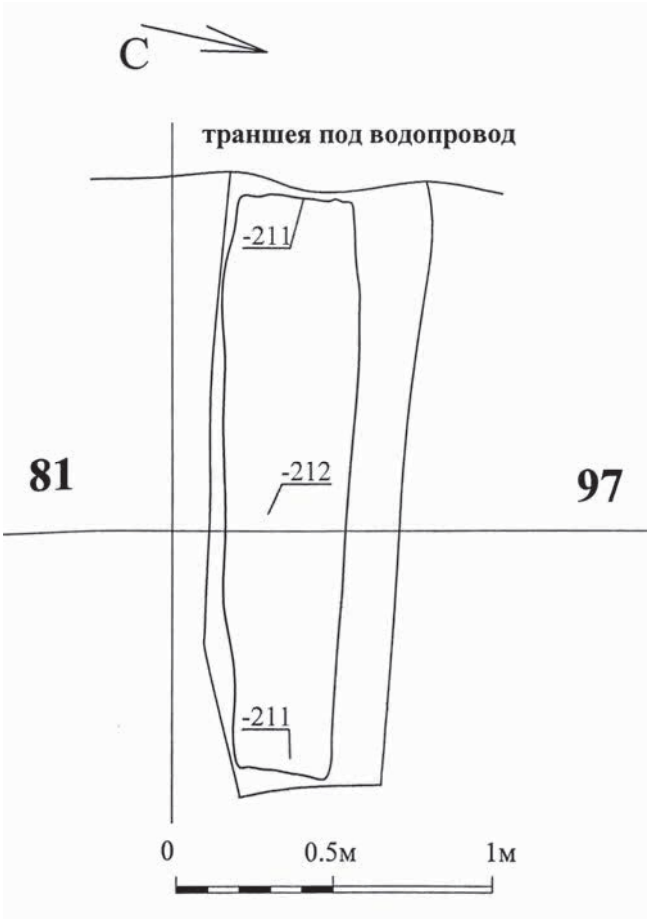

Рис. 55. Василькив П.Н., 2010. Отчет об охранных архитектурно-археологических исследованиях на территории Введенского монастыря (церковь Введения Пресвятой Богородицы в храм) в г. Бежецк Тверской области. Раскоп 1. // Архив ИА РАН. Р-1. №37197. С. 50. Рис. 217.
Погребение 38.



Рис. 56. Василькив П.Н., 2010. Отчет об охранных архитектурно-археологических исследованиях на территории Введенского монастыря (церковь Введения Пресвятой Богородицы в храм) в г. Бежецк Тверской области. Раскоп 1. // Архив ИА РАН. Р-1. №37197. С. 51. Рис. 218.
Погребение 38.

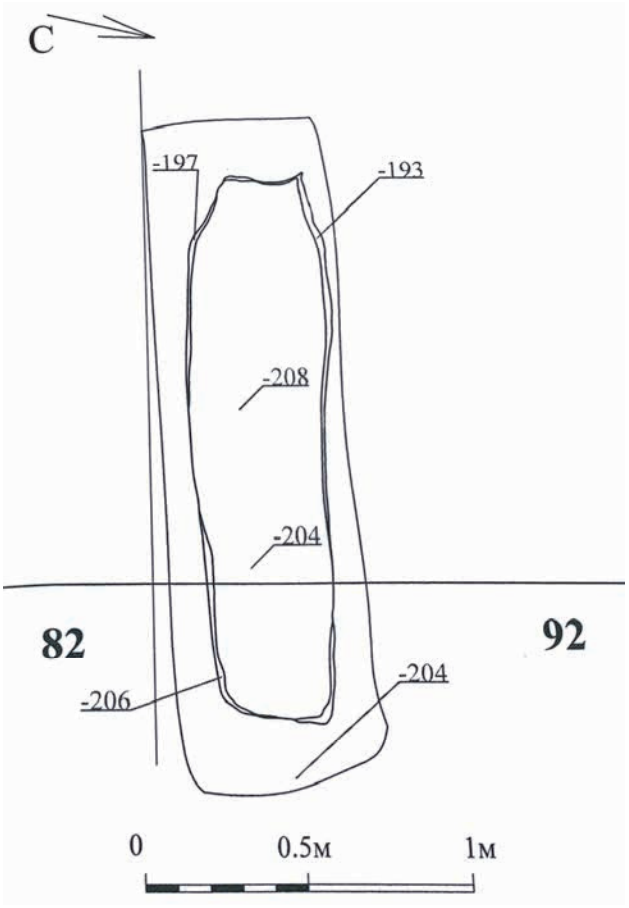

Рис. 57. Василькив П.Н., 2010. Отчет об охранных архитектурно-археологических исследованиях на территории Введенского монастыря (церковь Введения Пресвятой Богородицы в храм) в г. Бежецк Тверской области. Раскоп 1. // Архив ИА РАН. Р-1. №37197. С. 56. Рис. 223.
Погребение 39.



Рис. 58. Василькив П.Н., 2010. Отчет об охранных архитектурно-археологических исследованиях на территории Введенского монастыря (церковь Введения Пресвятой Богородицы в храм) в г. Бежецк Тверской области. Раскоп 1. // Архив ИА РАН. Р-1. №37197. С. 57. Рис. 224. Погребение 39.



Рис. 59. Василькив П.Н., 2010. Отчет об охранных архитектурно-археологических исследованиях на территории Введенского монастыря (церковь Введения Пресвятой Богородицы в храм) в г. Бежецк Тверской области. Раскоп 1. // Архив ИА РАН. Р-1. №37197. С. 59. Рис. 225. Погребение 39.

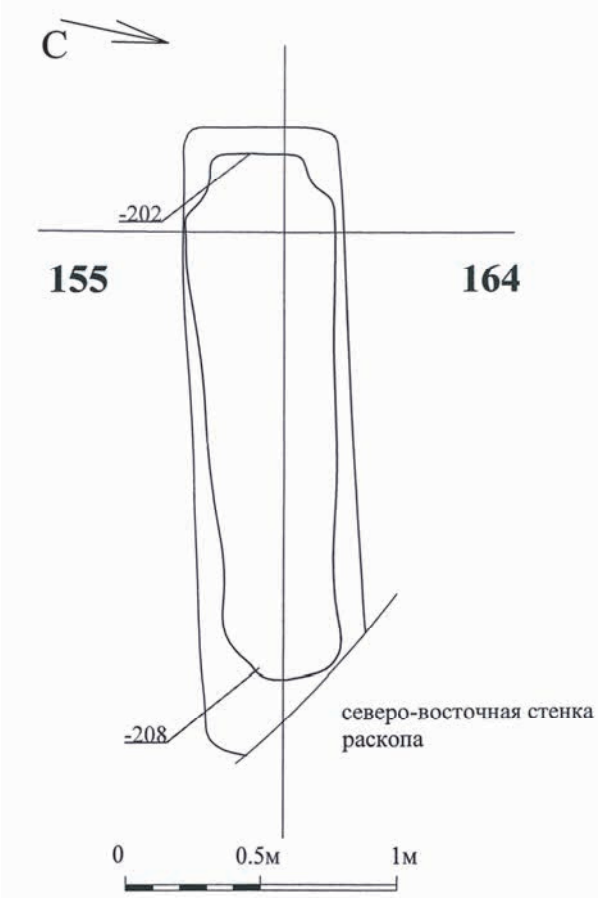

Рис. 60. Василькив П.Н., 2010. Отчет об охранных архитектурно-археологических исследованиях на территории Введенского монастыря (церковь Введения Пресвятой Богородицы в храм) в г. Бежецк Тверской области. Раскоп 1. // Архив ИА РАН. Р-1. №37197. С. 65. Рис. 232. Погребение 43.



Рис. 61. Василькив П.Н., 2010. Отчет об охранных архитектурно-археологических исследованиях на территории Введенского монастыря (церковь Введения Пресвятой Богородицы в храм) в г. Бежецк Тверской области. Раскоп 1. // Архив ИА РАН. Р-1. №37197. С. 68. Рис. 235. Погребение 43.

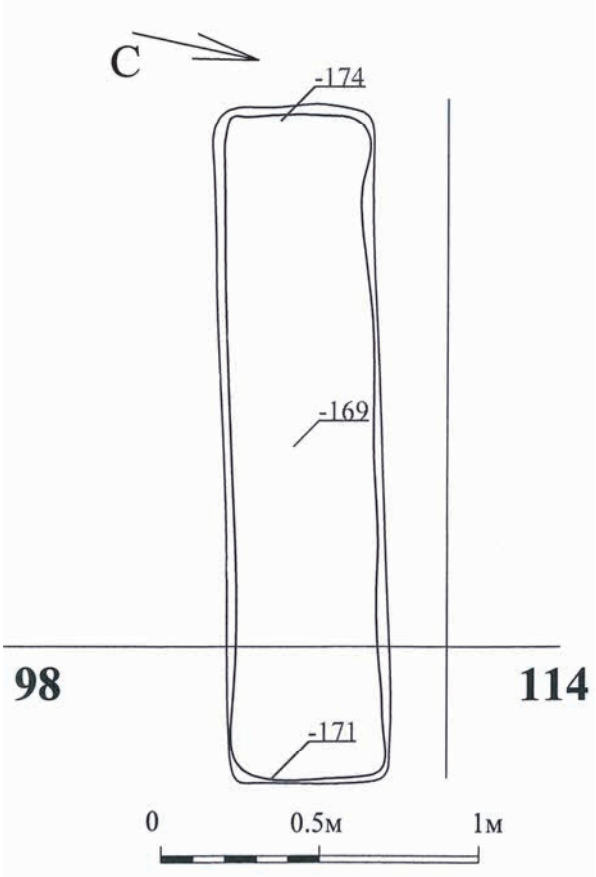

Рис. 62. Василькив П.Н., 2010. Отчет об охранных архитектурно-археологических исследованиях на территории Введенского монастыря (церковь Введения Пресвятой Богородицы в храм) в г. Бежецк Тверской области. Раскоп 1. // Архив ИА РАН. Р-1. №37197. С. 73. Рис. 240. Погребение 35.

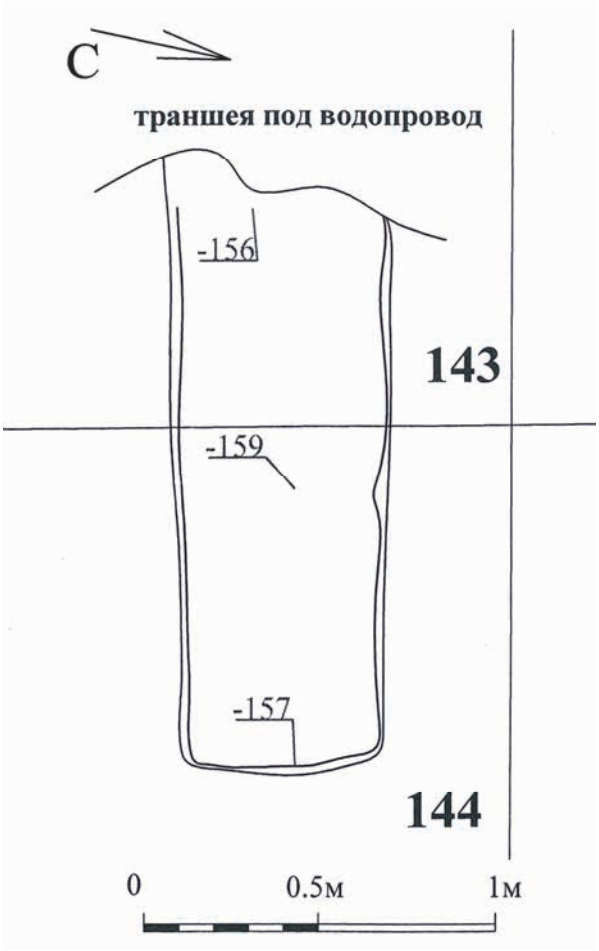

Рис. 63. Василькив П.Н., 2010. Отчет об охранных архитектурно-археологических исследованиях на территории Введенского монастыря (церковь Введения Пресвятой Богородицы в храм) в г. Бежецк Тверской области. Раскоп 1. // Архив ИА РАН. Р-1. №37197. С. 79. Рис. 246. Погребение 46.

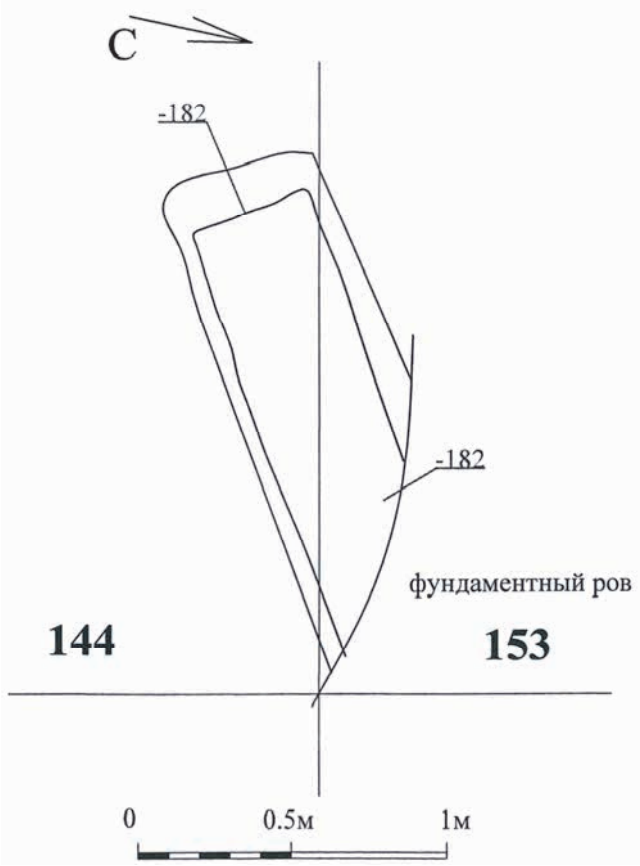

Рис. 64. Василькив П.Н., 2010. Отчет об охранных архитектурно-археологических исследованиях на территории Введенского монастыря (церковь Введения Пресвятой Богородицы в храм) в г. Бежецк Тверской области. Раскоп 1. // Архив ИА РАН. Р-1. №37197. С. 84. Рис. 251.
Погребение 47.



Рис. 65. Василькив П.Н., 2010. Отчет об охранных архитектурно-археологических исследованиях на территории Введенского монастыря (церковь Введения Пресвятой Богородицы в храм) в г. Бежецк Тверской области. Раскоп 1. // Архив ИА РАН. Р-1. №37197. С. 85. Рис. 252.
Погребение 47.



Рис. 66. Василькив П.Н., 2010. Отчет об охранных архитектурно-археологических исследованиях на территории Введенского монастыря (церковь Введения Пресвятой Богородицы в храм) в г. Бежецк Тверской области. Раскоп 1. // Архив ИА РАН. Р-1. №37197. С. 88. Рис. 257. Погребение 48.

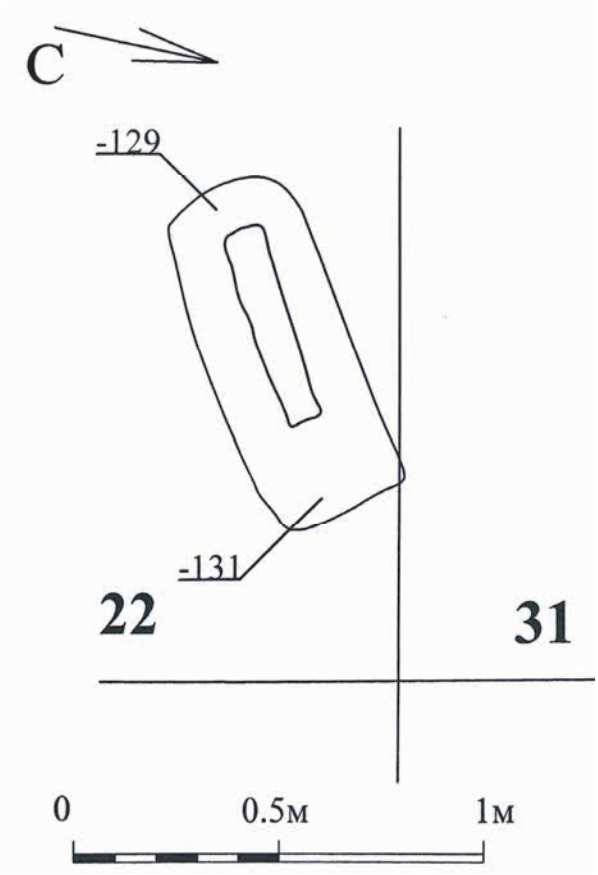

Рис. 67. Василькив П.Н., 2010. Отчет об охранных архитектурно-археологических исследованиях на территории Введенского монастыря (церковь Введения Пресвятой Богородицы в храм) в г. Бежецк Тверской области. Раскоп 1. // Архив ИА РАН. Р-1. №37197. С. 96. Рис. 266. Погребение 51.

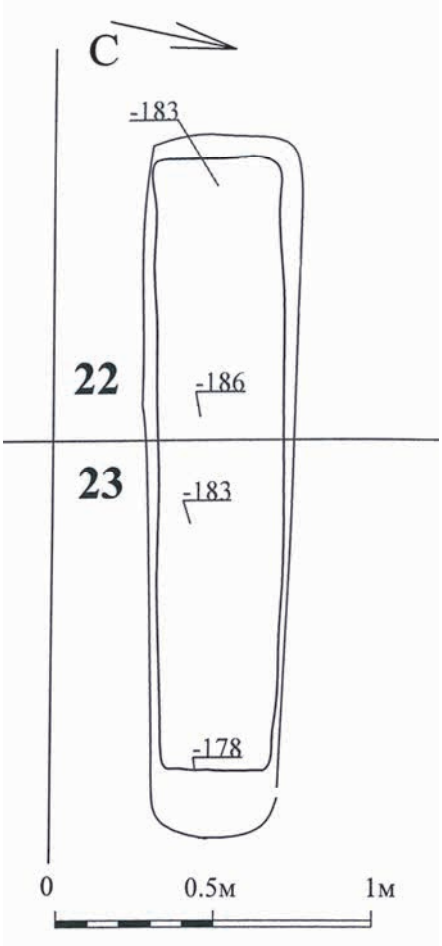

Рис. 68. Василькив П.Н., 2010. Отчет об охранных архитектурно-археологических исследованиях на территории Введенского монастыря (церковь Введения Пресвятой Богородицы в храм) в г. Бежецк Тверской области. Раскоп 1. // Архив ИА РАН. Р-1. №37197. С. 117. Рис. 287.
Погребение 59.



Рис. 69. Василькив П.Н., 2010. Отчет об охранных архитектурно-археологических исследованиях на территории Введенского монастыря (церковь Введения Пресвятой Богородицы в храм) в г. Бежецк Тверской области. Раскоп 1. // Архив ИА РАН. Р-1. №37197. С. 118. Рис. 288.
Погребение 59.

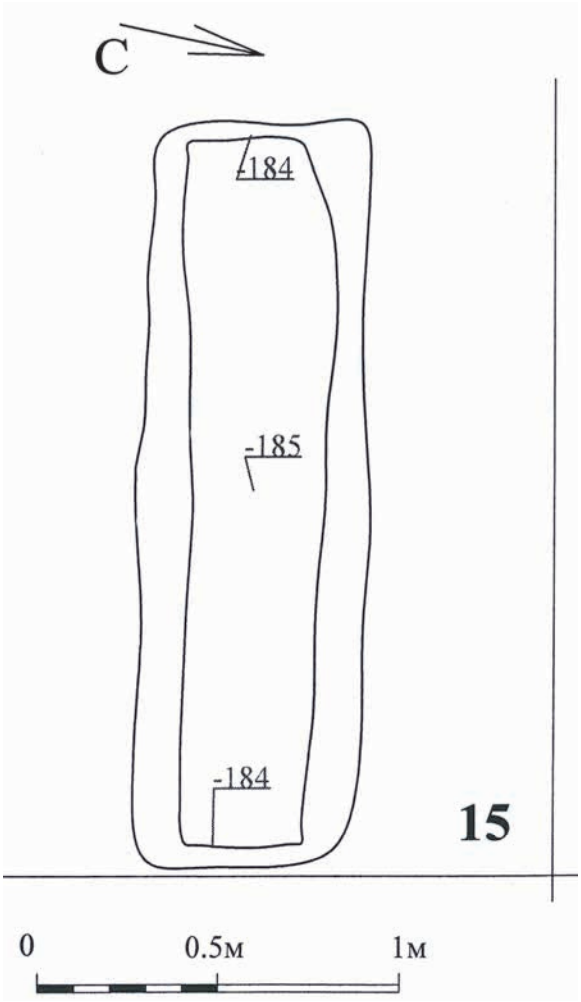

Рис. 70. Василькив П.Н., 2010. Отчет об охранных архитектурно-археологических исследованиях на территории Введенского монастыря (церковь Введения Пресвятой Богородицы в храм) в г. Бежецк Тверской области. Раскоп 1. // Архив ИА РАН. Р-1. №37197.
С. 122. Рис. 292.
Погребение 60.

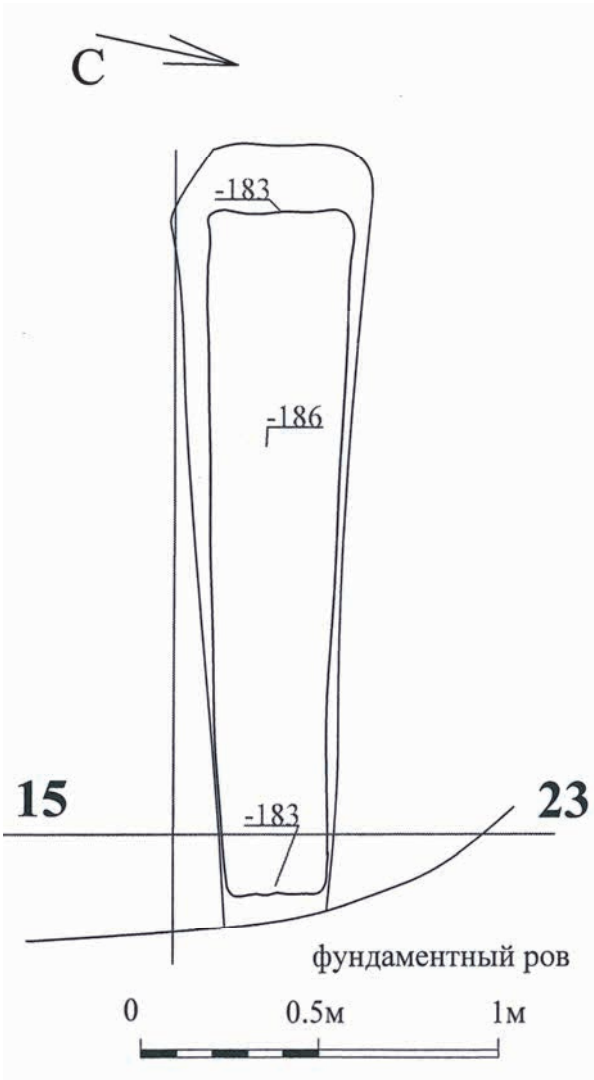

Рис. 71. Василькив П.Н., 2010. Отчет об охранных архитектурно-археологических исследованиях на территории Введенского монастыря (церковь Введения Пресвятой Богородицы в храм) в г. Бежецк Тверской области. Раскоп 1. // Архив ИА РАН. Р-1. №37197. С. 3. Рис. 297.
Погребение 61.

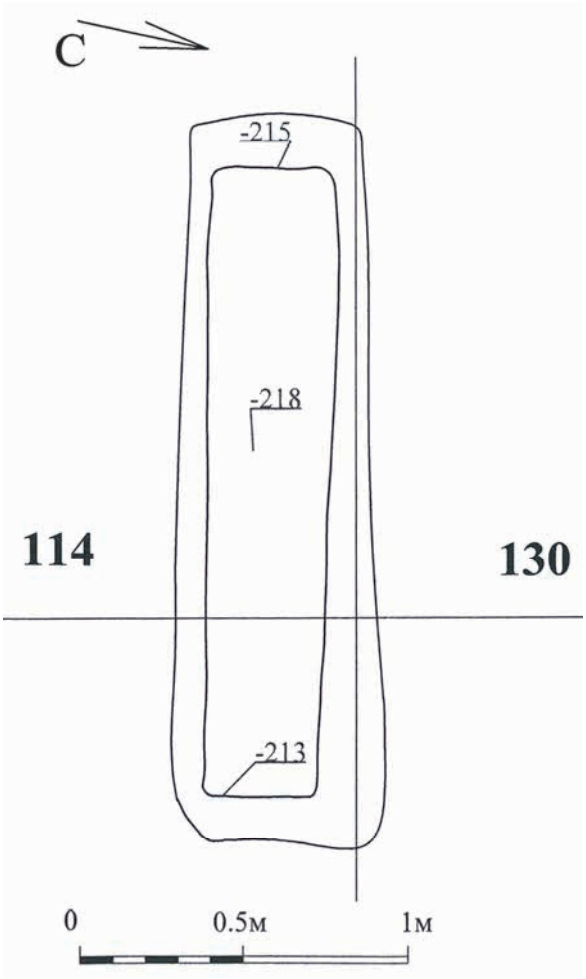

Рис. 72. Василькив П.Н., 2010. Отчет об охранных архитектурно-археологических исследованиях на территории Введенского монастыря (церковь Введения Пресвятой Богородицы в храм) в г. Бежецк Тверской области. Раскоп 1. // Архив ИА РАН. Р-1. №37197. С. 147. Рис. 317.
Погребение 68.

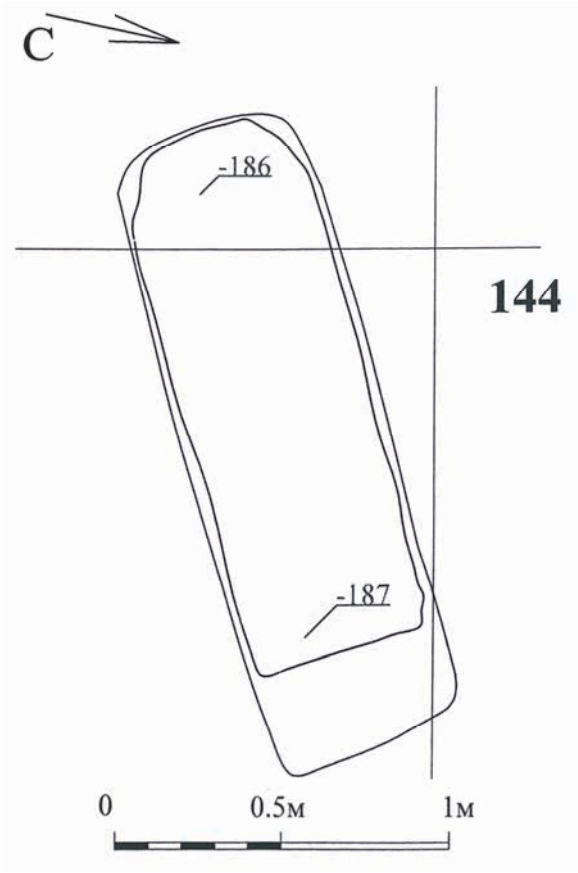

Рис. 73. Василькив П.Н., 2010. Отчет об охранных архитектурно-археологических исследованиях на территории Введенского монастыря (церковь Введения Пресвятой Богородицы в храм) в г. Бежецк Тверской области. Раскоп 1. // Архив ИА РАН. Р-1. №37197. С. 160. Рис. 330.
Погребение 72.



Рис. 74. Василькив П.Н., 2010. Отчет об охранных архитектурно-археологических исследованиях на территории Введенского монастыря (церковь Введения Пресвятой Богородицы в храм) в г. Бежецк Тверской области. Раскоп 1. // Архив ИА РАН. Р-1. №37197. С. 162. Рис. 332.
Погребение 72.

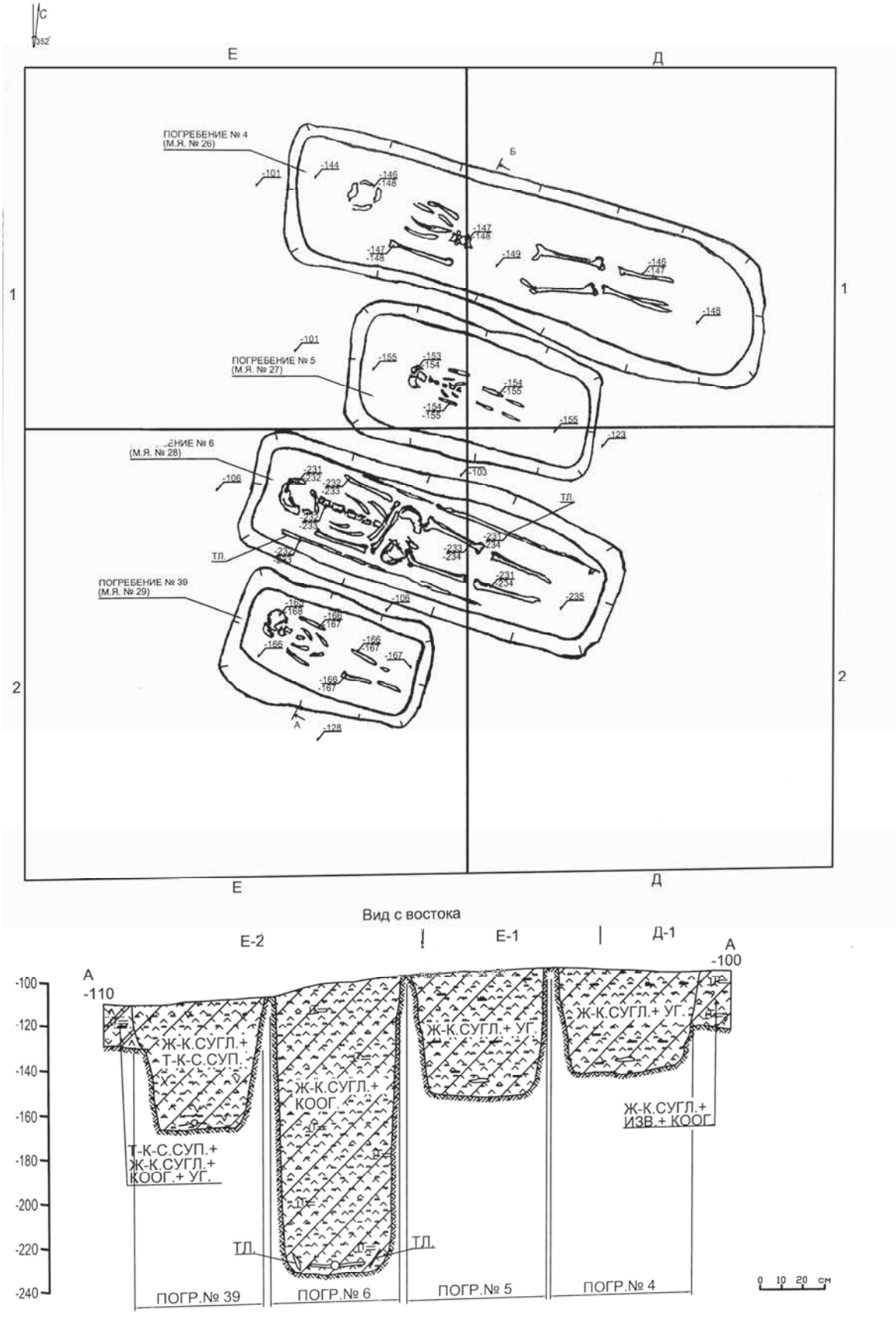

Рис. 75. Иванова А.Б., 2003. Отчет об охранных археологических исследованиях на территории посада г. Кашина Тверской области в 2002 году //
Архив ИА РАН. Ф. 1. Р. 1. №27439. С. 86. Рис. 97. Погребения 4, 5, 6, 39.

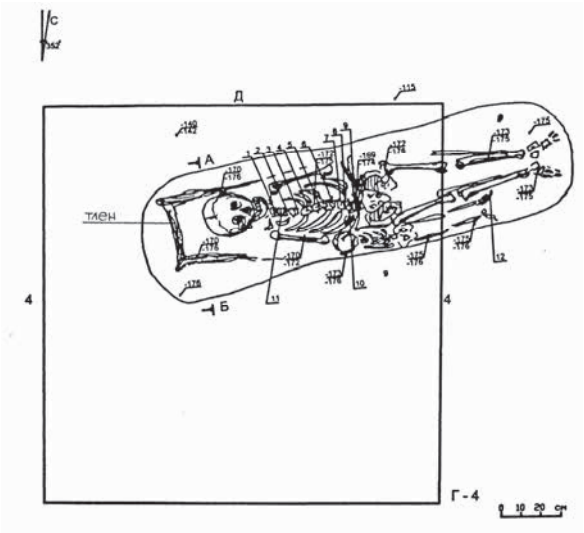

Рис. 76. Иванова А.Б., 2003. Отчет об охранных археологических исследованиях на территории посада г. Кашина Тверской области в 2002 году // Архив ИА РАН. Ф. 1. Р. 1. №27439. С. 98. Рис. 109.
Погребения 13, 13а.

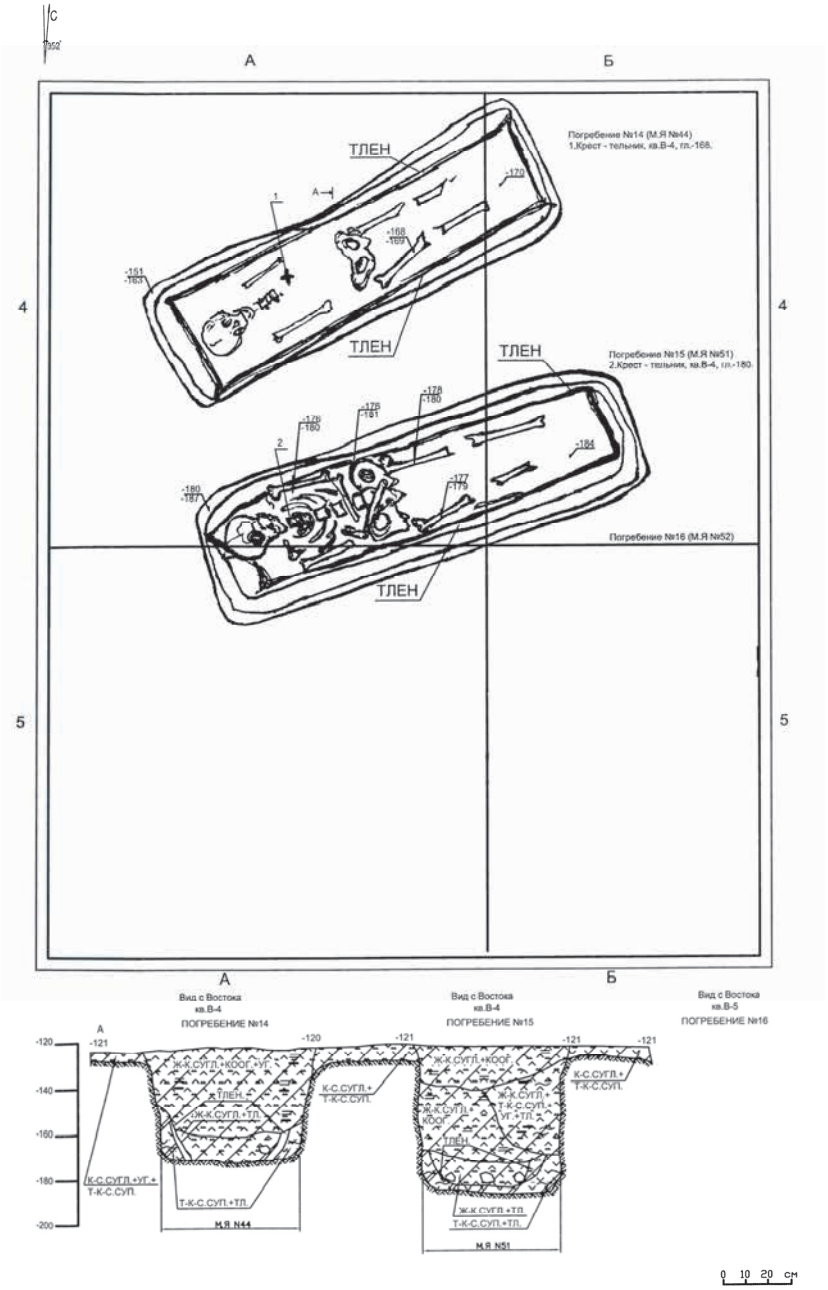

Рис. 77. Иванова А.Б., 2003. Отчет об охранных археологических исследованиях на территории посада г. Кашина Тверской области в 2002 году // Архив ИА РАН. Ф. 1. Р. 1. №27439. С. 104. Рис. 116.
Погребения 14, 15.

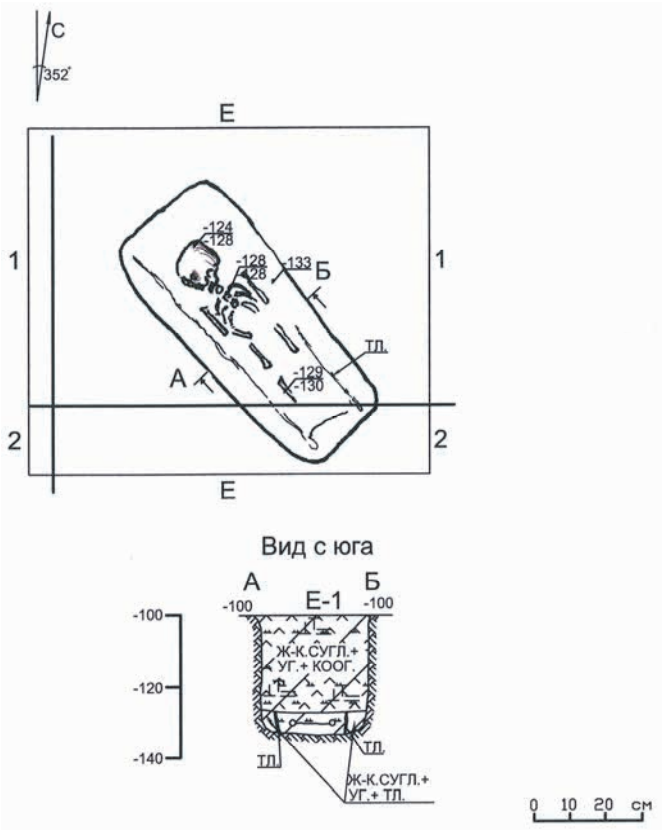

Рис. 78. Иванова А.Б., 2003. Отчет об охранных археологических исследованиях на территории посада г. Кашина Тверской области в 2002 году // Архив ИА РАН. Ф. 1. Р. 1. №27439. С. 106.
Рис. 118.
Погребение 20.

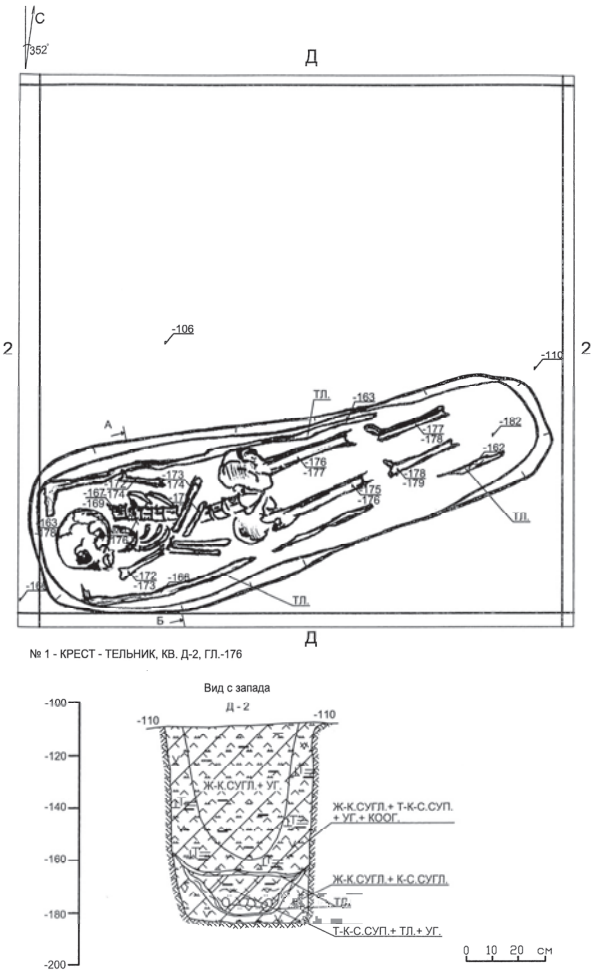

Рис. 79. Иванова А.Б., 2003. Отчет об охранных археологических исследованиях на территории посада г. Кашина Тверской области в 2002 году // Архив ИА РАН. Ф. 1. Р. 1. №27439. С. 107. Рис. 119.
Погребение 21.

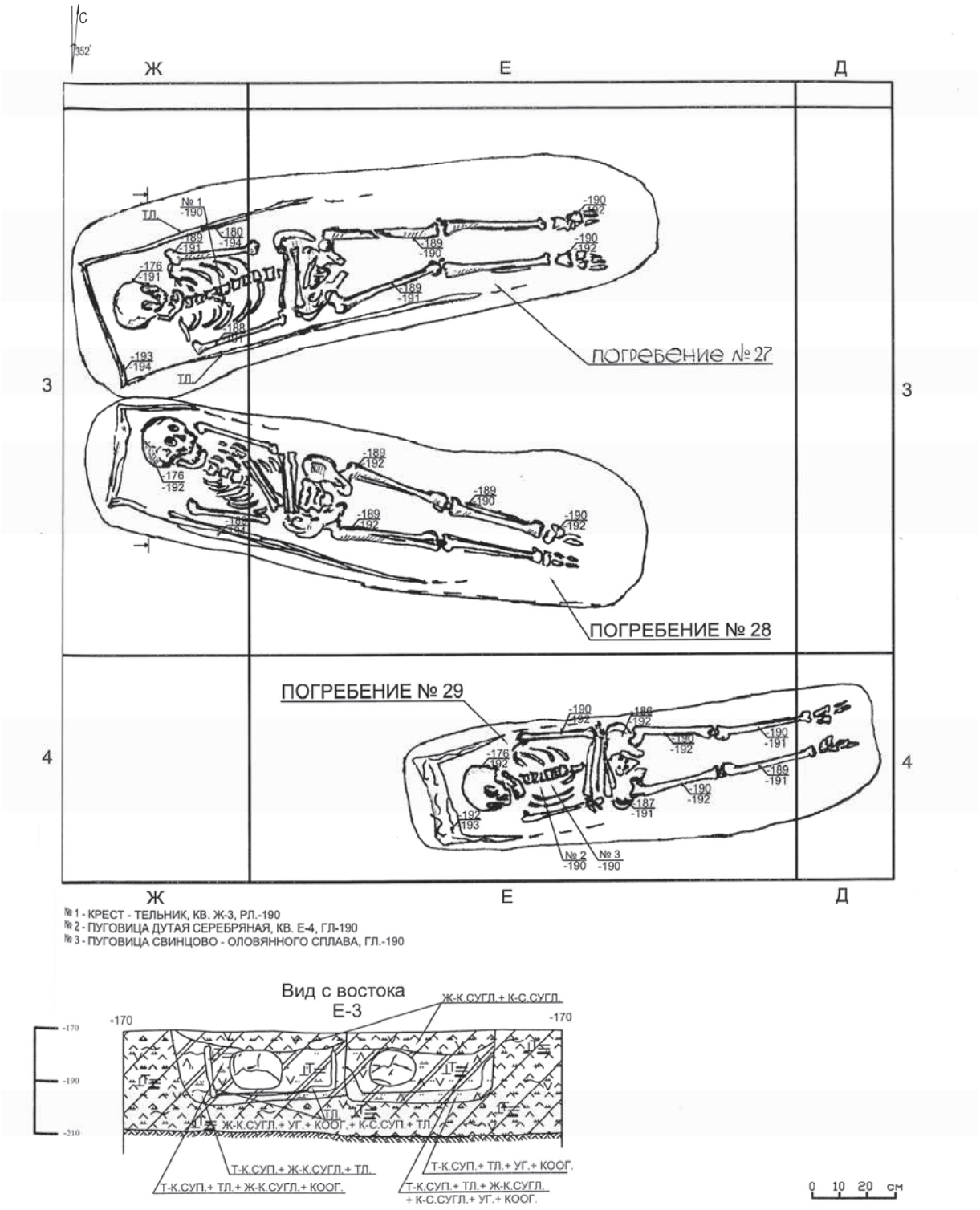

Рис. 80. Иванова А.Б., 2003. Отчет об охранных археологических исследованиях на территории посада г. Кашина Тверской области в 2002 году // Архив ИА РАН. Ф. 1. Р. 1. №27439. С. 114. Рис. 127. Погребения 27, 28, 29.

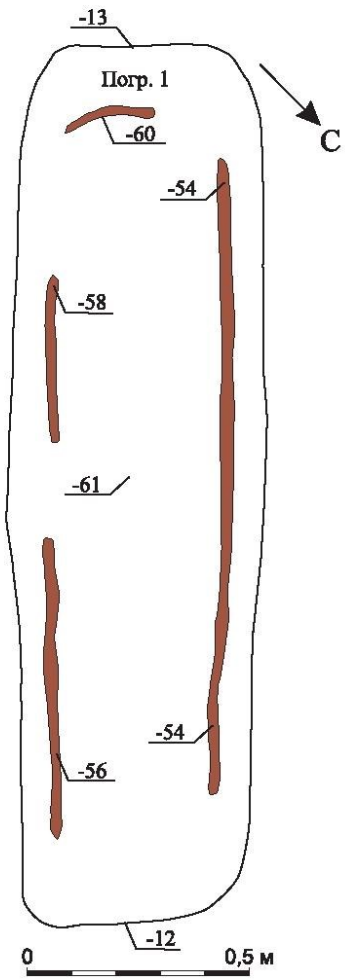

Рис. 81. Энговатова А.В. Некрополи Дмитровского городища. В печати. С. 72. Некрополь I. Раскоп 3. Погребение 1.

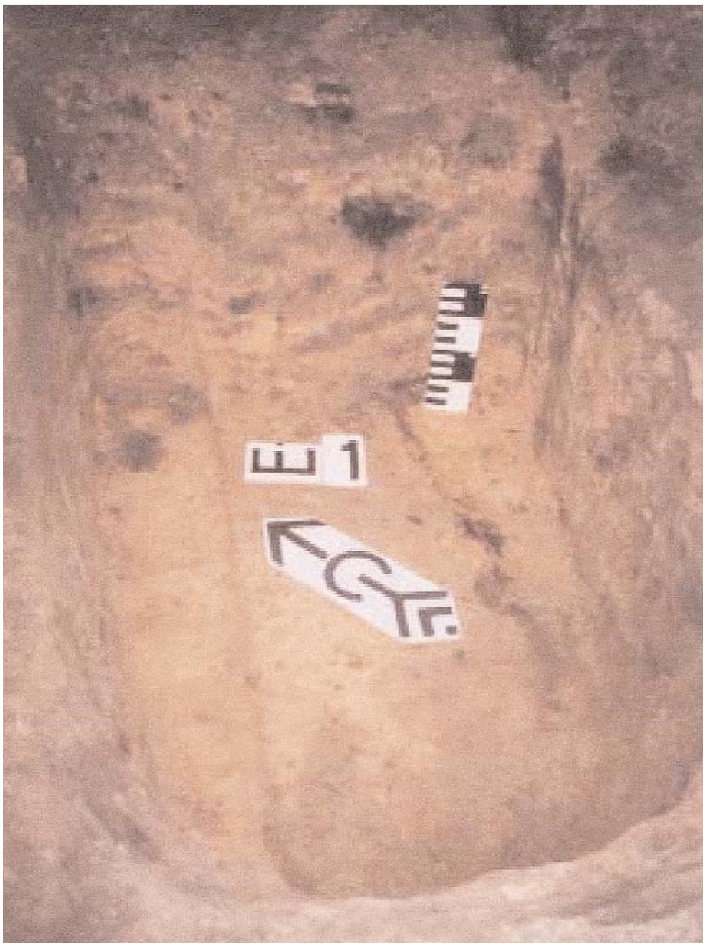

Рис. 82. Энговатова А.В., 2002. Отчет об охранных раскопках в кремле г. Дмитрова Московской области 2001 г. // Архив ИА РАН. Ф. 1. Р. 1. № 23357. С. 53. Фото 104. Некрополь I. Раскоп 3. Погребение 1.

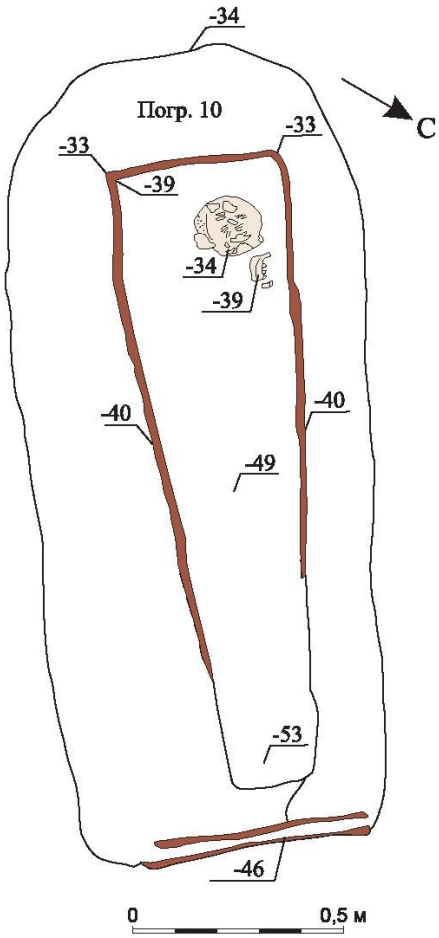

Рис. 83. Энговатова А.В. Некрополи Дмитровского городища. В печати. С. 79. Некрополь I. Раскоп 3. Погребение 10.



Рис. 84. Энговатова А.В., 2002. Отчет об охранных раскопках в кремле г. Дмитрова Московской области 2001 г. // Архив ИА РАН. Ф. 1. Р. 1. № 23357. С. 67. Фото 132. Некрополь I. Раскоп 3. Погребение 10.

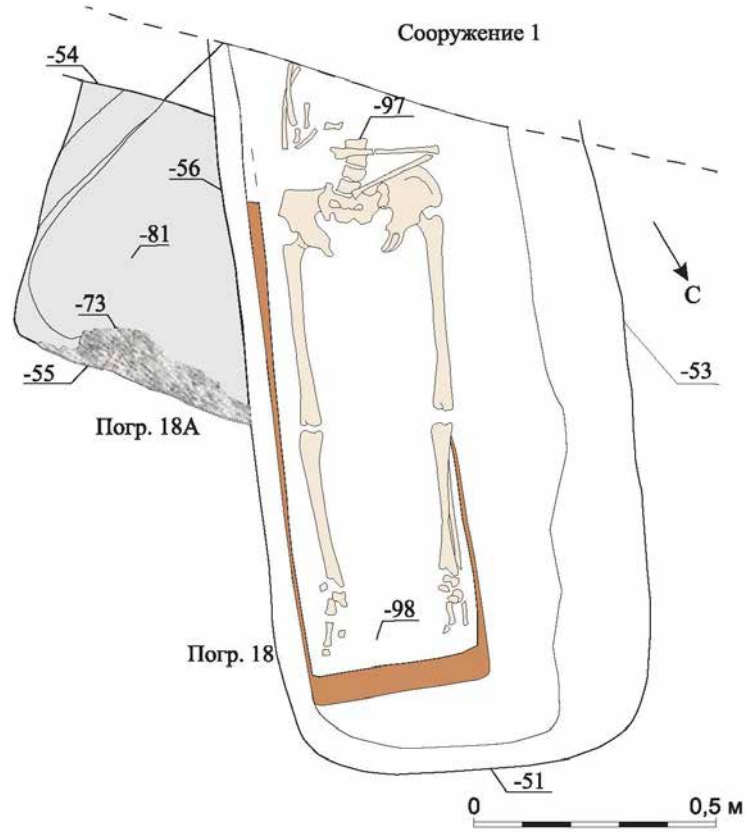

Рис. 85. Энговатова А.В. Некрополи Дмитровского городища. В печати. С. 87. Некрополь I. Раскоп 3. Погребение 18.



Рис. 86. Энговатова А.В., 2002. Отчет об охранных раскопках в кремле г. Дмитрова Московской области 2001 г. // Архив ИА РАН. Ф. 1. Р. 1. № 23357. С. 71. Фото 140. Некрополь I. Раскоп 3. Погребение 18.

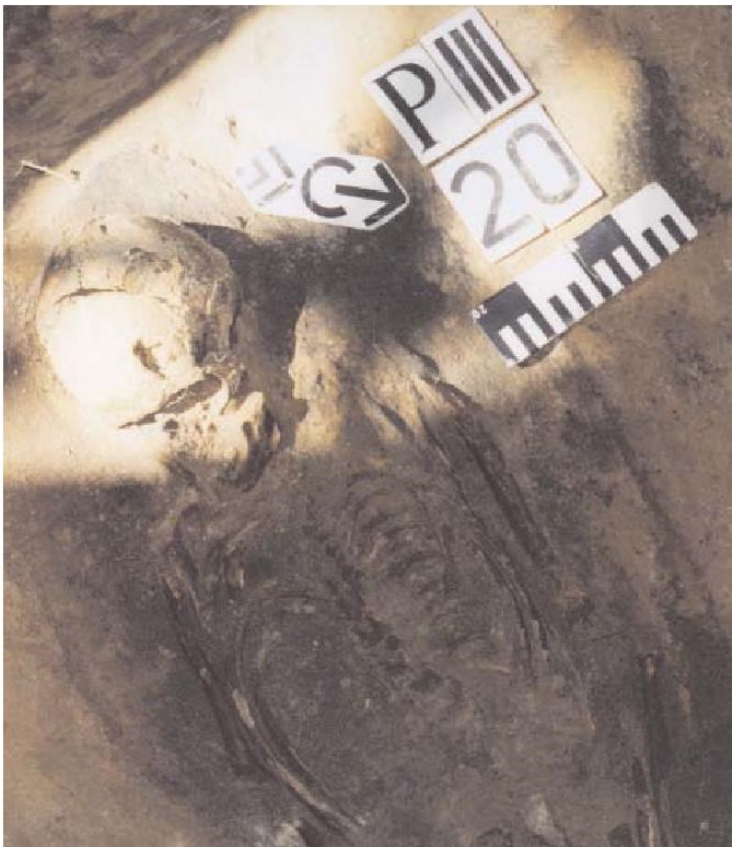

Рис. 87. Энговатова А.В., 2002. Отчет об охранных раскопках в кремле г. Дмитрова Московской области 2001 г. // Архив ИА РАН. Ф. 1. Р. 1. № 23357. С. 73. Фото 144. Некрополь I. Раскоп 3. Погребение 20.

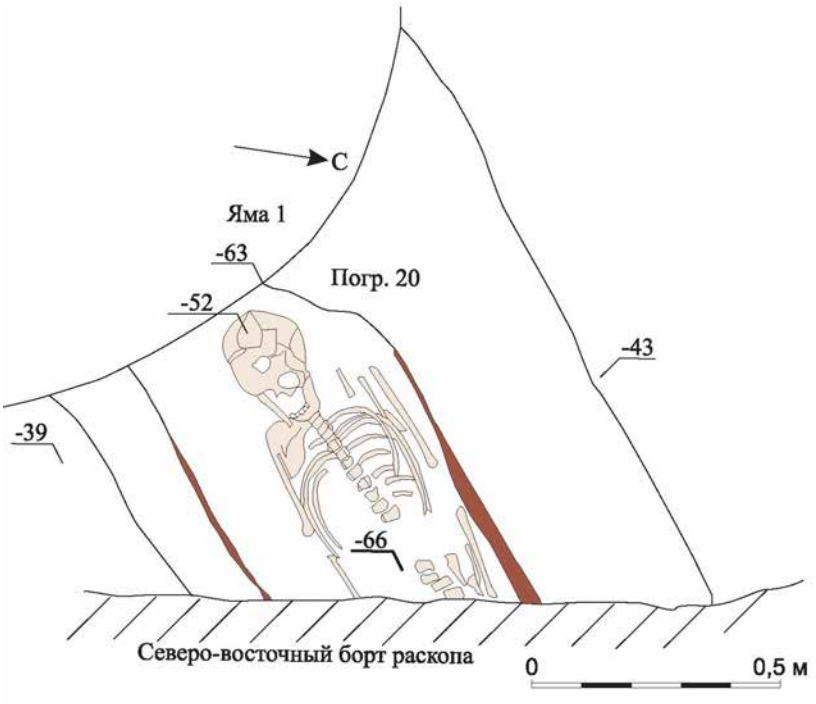

Рис. 88. Энговатова А.В. Некрополи Дмитровского городища. В печати. С. 90. Некрополь I. Раскоп 3. Погребение 20.

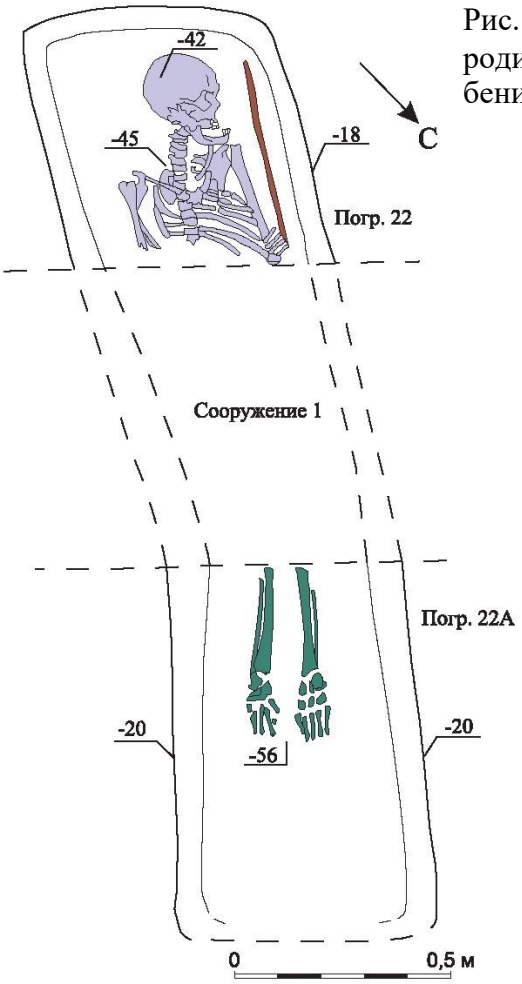

Рис. 89. Энговатова А.В. Некрополи Дмитровского городища. В печати. С. 92. Некрополь I. Раскоп 3. Погребения 22, 22А.



Рис. 90. Энговатова А.В., 2002. Отчет об охранных раскопках в кремле г. Дмитрова Московской области 2001 г. // Архив ИА РАН. Ф. 1. Р. 1. № 23357. С. 75. Фото 148. Некрополь I. Раскоп 3. Погребения 22, 22А.

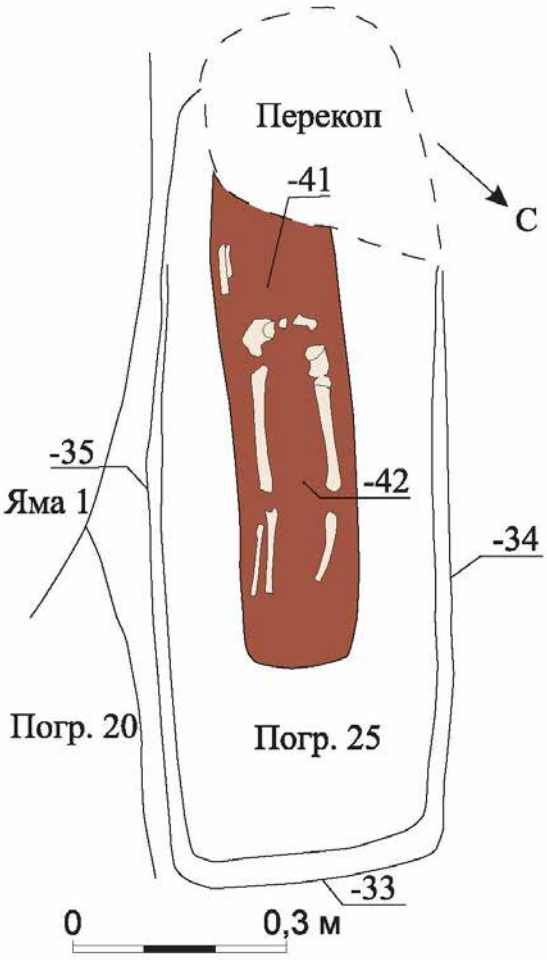

Рис. 91. Энговатова А.В. Некрополи Дмитровского городища. В печати. С. 96. Некрополь I. Раскоп 3. Погребение 25.



Рис. 92. Энговатова А.В., 2002. Отчет об охранных раскопках в кремле г. Дмитрова Московской области 2001 г. // Архив ИА РАН. Ф. 1. Р. 1. № 23357. С. 76. Фото 151. Некрополь I. Раскоп 3. Погребение 25.



Рис. 93. Энговатова А.В., 2002. Отчет об охранных раскопках в кремле г. Дмитрова Московской области 2001 г. // Архив ИА РАН. Ф. 1. Р. 1. № 23357. С. 77. Фото 152. Некрополь I. Раскоп 3. Погребение 26.

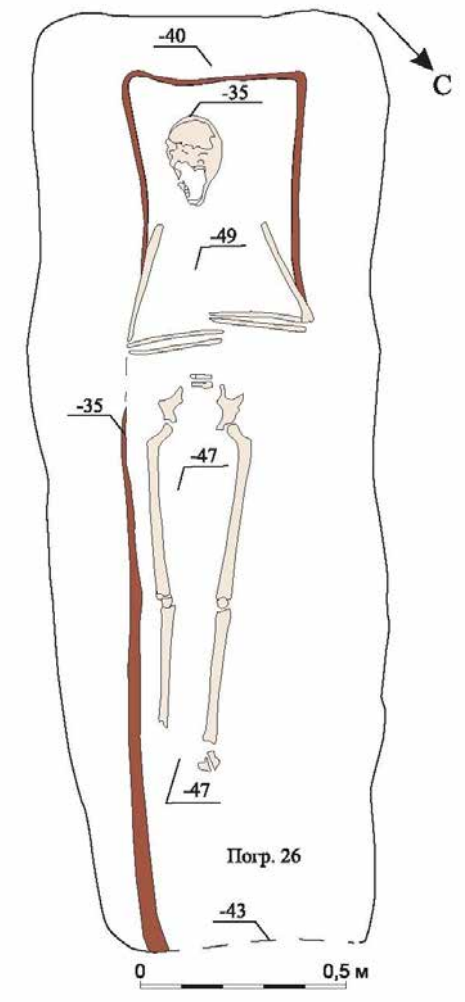

Рис. 94. Энговатова А.В. Некрополи Дмитровского городища. В печати. С. 97. Некрополь I. Раскоп 3. Погребение 26.

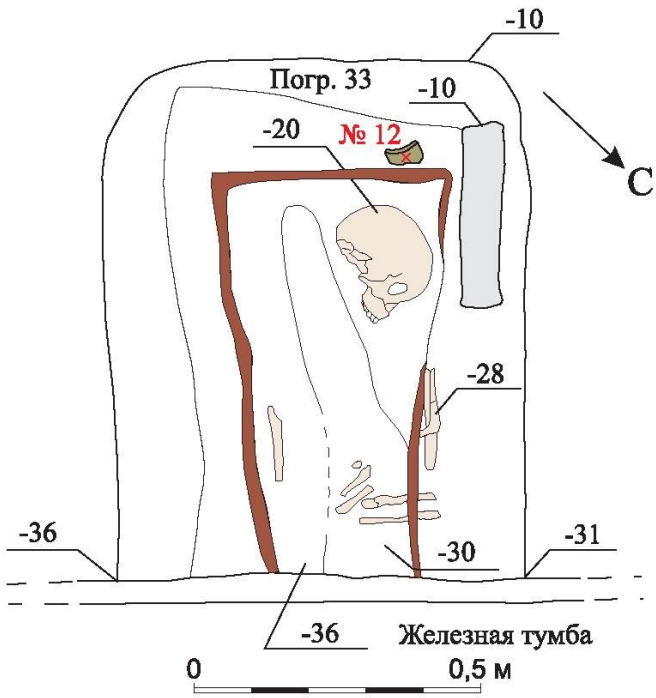

Рис. 95. Энговатова А.В. Некрополи Дмитровского городища. В печати. С. 106. Некрополь I. Раскоп 3. Погребение 33.



Рис. 96. Энговатова А.В., 2002. Отчет об охранных раскопках в кремле г. Дмитрова Московской области 2001 г. // Архив ИА РАН. Ф. 1. Р. 1. № 23357. С. 82. Фото 162. Некрополь I. Раскоп 3. Погребение 33.



Рис. 97. Энговатова А.В., 2002. Отчет об охранных раскопках в кремле г. Дмитрова Московской области 2001 г. // Архив ИА РАН. Ф. 1. Р. 1. № 23357. С. 83. Фото 164. Некрополь I. Раскоп 3. Погребение 34.

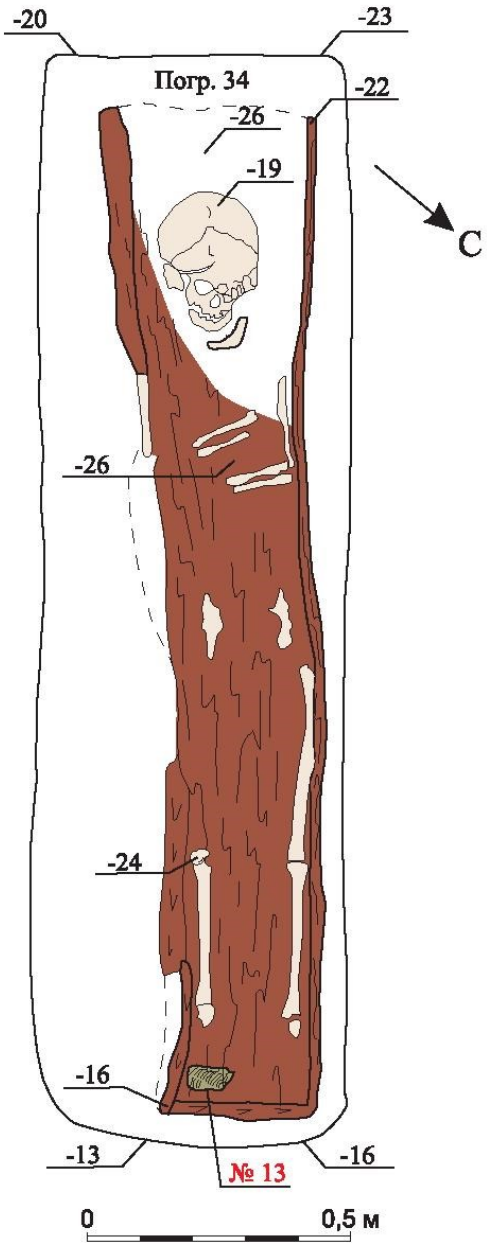

Рис. 98. Энговатова А.В. Некрополи Дмитровского городища. В печати. С. 107. Некрополь I. Раскоп 3. Погребение 34.

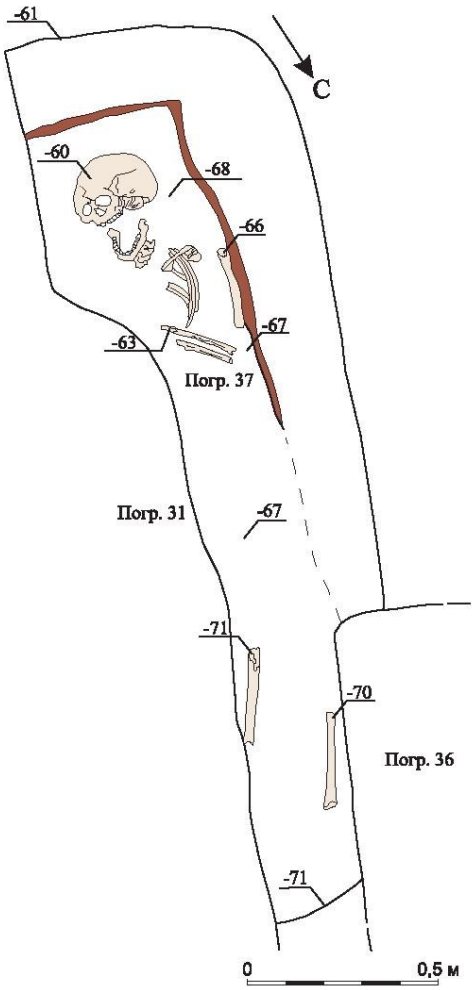

Рис. 99. Энговатова А.В. Некрополи Дмитровского городища. В печати. С. 110. Некрополь I. Раскоп 3. Погребение 37.



Рис. 100. Энговатова А.В., 2002. Отчет об охранных раскопках в кремле г. Дмитрова Московской области 2001 г. // Архив ИА РАН. Ф. 1. Р. 1. № 23357. С. 85. Фото 169. Некрополь I. Раскоп 3. Погребение 37.



Рис. 101. Энговатова А.В., 2002. Отчет об охранных раскопках в кремле г. Дмитрова Московской области 2001 г. // Архив ИА РАН. Ф. 1. Р. 1. № 23357. С. 86. Фото 170. Некрополь I. Раскоп 3. Погребение 39.

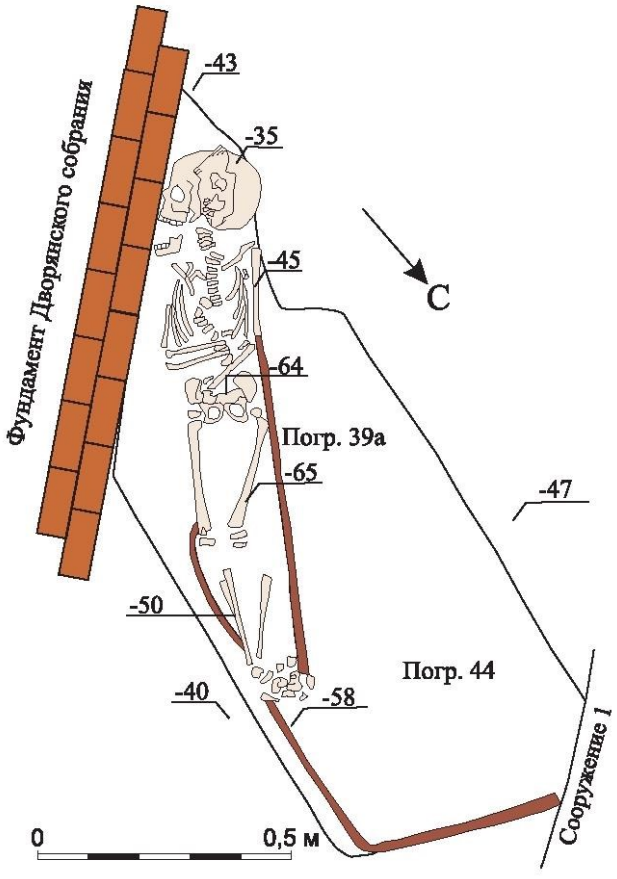

Рис. 102. Энговатова А.В. Некрополи Дмитровского городища. В печати. С. 112. Некрополь I. Раскоп 3. Погребение 39.

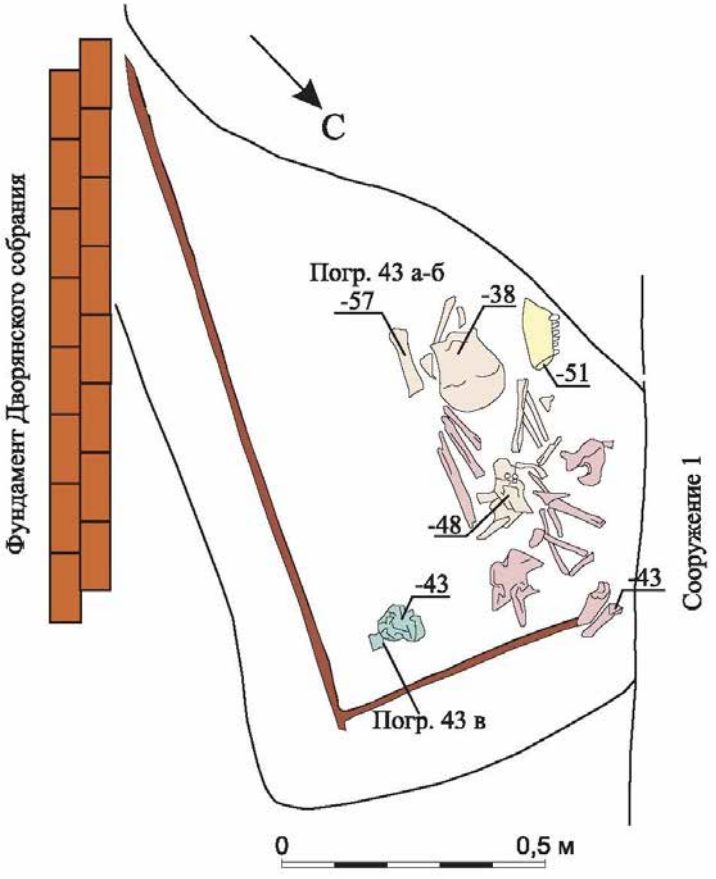

Рис. 103. Энговатова А.В. Некрополи Дмитровского городища. В печати. С. 118. Некрополь I. Раскоп 3. Погребение 43.

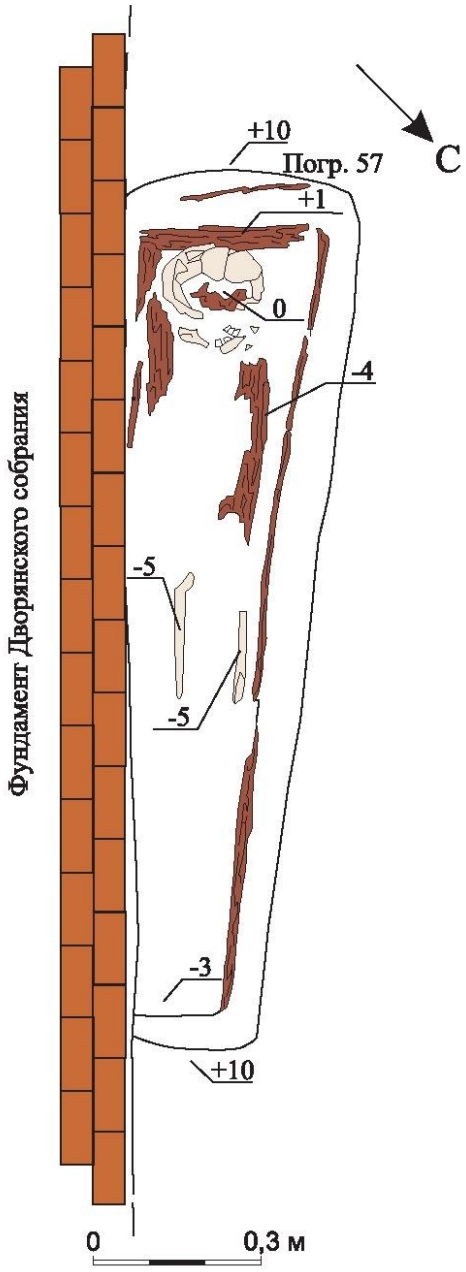

Рис. 104. Энговатова А.В. Некрополи Дмитровского городища. В печати. С. 130. Некрополь I. Раскоп 3. Погребение 57.

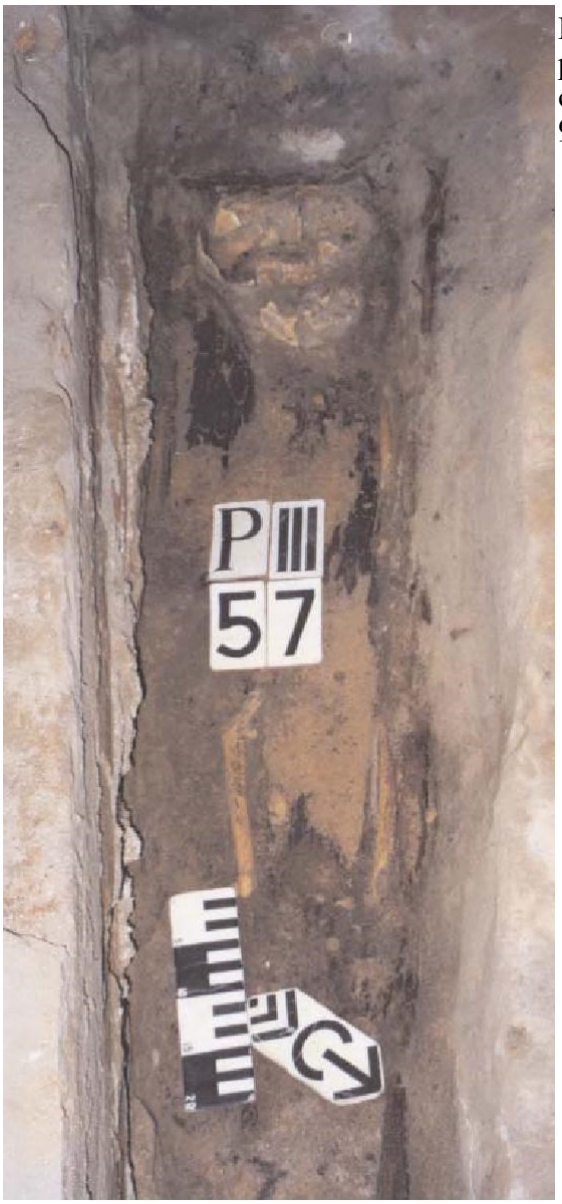

Рис. 105. Энговатова А.В., 2002. Отчет об охранных раскопках в кремле г. Дмитрова Московской области 2001 г. // Архив ИА РАН. Ф. 1. Р. 1. № 23357. С. 98. Фото 199. Некрополь I. Раскоп 3. Погребение 57.



Рис. 106. Энговатова А.В., 2002. Отчет об охранных раскопках в кремле г. Дмитрова Московской области 2001 г. // Архив ИА РАН. Ф. 1. Р. 1. № 23357. С. 104. Фото 210. Некрополь I. Раскоп 3. Погребение 67.

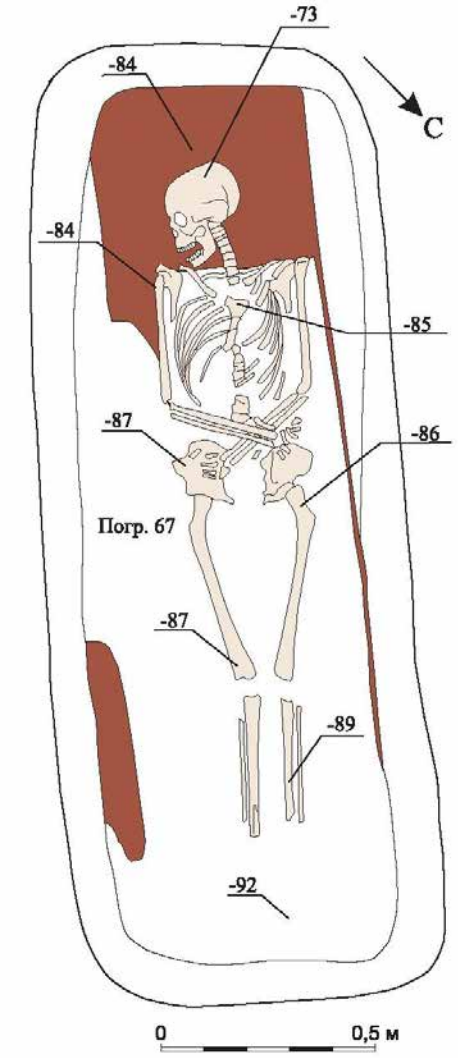

Рис. 107. Энговатова А.В. Некрополи Дмитровского городища. В печати. С. 139. Некрополь I. Раскоп 3. Погребение 67.

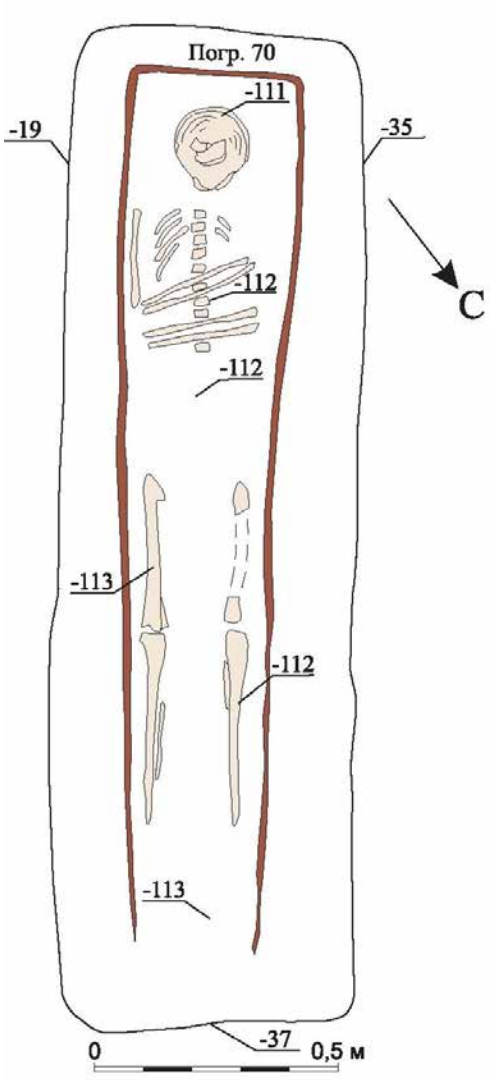

Рис. 108. Энговатова А.В. Некрополи Дмитровского городища. В печати. С. 142. Некрополь I. Раскоп 3. Погребение 70.

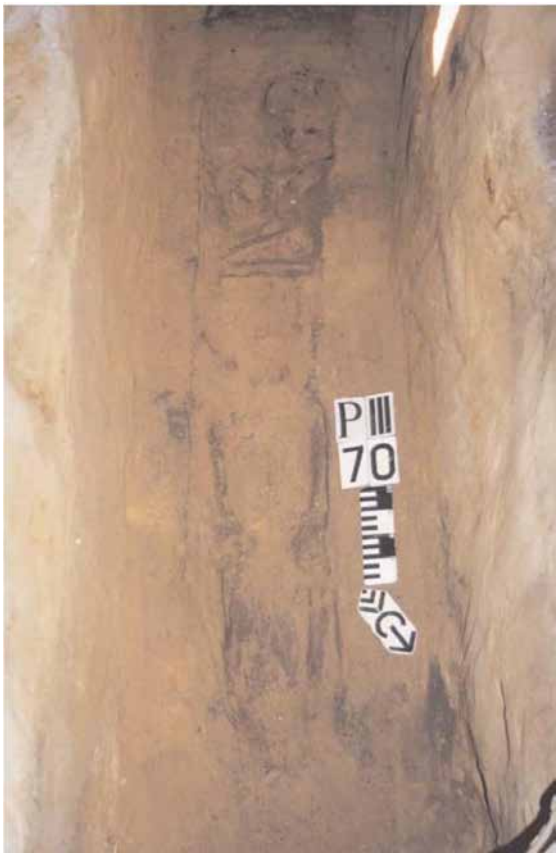

Рис. 109. Энговатова А.В., 2002. Отчет об охранных раскопках в кремле г. Дмитрова Московской области 2001 г. // Архив ИА РАН. Ф. 1. Р. 1. № 23357. С. 105. Фото 213. Некрополь I. Раскоп 3. Погребение 70.



Рис. 110. Энговатова А.В., 2002. Отчет об охранных раскопках в кремле г. Дмитрова Московской области 2001 г. // Архив ИА РАН. Ф. 1. Р. 1. № 23357. С. 107. Фото 218. Некрополь I. Раскоп 3. Погребение 75.

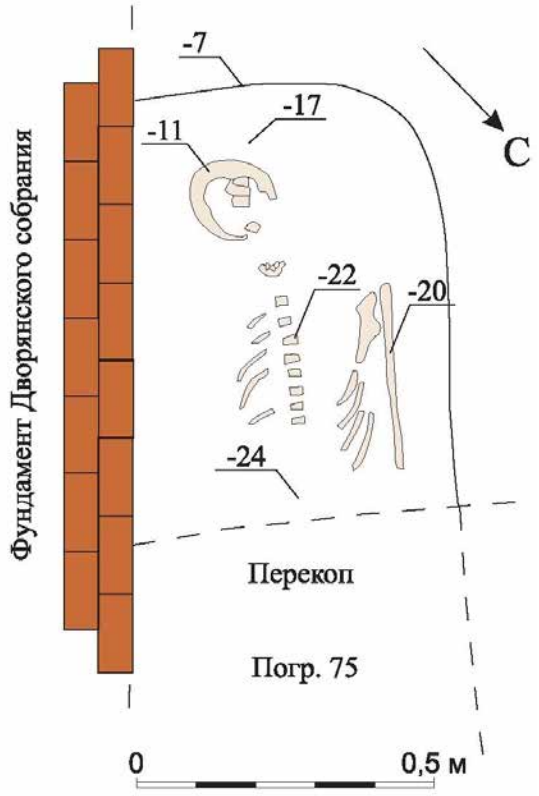

Рис. 111. Энговатова А.В. Некрополи Дмитровского городища. В печати. С. 147. Некрополь I. Раскоп 3. Погребение 75.

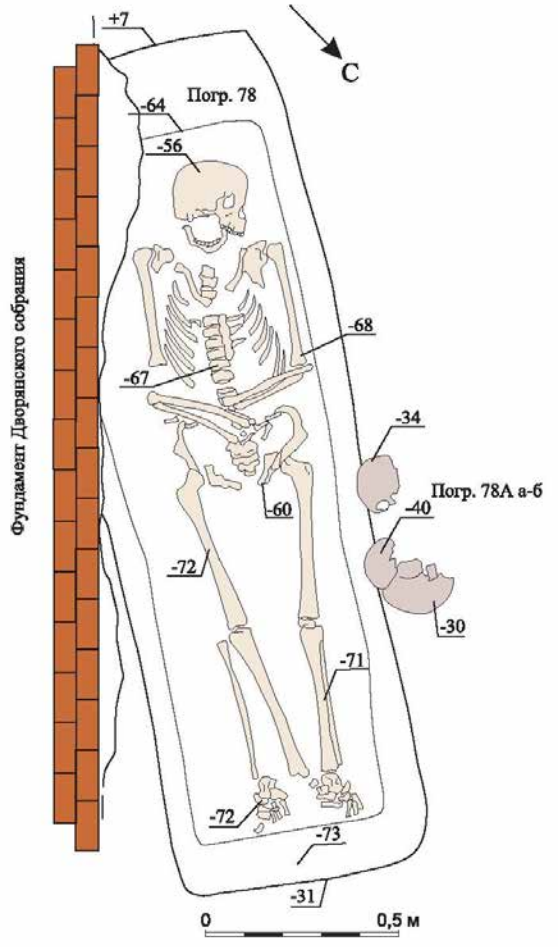

Рис. 112. Энговатова А.В. Некрополи Дмитровского городища. В печати. С. 151. Некрополь I. Раскоп 3. Погребение 78.



Рис. 113. Энговатова А.В., 2002. Отчет об охранных раскопках в кремле г. Дмитрова Московской области 2001 г. // Архив ИА РАН. Ф. 1. Р. 1. № 23357. С. 108. Фото 221. Некрополь I. Раскоп 3. Погребение 78.

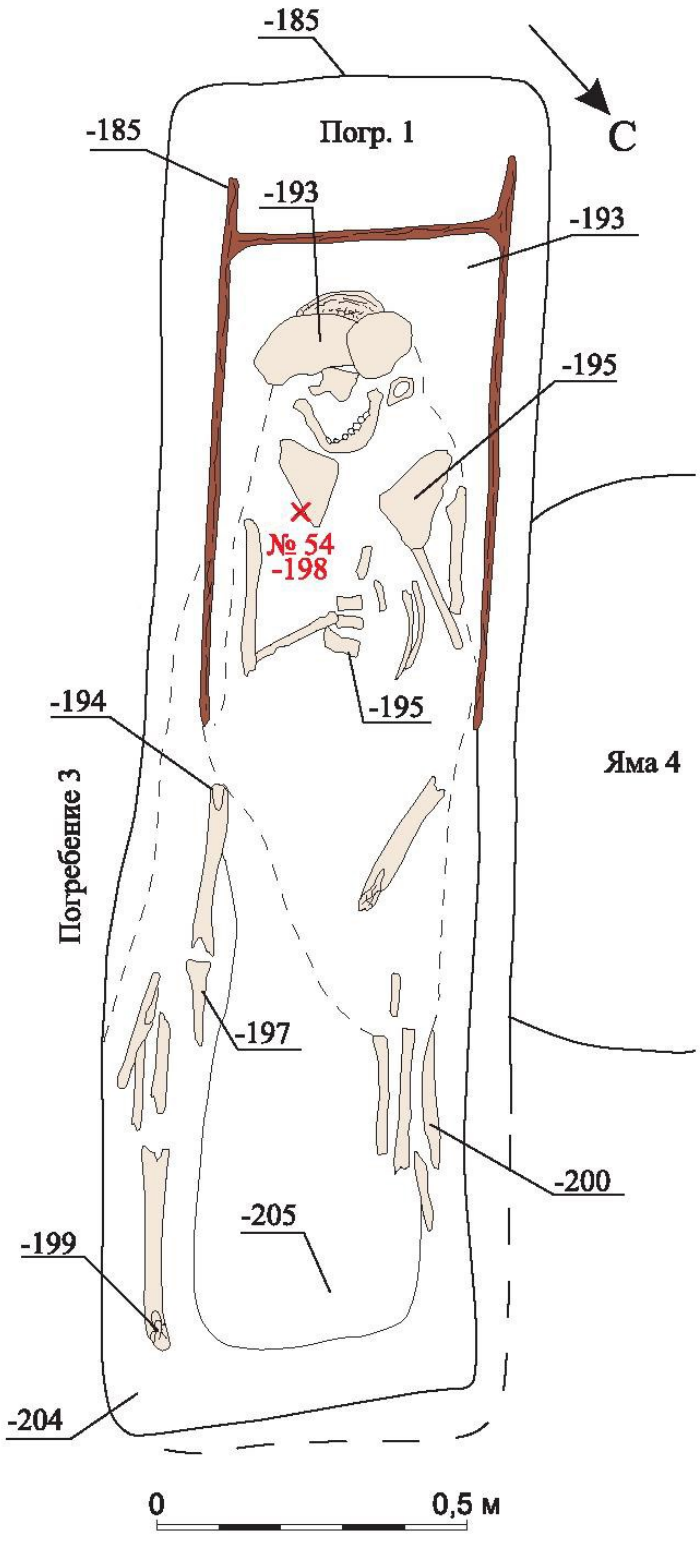

Рис. 114. Энговатова А.В. Отчет об охранных раскопках в г. Дмитрове Московской области в 2002 г. // Архив ИА РАН. Ф. 1. Р. 1. № 23334. С. 85. Рис. 54. Чертёж 13. Некрополь I. Раскоп 12. Погребение 1.



Рис. 115. Энговатова А.В. Отчет об охранных раскопках в г. Дмитрове Московской области в 2002 г. // Архив ИА РАН. Ф. 1. Р. 1. № 23334. С. 86. Рис. 56. Фото 23. Раскоп 12. Погребение 1.



Рис. 116. Энговатова А.В. Отчет об охранных раскопках в г. Дмитрове Московской области в 2002 г. // Архив ИА РАН. Ф. 1. Р. 1. № 23334. С. 88. Рис. 58. Фото 24. Некрополь I. Раскоп 12. Погребение 2.

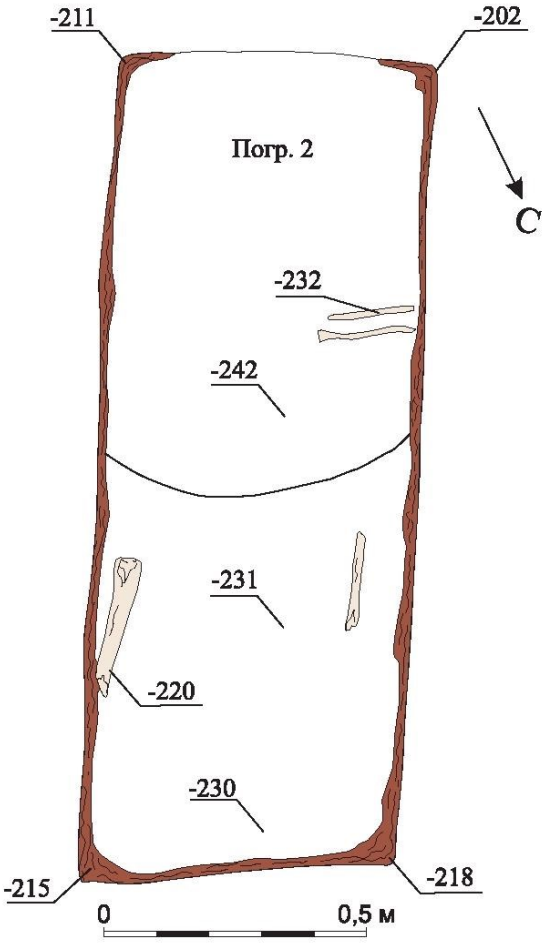

Рис. 117. Энговатова А.В. Отчет об охранных раскопках в г. Дмитрове Московской области в 2002 г. // Архив ИА РАН. Ф. 1. Р. 1. № 23334. С. 87. Рис. 57. Чертёж 14. Некрополь I. Раскоп 12. Погребение 2.

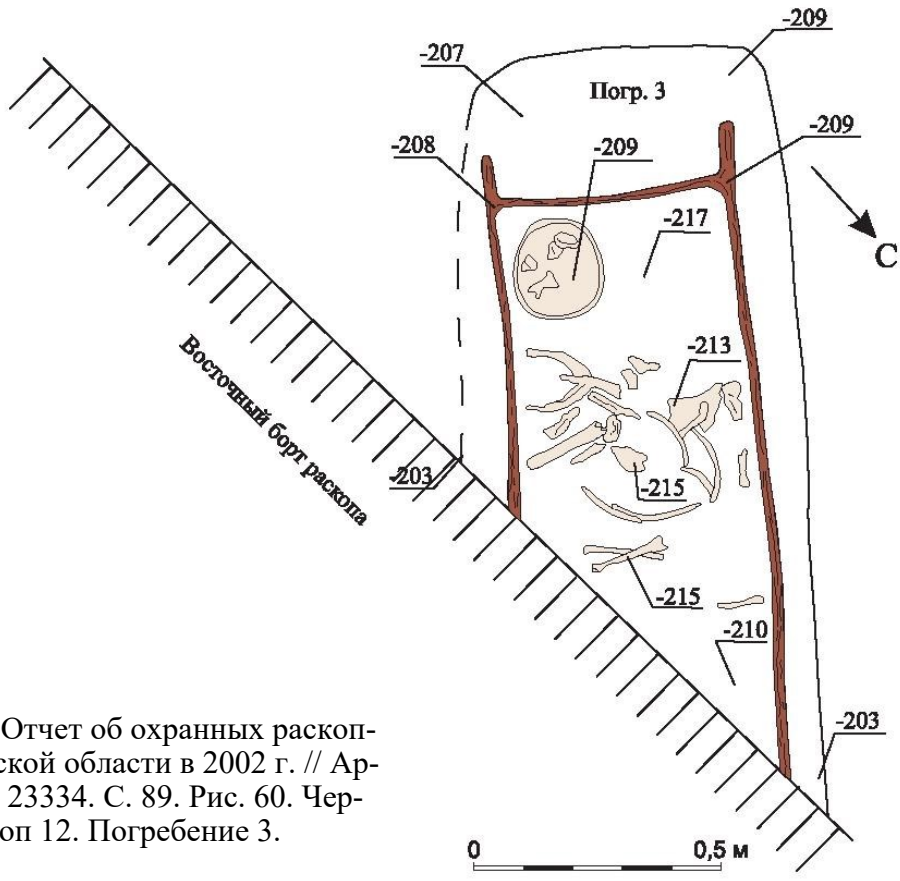

Рис. 118. Энговатова А.В. Отчет об охранных раскопках в г. Дмитрове Московской области в 2002 г. // Архив ИА РАН. Ф. 1. Р. 1. № 23334. С. 89. Рис. 60. Чертёж 15. Некрополь I. Раскоп 12. Погребение 3.



Рис. 119. Энговатова А.В. Отчет об охранных раскопках в г. Дмитрове Московской области в 2002 г. // Архив ИА РАН. Ф. 1. Р. 1. № 23334. С. 88. Рис. 59. Фото 25. Некрополь I. Раскоп 12. Погребение 3.

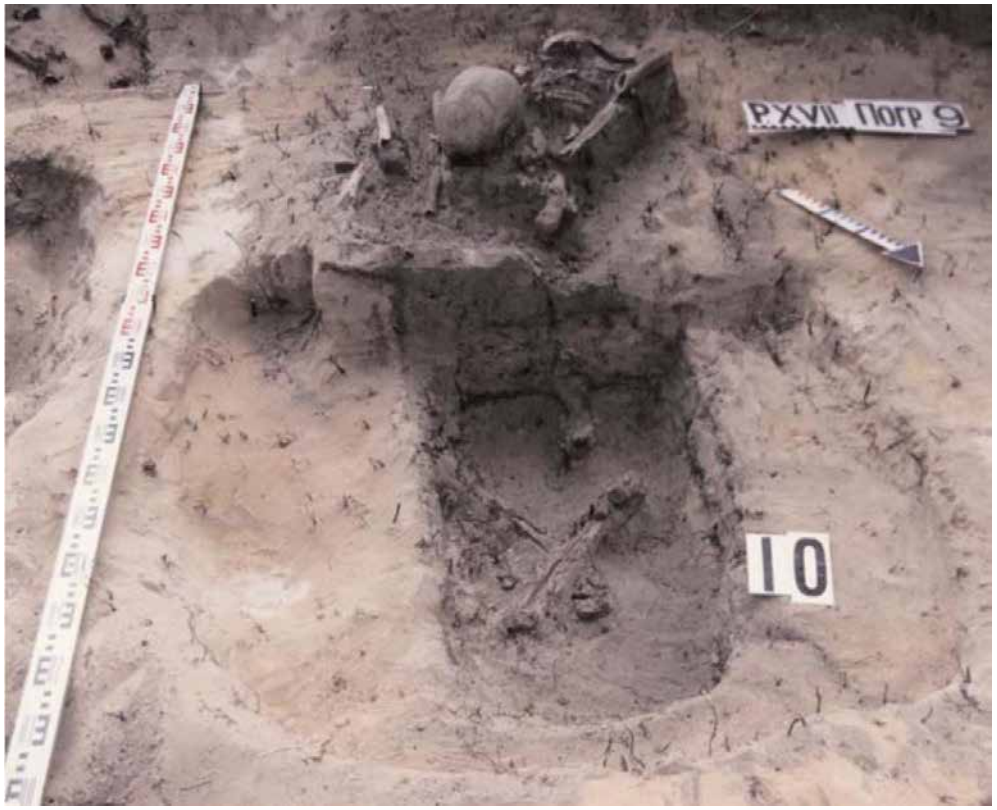

Рис. 120. Энговатова А.В., 2003. Отчет об охранных раскопках в г. Дмитрове Московской области в 2002 г. Т. 13. Раскоп 17. // Архив ИА РАН. Ф. 1. Р. 1. № 23339. С. 64. Илл. 36. Фото 14. Некрополь I. Раскоп 17. Погребения 9, 10.

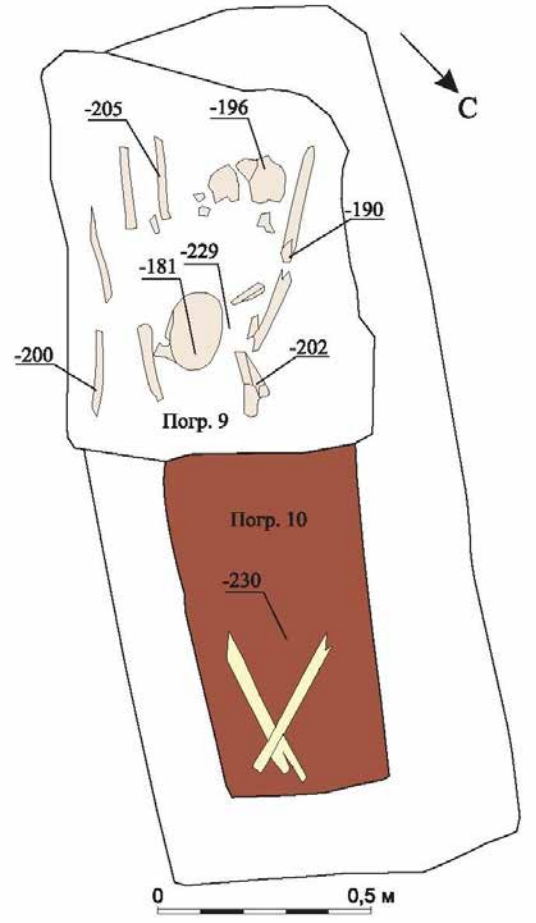

Рис. 121. Энговатова А.В., 2003. Отчет об охранных раскопках в г. Дмитрове Московской области в 2002 г. Т. 13. Раскоп 17. // Архив ИА РАН. Ф. 1. Р. 1. № 23339. С. 65. Илл. 37. Чертеж 9. Некрополь I. Раскоп 17. Погребения 9, 10.



Рис. 122. Энговатова А.В., 2002. Отчет об охранных раскопках в кремле г. Дмитрова Московской области 2001 г. // Архив ИА РАН. Ф. 1. Р. 1. № 23357. С. 151. Фото 305. Некрополь II. Раскоп 5. Погребение 2.

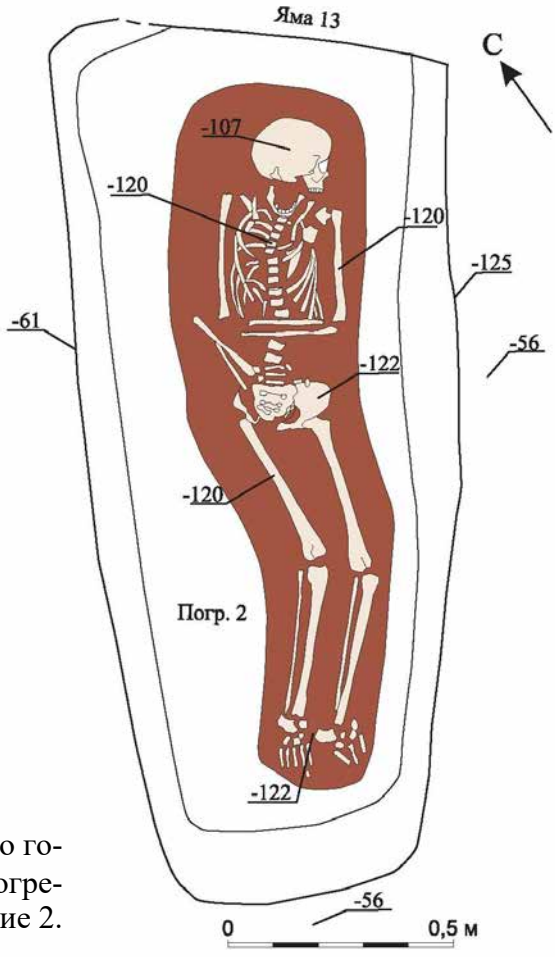

Рис. 123. Энговатова А.В. Некрополи Дмитровского городища. В печати. С. 221. Некрополь II. Раскоп 5. Погребение 2.

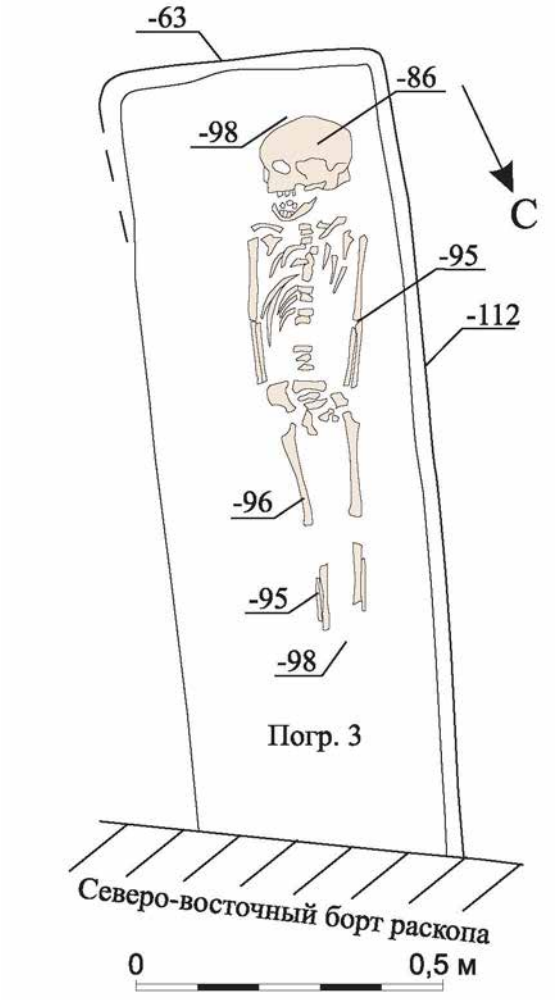

Рис. 124. Энговатова А.В. Некрополи Дмитровского городища. В печати. С. 222. Некрополь II. Раскоп 5. Погребение 3.

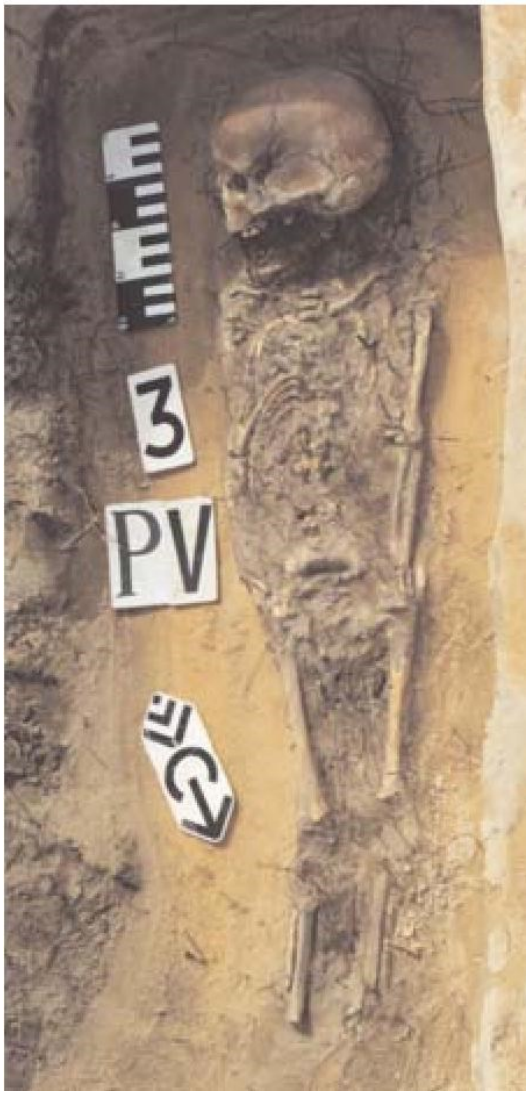

Рис. 125. Энговатова А.В., 2002. Отчет об охранных раскопках в кремле г. Дмитрова Московской области 2001 г. // Архив ИА РАН. Ф. 1. Р. 1. № 23357. С. 152. Фото 306. Некрополь II. Раскоп 5. Погребение 3.



Рис. 126. Энговатова А.В., 2002. Отчет об охранных раскопках в кремле г. Дмитрова Московской области 2001 г. // Архив ИА РАН. Ф. 1. Р. 1. № 23357. С. 152. Фото 307. Некрополь II. Раскоп 5. Погребение 4.

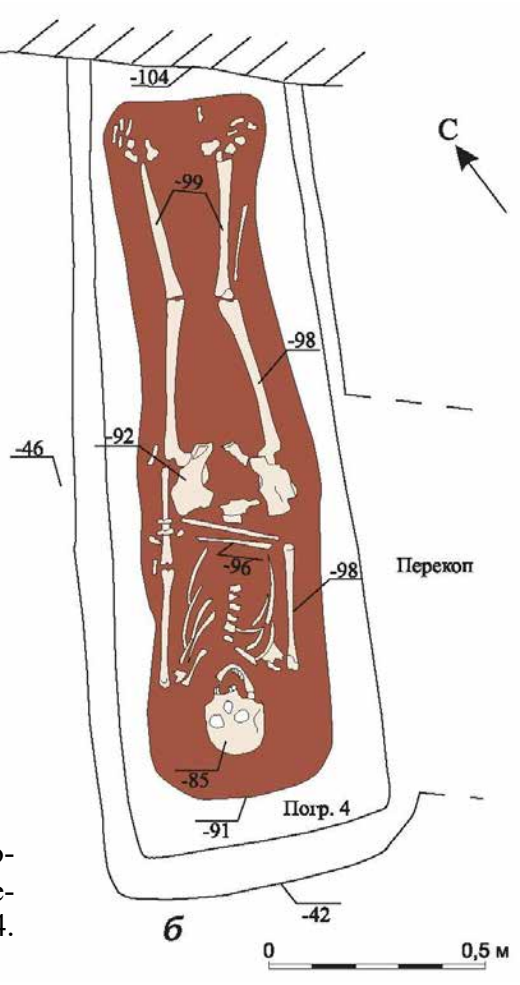

Рис. 127. Энговатова А.В. Некрополи Дмитровского городища. В печати. С. 223. Некрополь II. Раскоп 5. Погребение 4.



Рис. 128. Энговатова А.В. Отчет об охранных раскопках в г. Дмитрове Московской области в 2002 г. // Архив ИА РАН. Ф. 1. Р. 1. № 23331. С. 125. Рис. 60. Фото 41. Некрополь II. Раскоп 9. Погребение 3.

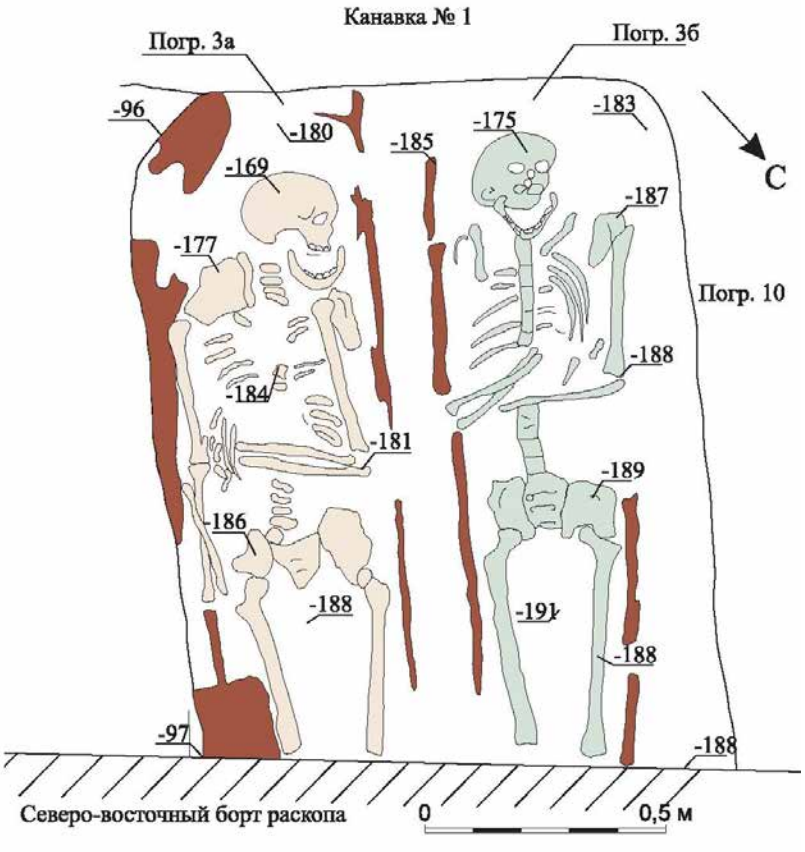

Рис. 129. Энговатова А.В. Отчет об охранных раскопках в г. Дмитрове Московской области в 2002 г. // Архив ИА РАН. Ф. 1. Р. 1. № 23331. С. 124. Рис. 59. Чертёж 15. Некрополь II. Раскоп 9. Погребение 3. Некрополь II. Раскоп 9. Погребение 3.



Рис. 130. Энговатова А.В. Отчет об охранных раскопках в г. Дмитрове Московской области в 2002 г. // Архив ИА РАН. Ф. 1. Р. 1. № 23331. С. 129. Рис. 66. Фото 45. Некрополь II. Раскоп 9. Погребение 5.

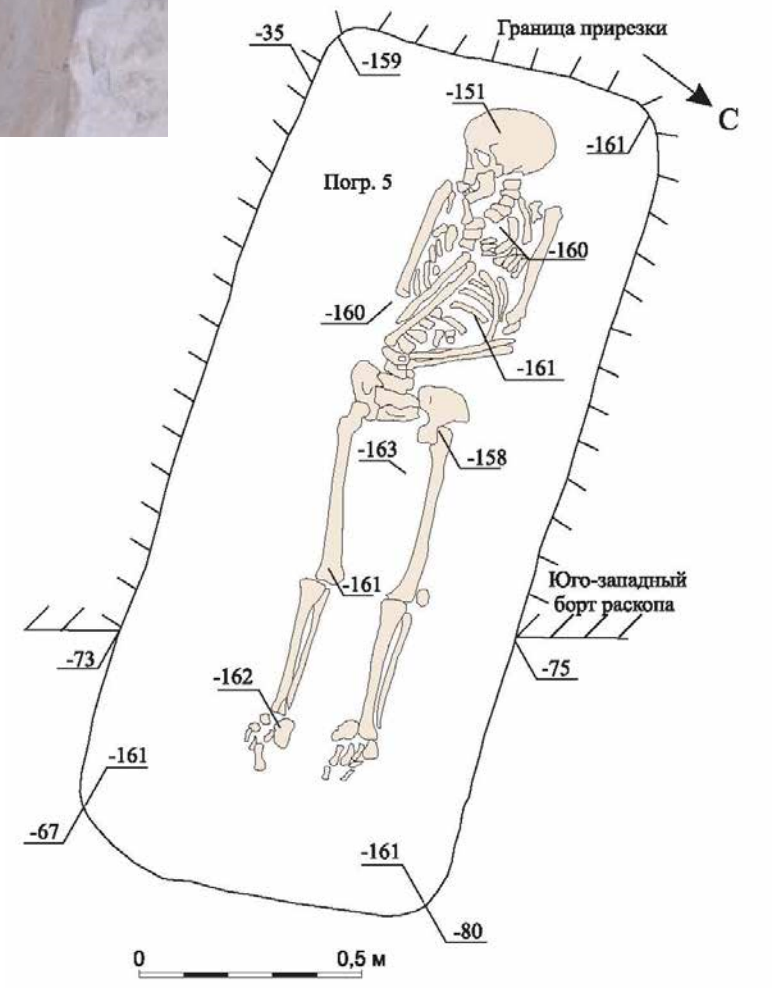

Рис. 131. Энговатова А.В. Отчет об охранных раскопках в г. Дмитрове Московской области в 2002 г. // Архив ИА РАН. Ф. 1. Р. 1. № 23331. С. 128. Рис. 65. Чертёж 17. Некрополь II. Раскоп 9. Погребение 5.



Рис. 132. Энговатова А.В. Отчет об охранных раскопках в г. Дмитрове Московской области в 2002 г. // Архив ИА РАН. Ф. 1. Р. 1. № 23331. С. 131. Рис. 69. Фото 47. Некрополь II. Раскоп 9. Погребение 6.

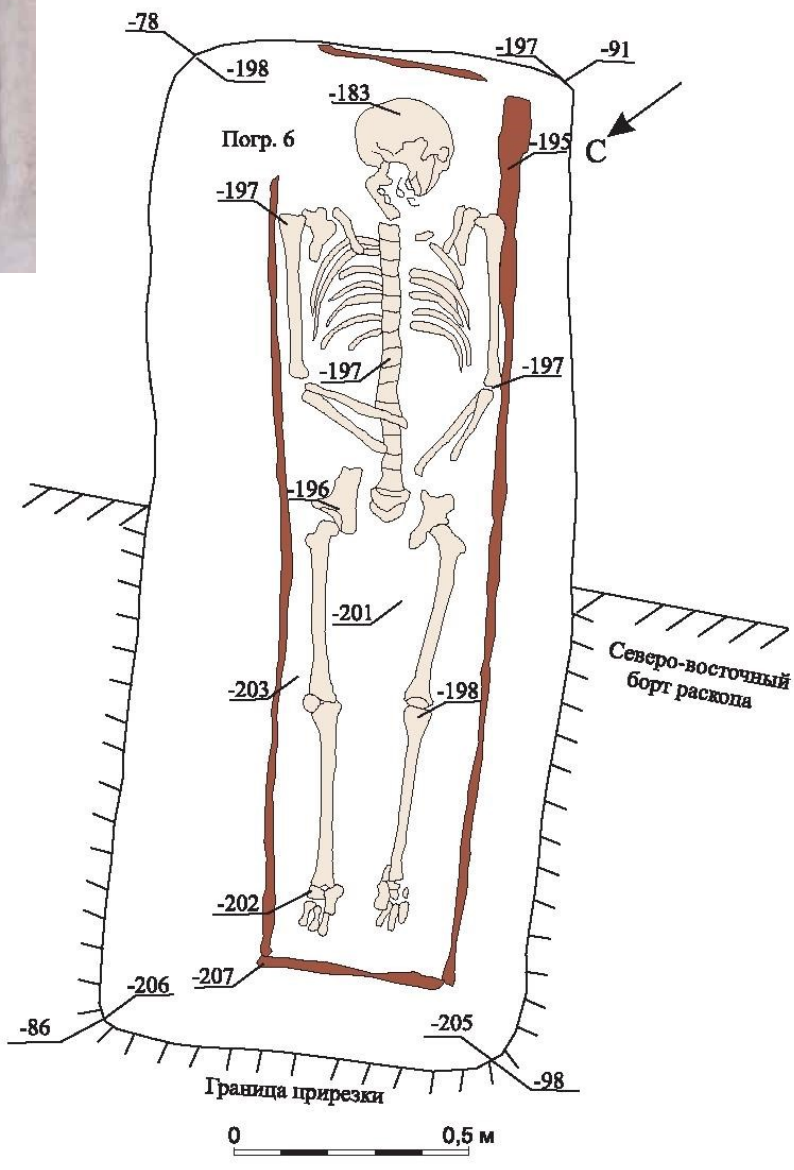

Рис. 133. Энговатова А.В. Отчет об охранных раскопках в г. Дмитрове Московской области в 2002 г. // Архив ИА РАН. Ф. 1. Р. 1. № 23331. С. 130. Рис. 68. Чертёж 18. Некрополь II. Раскоп 9. Погребение 6.

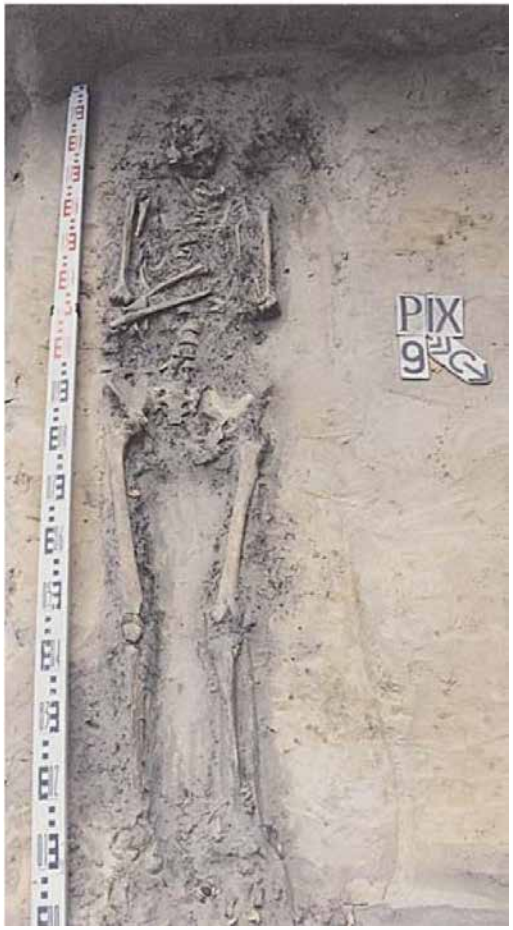

Рис. 134. Энговатова А.В. Отчет об охранных раскопках в г. Дмитрове Московской области в 2002 г. // Архив ИА РАН. Ф. 1. Р. 1. № 23331. С. 136. Рис. 76. Фото 51. Некрополь II. Раскоп 9. Погребение 9.

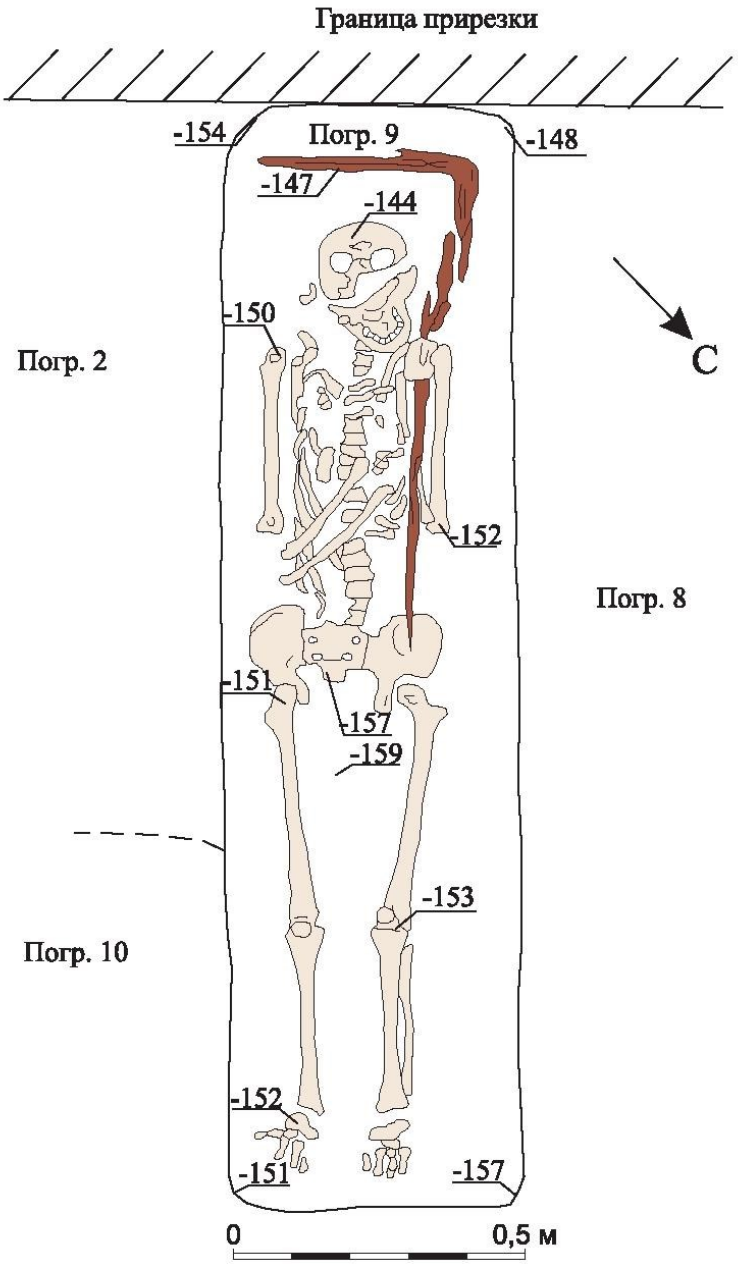

Рис. 135. Энговатова А.В. Отчет об охранных раскопках в г. Дмитрове Московской области в 2002 г. // Архив ИА РАН. Ф. 1. Р. 1. № 23331. С. 135. Рис. 75. Чертёж 21. Некрополь II. Раскоп 9. Погребение 9.

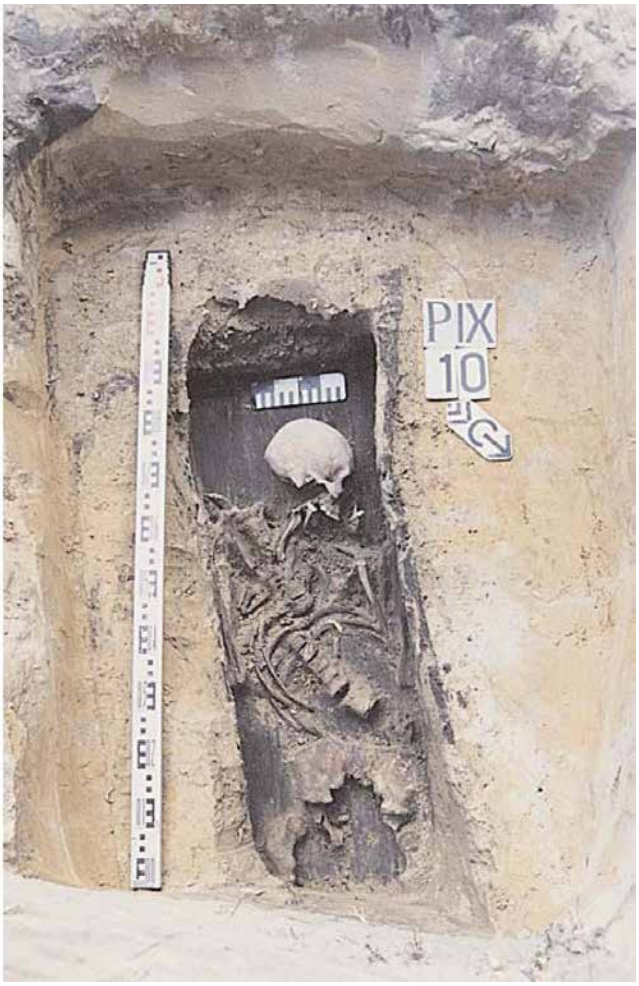

Рис. 136. Энговатова А.В. Отчет об охранных раскопках в г. Дмитрове Московской области в 2002 г. // Архив ИА РАН. Ф. 1. Р. 1. № 23331. С. 138. Рис. 80. Фото 54. Некрополь II. Раскоп 9. Погребение 10.

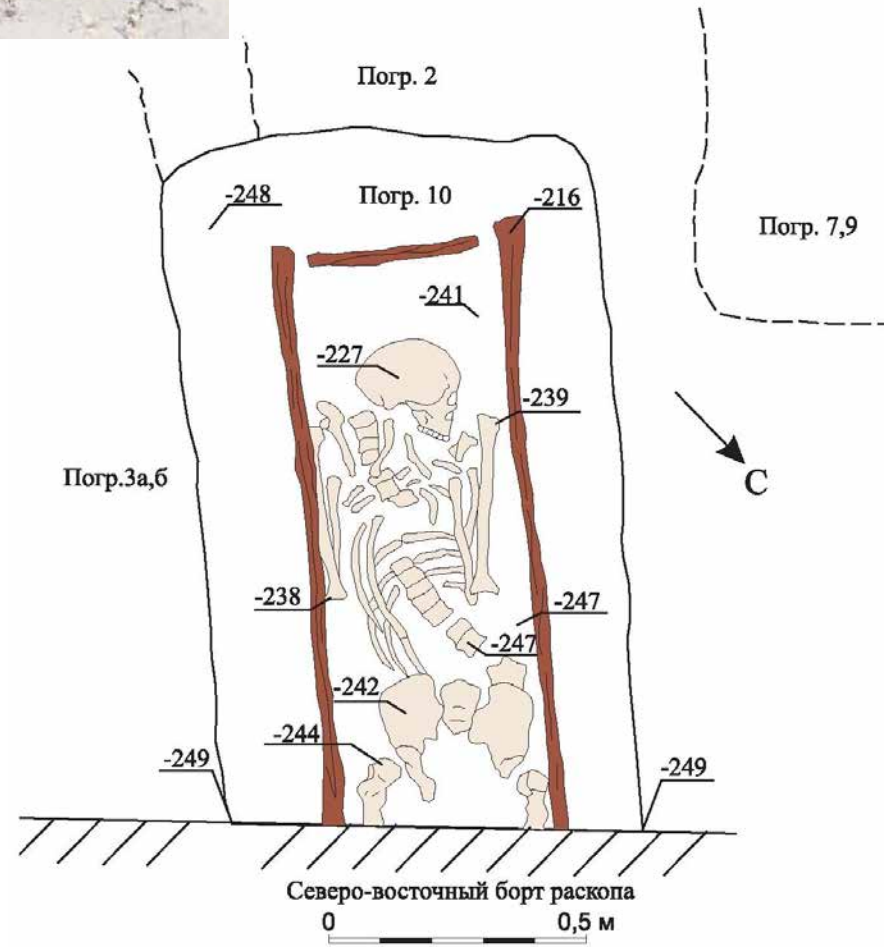

Рис. 137. Энговатова А.В. Отчет об охранных раскопках в г. Дмитрове Московской области в 2002 г. // Архив ИА РАН. Ф. 1. Р. 1. № 23331. С. 137. Рис. 78. Чертёж 22. Некрополь II. Раскоп 9. Погребение 10.

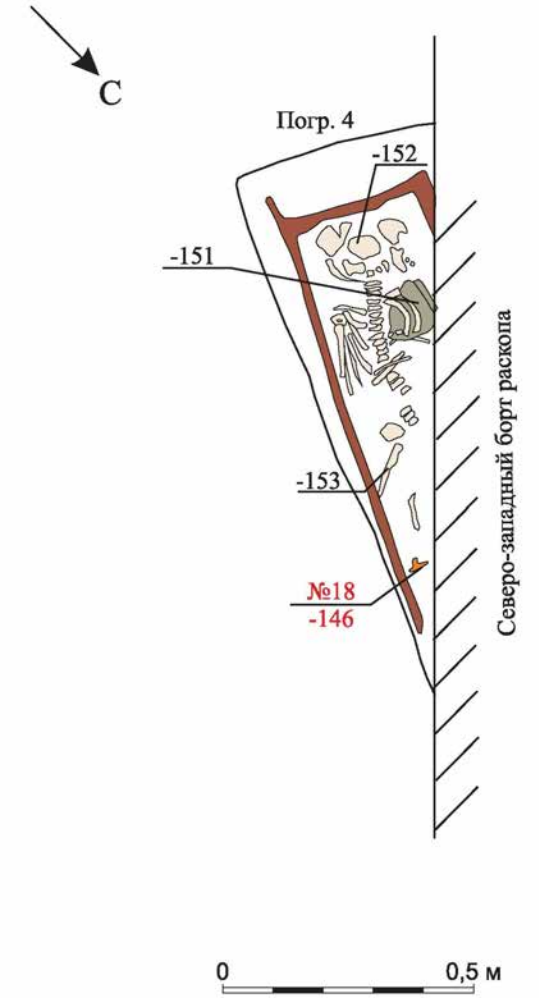

Рис. 138. Энговатова А.В. Отчет об охранных археологических раскопках в г. Дмитрове Московской области в 2002 г. // Архив ИА РАН. Ф. 1. Р. 1. № 23338. С. 117. Рис. 35. Чертеж 11. Некрополь III. Раскоп 16. Погребение 4.



Рис. 139. Энговатова А.В. Отчет об охранных археологических раскопках в г. Дмитрове Московской области в 2002 г. // Архив ИА РАН. Ф. 1. Р. 1. № 23338. С. 121. Рис. 42. Фото 22. Некрополь III. Раскоп 16. Погребение 8.

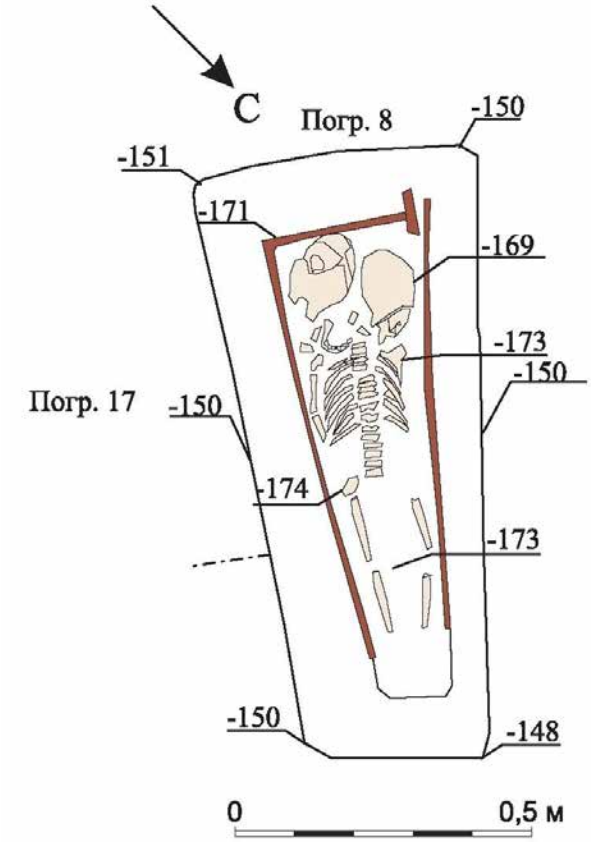

Рис. 140. Энговатова А.В. Отчет об охранных археологических раскопках в г. Дмитрове Московской области в 2002 г. // Архив ИА РАН. Ф. 1. Р. 1. № 23338. С. 122. Рис. 43. Чертеж 15. Некрополь III. Раскоп 16. Погребение 8.



Рис. 141. Энговатова А.В. Отчет об охранных археологических раскопках в г. Дмитрове Московской области в 2002 г. // Архив ИА РАН. Ф. 1. Р. 1. № 23338. С. 125. Рис. 46. Фото 23. Некрополь III. Раскоп 16. Погребение 9.

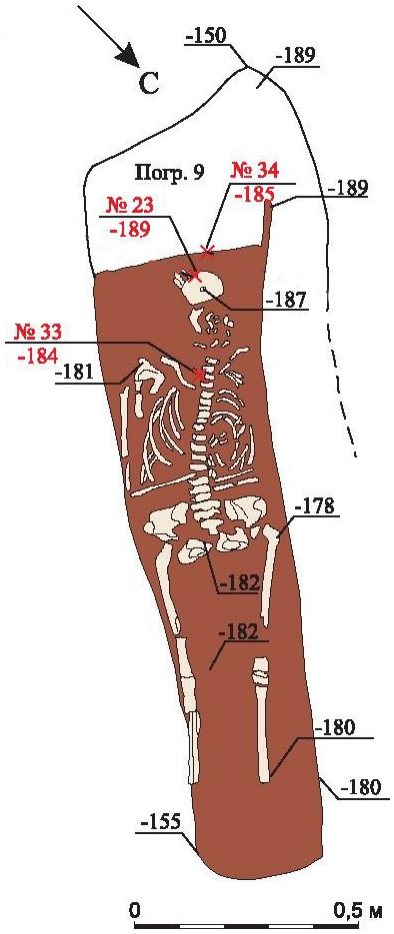

Рис. 142. Энговатова А.В. Отчет об охранных археологических раскопках в г. Дмитрове Московской области в 2002 г. // Архив ИА РАН. Ф. 1. Р. 1. № 23338. С. 124. Рис. 45. Чертеж 16. Некрополь III. Раскоп 16. Погребение 9.



Рис. 143. Энговатова А.В. Отчет об охранных археологических раскопках в г. Дмитрове Московской области в 2002 г. // Архив ИА РАН. Ф. 1. Р. 1. № 23338. С. 135. Рис. 61. Фото 33. Некрополь III. Раскоп 16. Погребение 16.

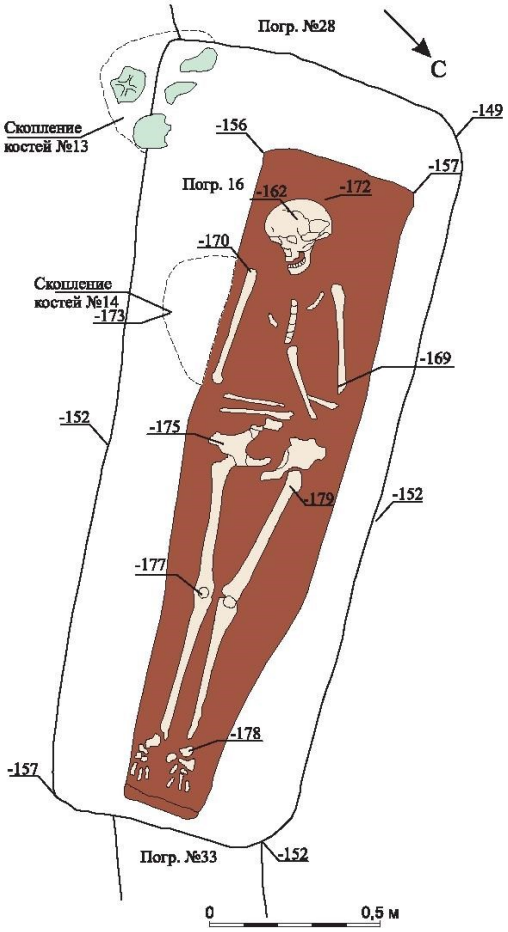

Рис. 144. Энговатова А.В. Отчет об охранных археологических раскопках в г. Дмитрове Московской области в 2002 г. // Архив ИА РАН. Ф. 1. Р. 1. № 23338. С. 134. Рис. 60. Чертеж 21. Некрополь III. Раскоп 16. Погребение 16.

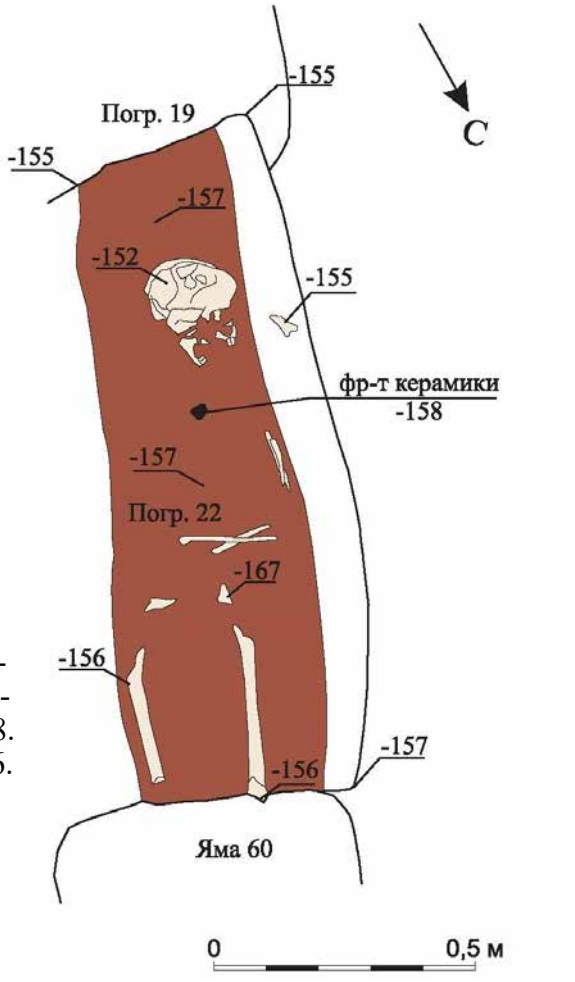

Рис. 145. Энговатова А.В. Отчет об охранных археологических раскопках в г. Дмитрове Московской области в 2002 г. // Архив ИА РАН. Ф. 1. Р. 1. № 23338. С. 143. Рис. 74. Чертеж 26. Некрополь III. Раскоп 16. Погребение 22.



Рис. 146. Энговатова А.В. Отчет об охранных археологических раскопках в г. Дмитрове Московской области в 2002 г. // Архив ИА РАН. Ф. 1. Р. 1. № 23338. С. 144. Рис. 76. Фото 44. Некрополь III. Раскоп 16. Погребение 22.

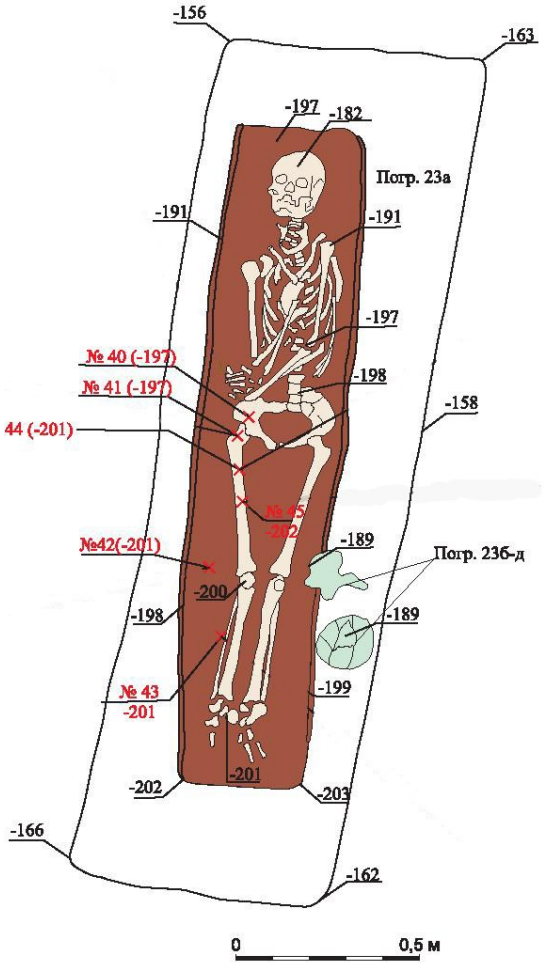

Рис. 147. Энговатова А.В. Отчет об охранных археологических раскопках в г. Дмитрове Московской области в 2002 г. // Архив ИА РАН. Ф. 1. Р. 1. № 23338. С. 145. Рис. 77. Чертеж 27. Некрополь III. Раскоп 16. Погребение 23.



Рис. 148. Энговатова А.В. Отчет об охранных археологических раскопках в г. Дмитрове Московской области в 2002 г. // Архив ИА РАН. Ф. 1. Р. 1. № 23338. С. 146. Рис. 78. Фото 45. Некрополь III. Раскоп 16. Погребение 23.



Рис. 149. Энговатова А.В. Отчет об охранных археологических раскопках в г. Дмитрове Московской области в 2002 г. // Архив ИА РАН. Ф. 1. Р. 1. № 23338. С. 150. Рис. 84. Фото 49. Некрополь III. Раскоп 16. Погребение 25.

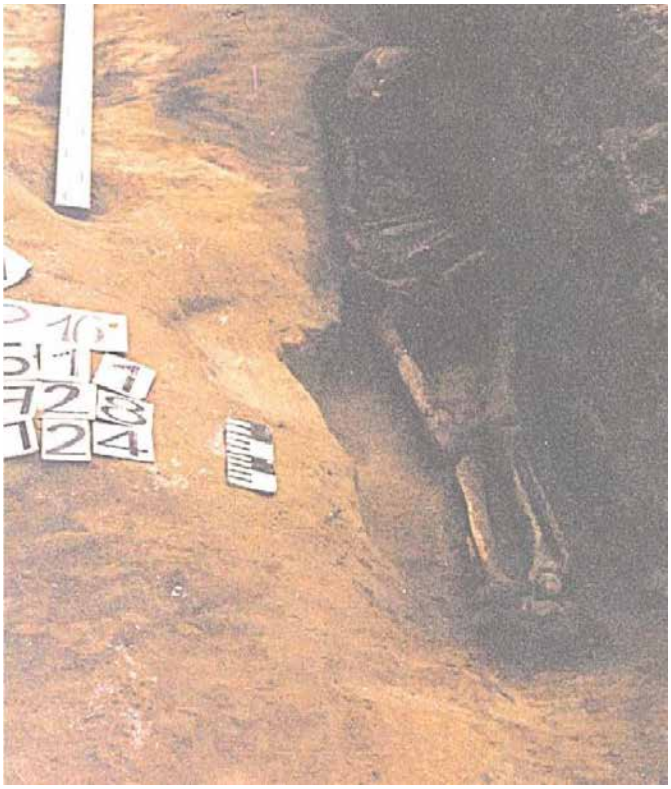

Рис. 150. Энговатова А.В. Отчет об охранных археологических раскопках в г. Дмитрове Московской области в 2002 г. // Архив ИА РАН. Ф. 1. Р. 1. № 23338. С. 148. Рис. 81. Фото 47. Некрополь III. Раскоп 16. Погребение 24.

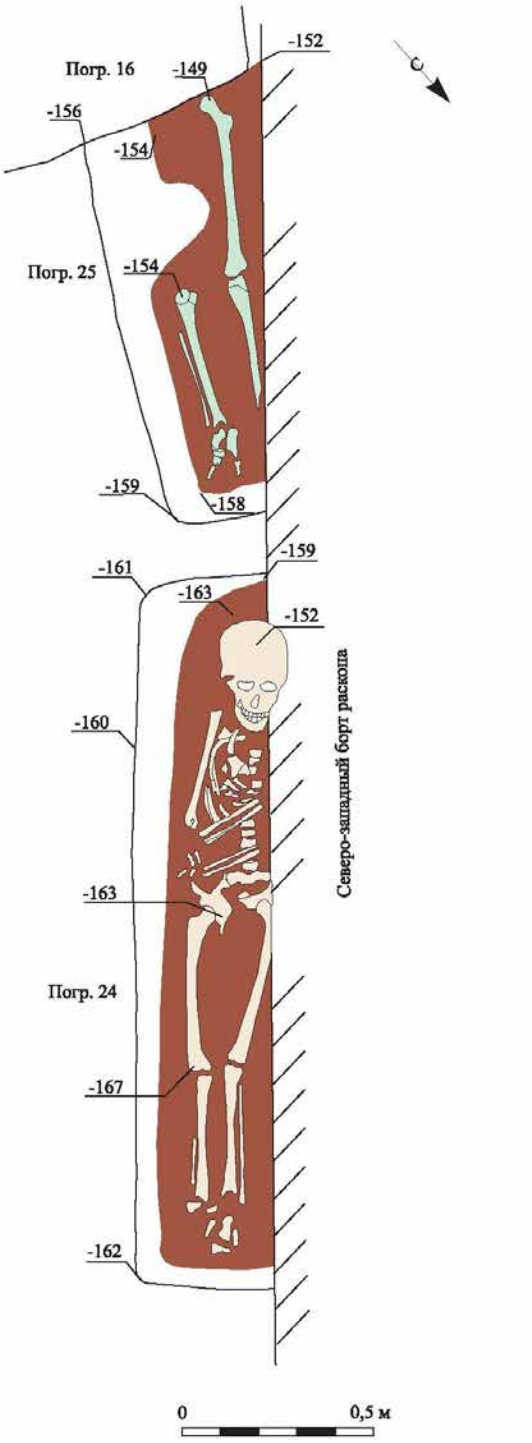

Рис. 151. Энговатова А.В. Отчет об охранных археологических раскопках в г. Дмитрове Московской области в 2002 г. // Архив ИА РАН. Ф. 1. Р. 1. № 23338. С. 147. Рис. 80. Чертеж 28. С. 149. Рис. 83. Чертеж 29. Некрополь III. Раскоп 16. Погребения 24, 25.

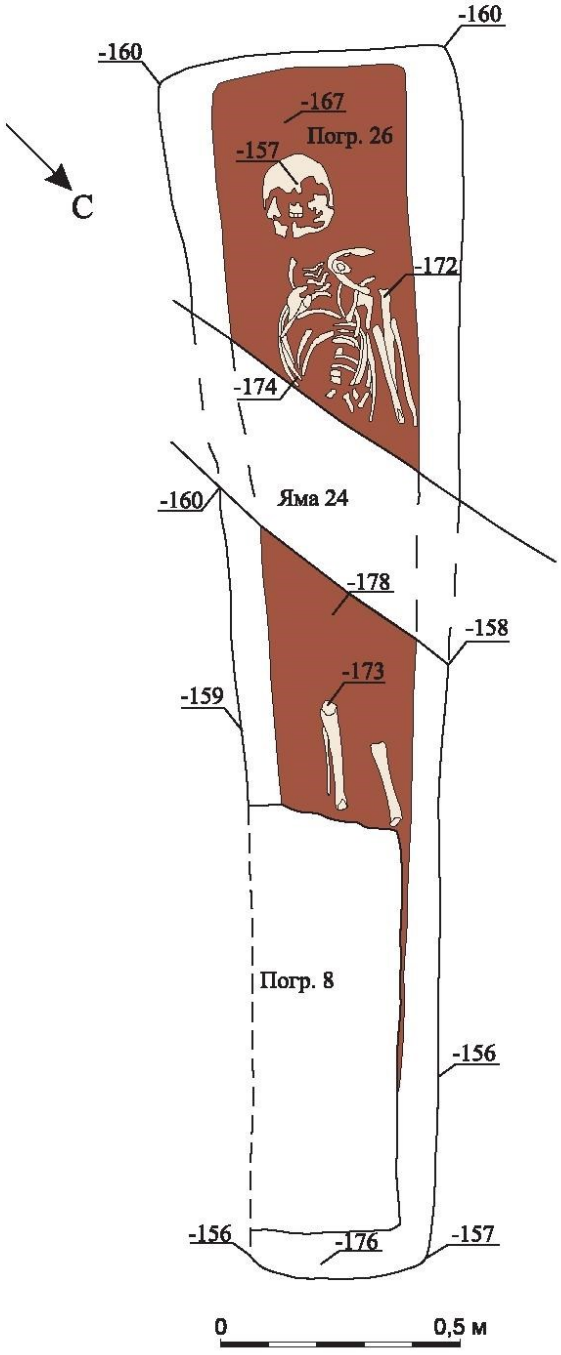

Рис. 152. Энговатова А.В. Отчет об охранных археологических раскопках в г. Дмитрове Московской области в 2002 г. // Архив ИА РАН. Ф. 1. Р. 1. № 23338. С. 151. Рис. 86. Чертеж 30. Некрополь III. Раскоп 16. Погребение 26.



Рис. 153. Энговатова А.В. Отчет об охранных археологических раскопках в г. Дмитрове Московской области в 2002 г. // Архив ИА РАН. Ф. 1. Р. 1. № 23338. С. 150. Рис. 85. Фото 50. Некрополь III. Раскоп 16. Погребение 26.



Рис. 154. Энговатова А.В. Отчет об охранных археологических раскопках в г. Дмитрове Московской области в 2002 г. // Архив ИА РАН. Ф. 1. Р. 1. № 23338. С. 153. Рис. 88. Фото 51. Некрополь III. Раскоп 16. Погребение 27.

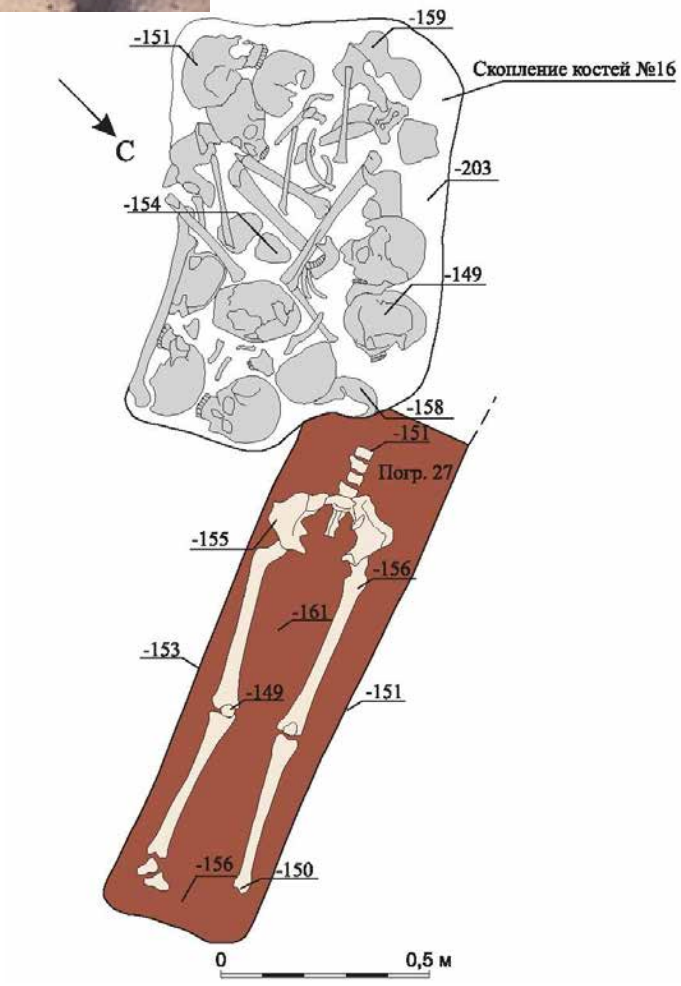

Рис. 155. Энговатова А.В. Отчет об охранных археологических раскопках в г. Дмитрове Московской области в 2002 г. // Архив ИА РАН. Ф. 1. Р. 1. № 23338. С. 152. Рис. 87. Чертеж 31. Некрополь III. Раскоп 16. Погребение 27.

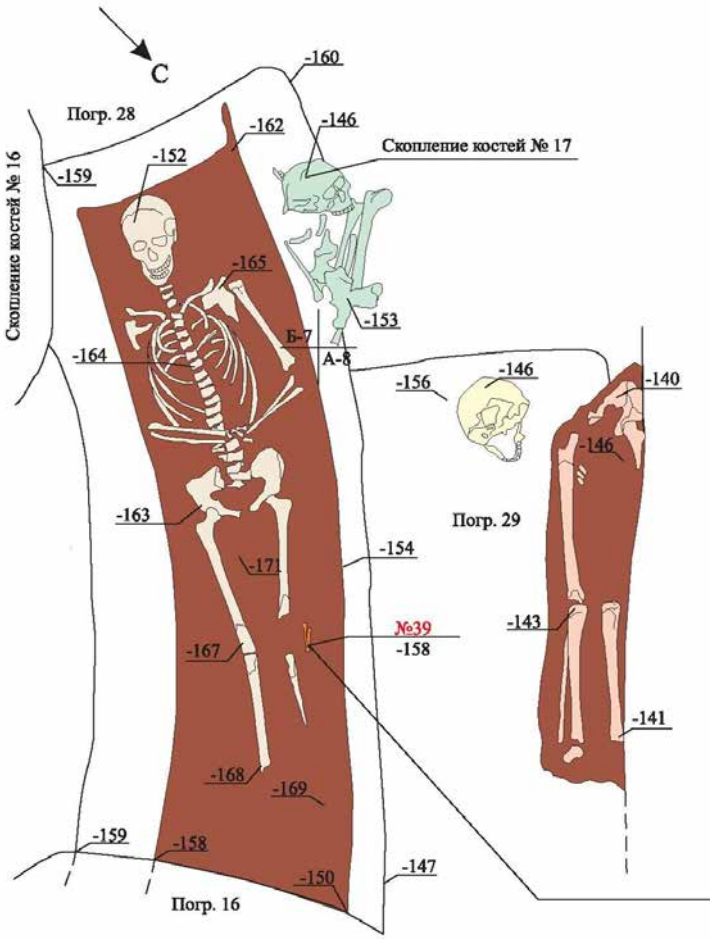

Рис. 156. Энговатова А.В. Отчет об охранных археологических раскопках в г. Дмитрове Московской области в 2002 г. // Архив ИА РАН. Ф. 1. Р. 1. № 23338. С. 154. Рис. 90. Чертеж 32. Некрополь III. Раскоп 16. Погребения 28, 29.

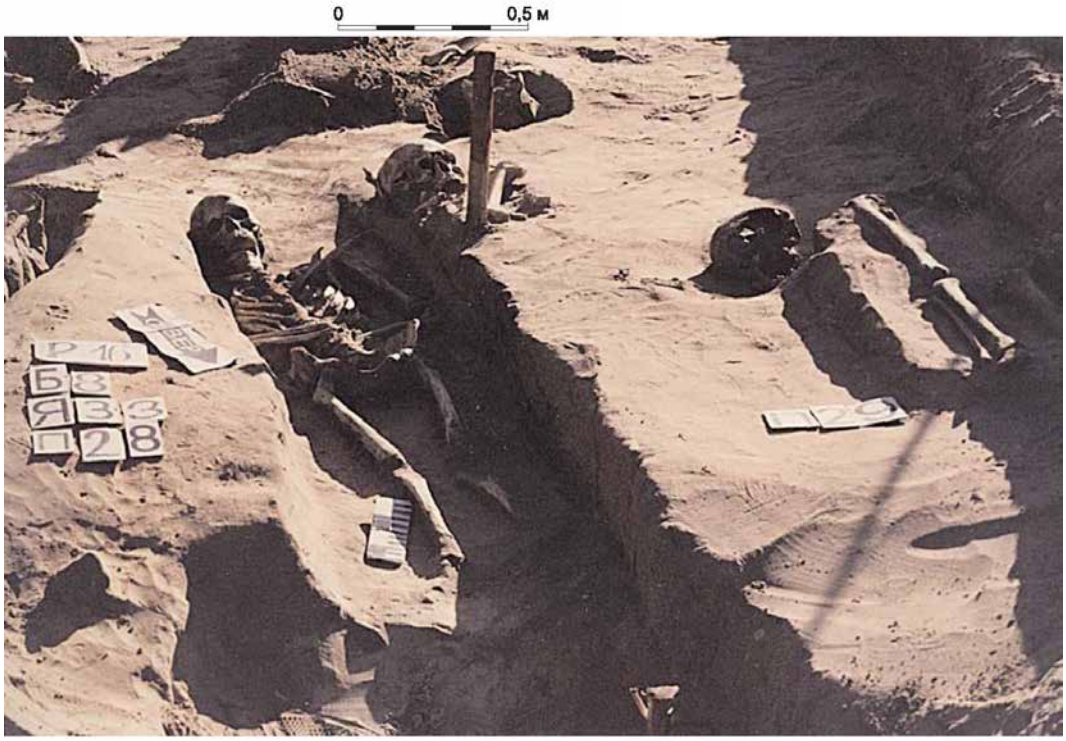

Рис. 157. Энговатова А.В. Отчет об охранных археологических раскопках в г. Дмитрове Московской области в 2002 г. // Архив ИА РАН. Ф. 1. Р. 1. № 23338. С. 153. Рис. 89. Фото 52. Некрополь III. Раскоп 16. Погребения 28, 29.

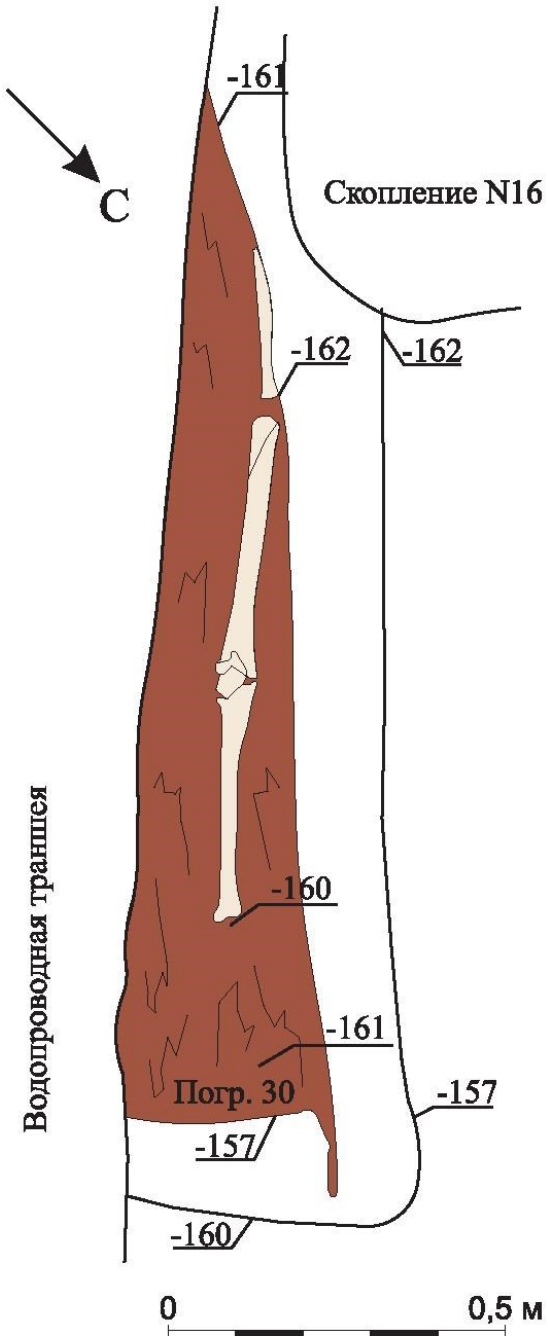

Рис. 158. Энговатова А.В. Отчет об охранных археологических раскопках в г. Дмитрове Московской области в 2002 г. // Архив ИА РАН. Ф. 1. Р. 1. № 23338. С. 157. Рис. 94. Чертеж 34. Некрополь III. Раскоп 16. Погребение 30.

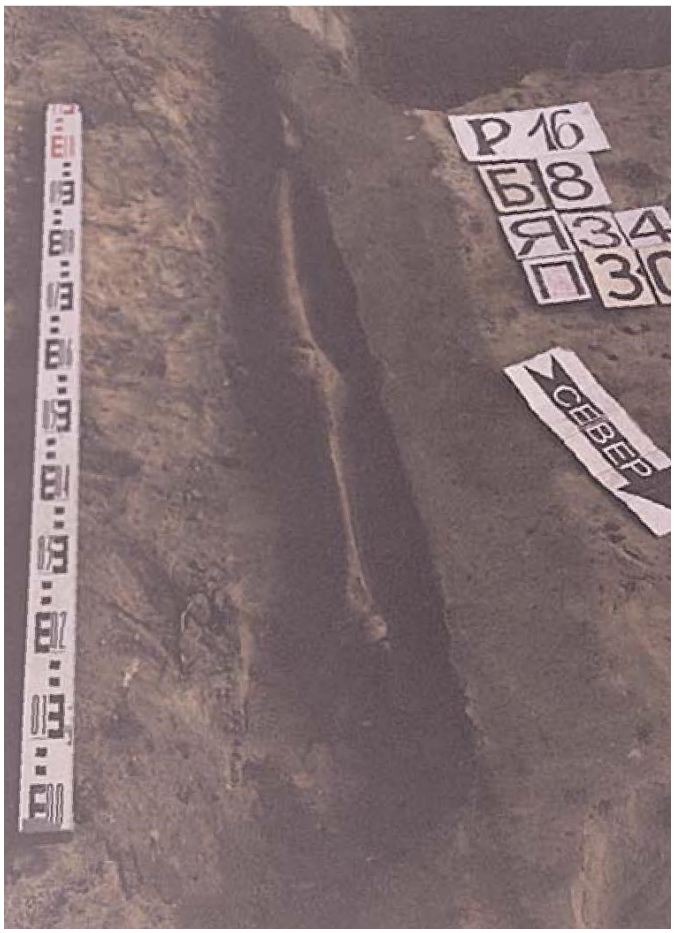

Рис. 159. Энговатова А.В. Отчет об охранных археологических раскопках в г. Дмитрове Московской области в 2002 г. // Архив ИА РАН. Ф. 1. Р. 1. № 23338. С. 158. Рис. 95. Фото 55. Некрополь III. Раскоп 16. Погребение 30.

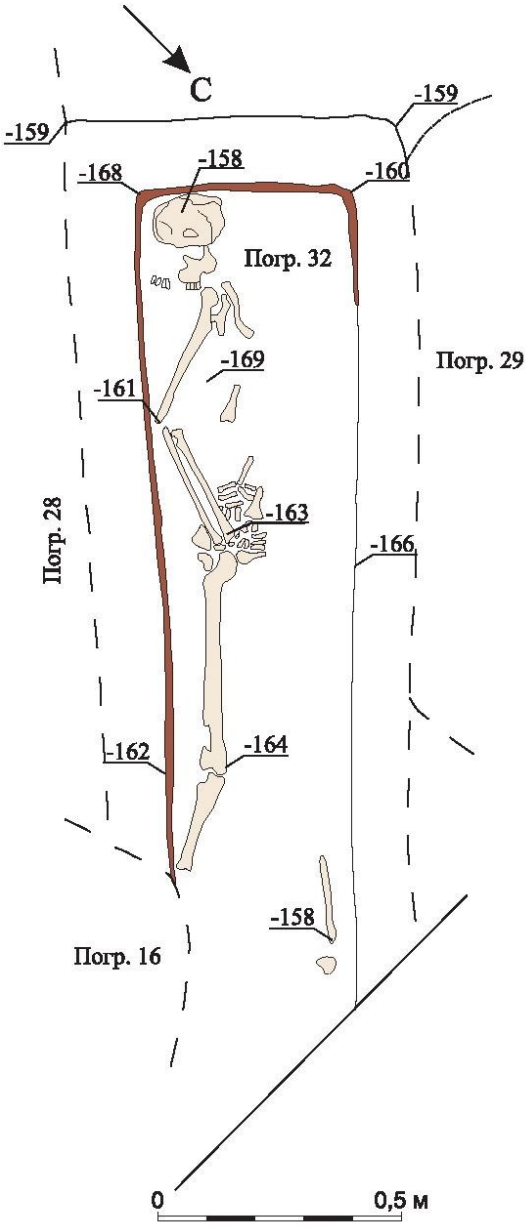

Рис. 160. Энговатова А.В. Отчет об охранных археологических раскопках в г. Дмитрове Московской области в 2002 г. // Архив ИА РАН. Ф. 1. Р. 1. № 23338. С. 159. Рис. 97. Чертеж 35. Некрополь III. Раскоп 16. Погребение 32.



Рис. 161. Энговатова А.В. Отчет об охранных археологических раскопках в г. Дмитрове Московской области в 2002 г. // Архив ИА РАН. Ф. 1. Р. 1. № 23338. С. 158. Рис. 96. Фото 56. Некрополь III. Раскоп 16. Погребение 32.



Рис. 162. Энговатова А.В. Отчет об охранных археологических раскопках в г. Дмитрове Московской области в 2002 г. // Архив ИА РАН. Ф. 1. Р. 1. № 23338. С. 163. Рис. 102. Фото 59. Некрополь III. Раскоп 16. Погребение 33.

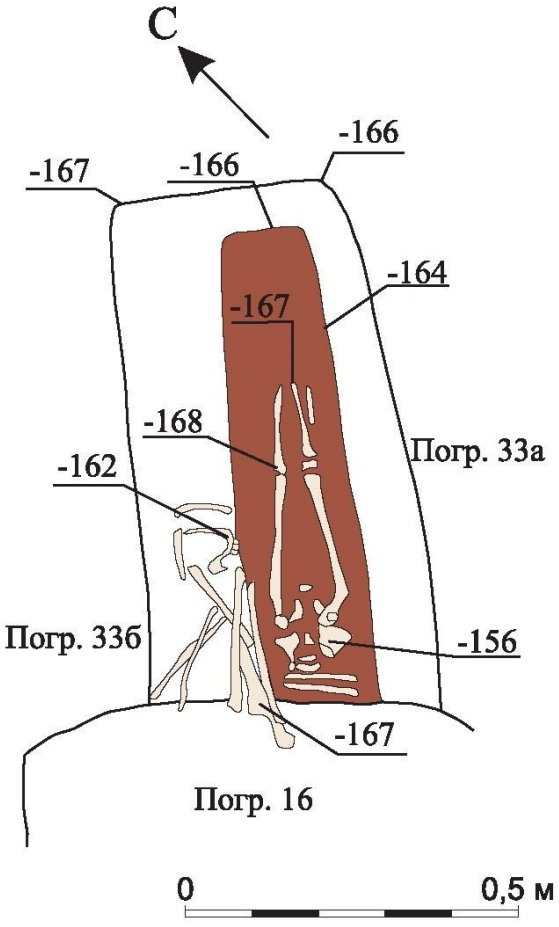

Рис. 163. Энговатова А.В. Отчет об охранных археологических раскопках в г. Дмитрове Московской области в 2002 г. // Архив ИА РАН. Ф. 1. Р. 1. № 23338. С. 162. Рис. 101. Чертеж 36. Некрополь III. Раскоп 16. Погребение 33.

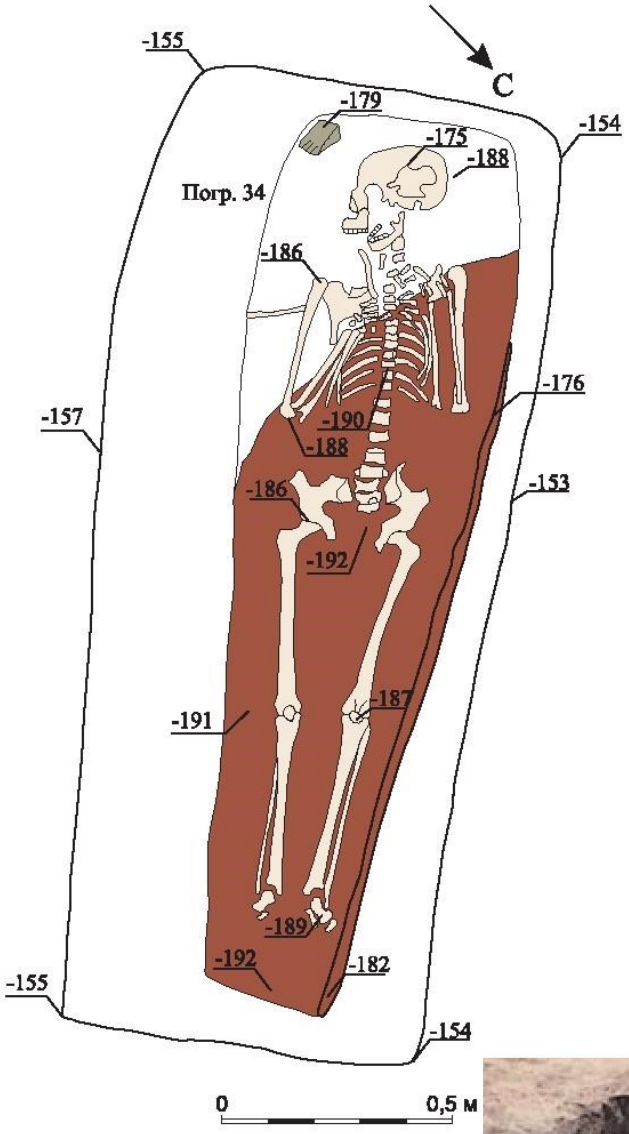

Рис. 164. Энговатова А.В. Отчет об охранных археологических раскопках в г. Дмитрове Московской области в 2002 г. // Архив ИА РАН. Ф. 1. Р. 1. № 23338. С. 164. Рис. 104. Чертеж 37. Некрополь III. Раскоп 16. Погребение 34.



Рис. 165. Энговатова А.В. Отчет об охранных археологических раскопках в г. Дмитрове Московской области в 2002 г. // Архив ИА РАН. Ф. 1. Р. 1. № 23338. С. 165. Рис. 105. Фото 61. Некрополь III. Раскоп 16. Погребение 34.



Рис. 166. Энговатова А.В. Отчет об охранных археологических раскопках в г. Дмитрове Московской области в 2002 г. // Архив ИА РАН. Ф. 1. Р. 1. № 23338. С. 168. Рис. 110. Фото 67. Некрополь III. Раскоп 16. Погребение 38.

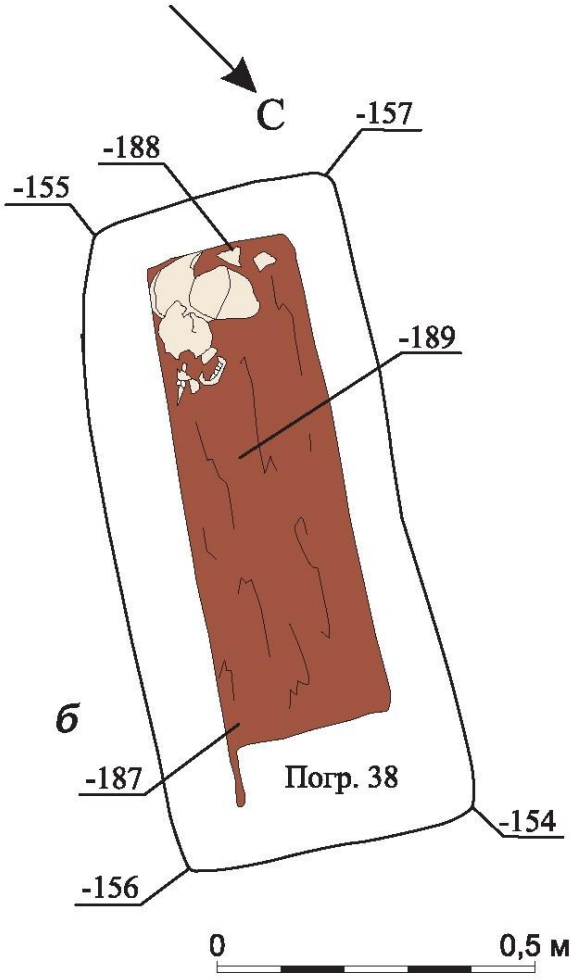

Рис. 167. Энговатова А.В. Отчет об охранных археологических раскопках в г. Дмитрове Московской области в 2002 г. // Архив ИА РАН. Ф. 1. Р. 1. № 23338. С. 169. Рис. 112. Чертеж 41. Некрополь III. Раскоп 16. Погребение 38.



Рис. 168. Энговатова А.В. Отчет об охранных археологических раскопках в г. Дмитрове Московской области в 2002 г. // Архив ИА РАН. Ф. 1. Р. 1. № 23338. С. 180. Рис. 128. Фото 75. Некрополь III. Раскоп 16. Погребение 44.

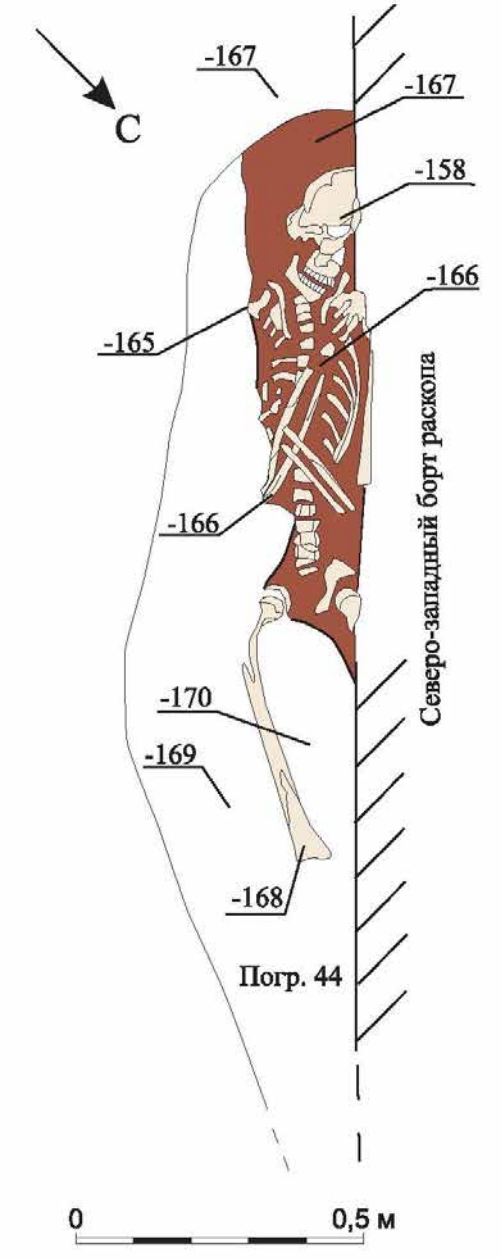

Рис. 169. Энговатова А.В. Отчет об охранных археологических раскопках в г. Дмитрове Московской области в 2002 г. // Архив ИА РАН. Ф. 1. Р. 1. № 23338. С. 179. Рис. 127. Чертеж 46. Некрополь III. Раскоп 16. Погребение 44.

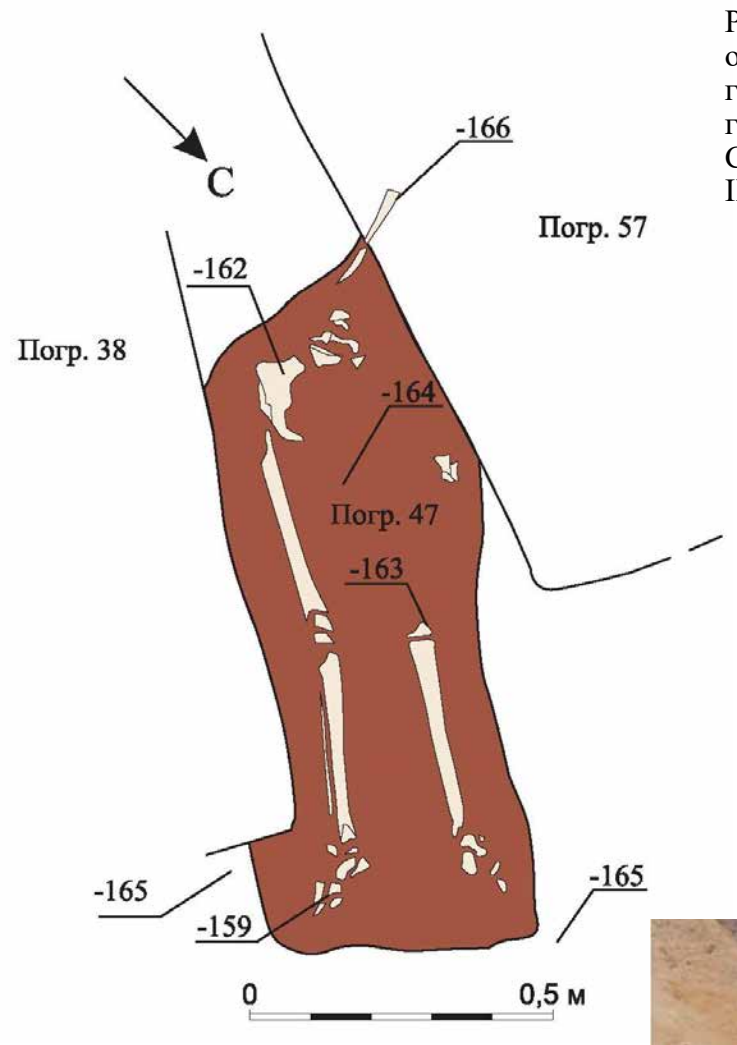

Рис. 170. Энговатова А.В. Отчет об охранных археологических раскопках в г. Дмитрове Московской области в 2002 г. // Архив ИА РАН. Ф. 1. Р. 1. № 23338. С. 184. Рис. 134. Чертеж 49. Некрополь III. Раскоп 16. Погребение 47.

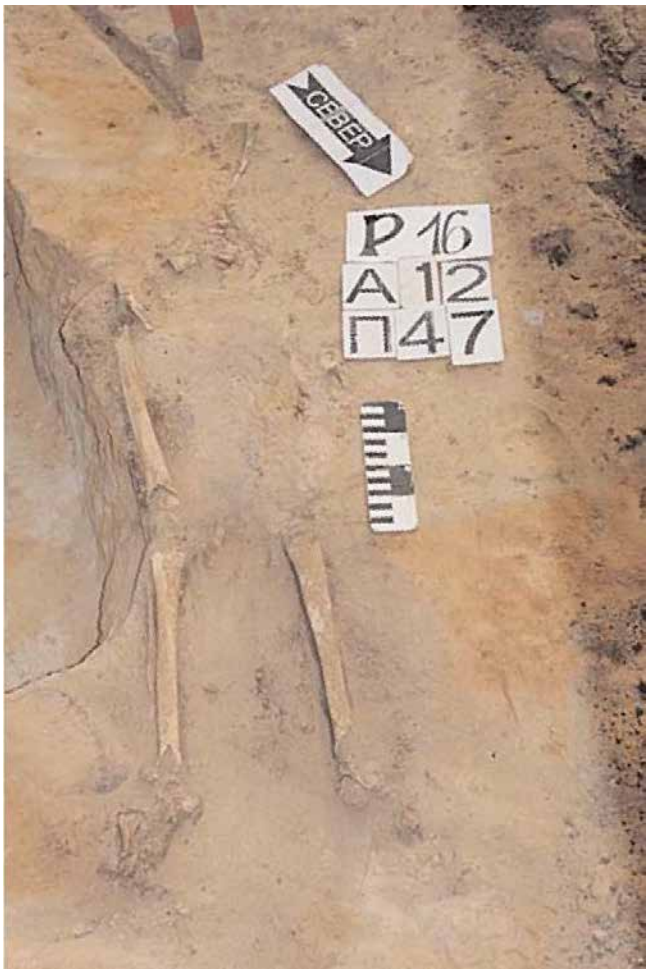

Рис. 171. Энговатова А.В. Отчет об охранных археологических раскопках в г. Дмитрове Московской области в 2002 г. // Архив ИА РАН. Ф. 1. Р. 1. № 23338. С. 183. Рис. 133. Фото 47. Некрополь III. Раскоп 16. Погребение 47.

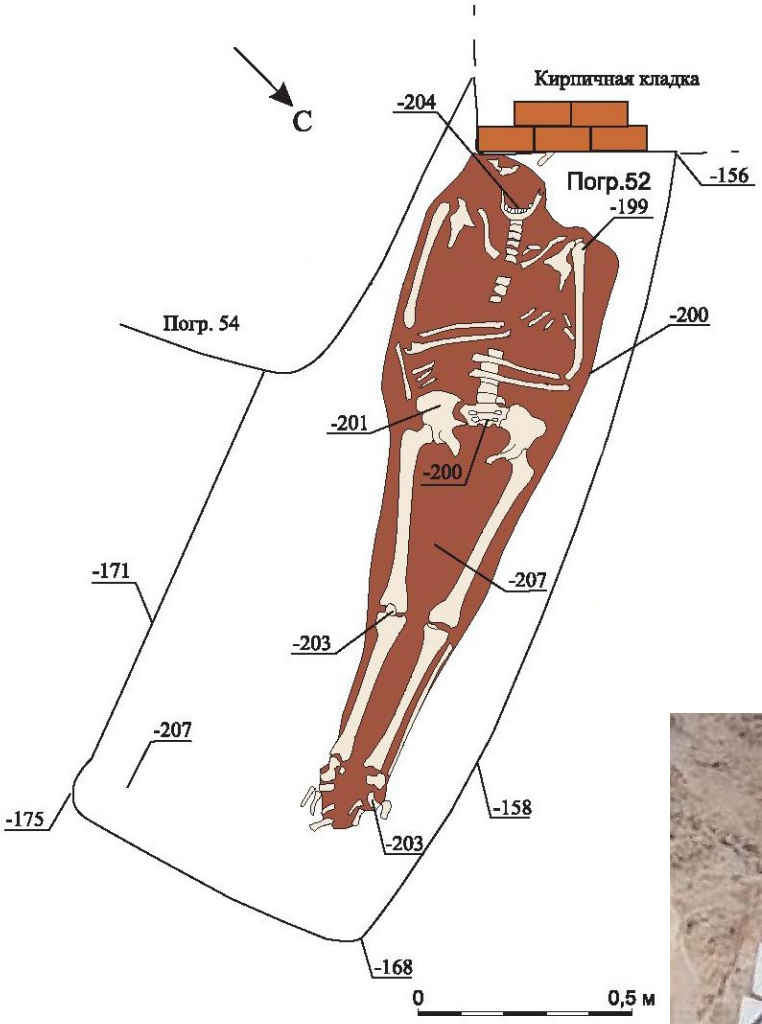

Рис. 172. Энговатова А.В. Отчет об охранных археологических раскопках в г. Дмитрове Московской области в 2002 г. // Архив ИА РАН. Ф. 1. Р. 1. № 23338. С. 189. Рис. 142. Чертеж 53. Некрополь III. Раскоп 16. Погребение 52.



Рис. 173. Энговатова А.В. Отчет об охранных археологических раскопках в г. Дмитрове Московской области в 2002 г. // Архив ИА РАН. Ф. 1. Р. 1. № 23338. С. 190. Рис. 143. Фото 83. Некрополь III. Раскоп 16. Погребение 52.

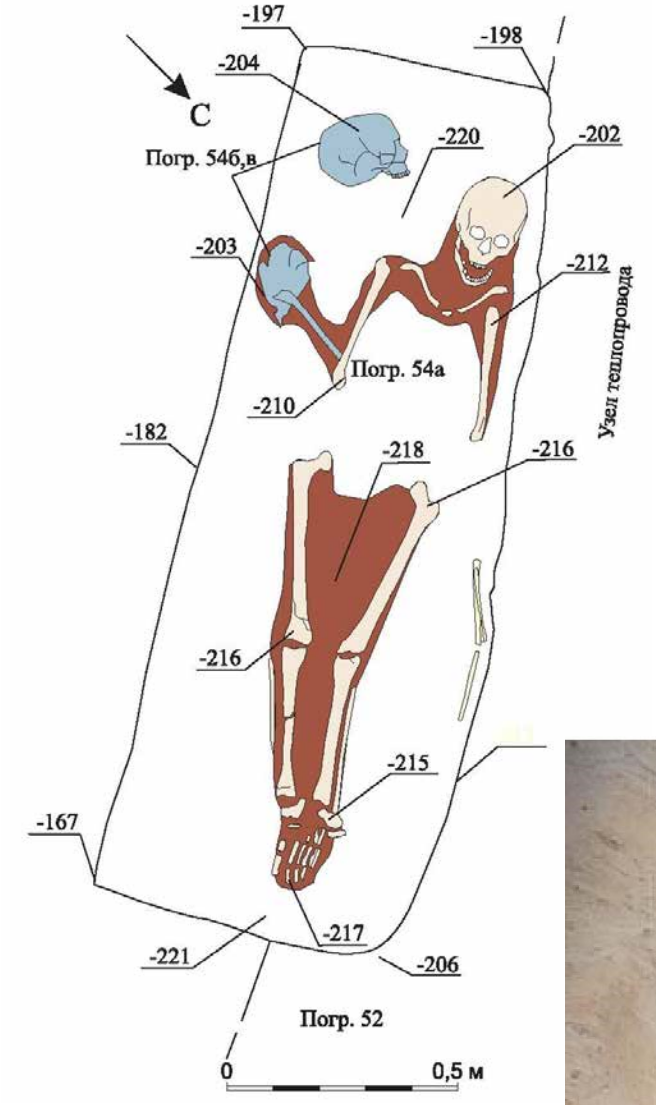

Рис. 174. Энговатова А.В. Отчет об охранных археологических раскопках в г. Дмитрове Московской области в 2002 г. // Архив ИА РАН. Ф. 1. Р. 1. № 23338. С. 192. Рис. 149. Чертеж 55. Некрополь III. Раскоп 16. Погребение 54.



Рис. 175. Энговатова А.В. Отчет об охранных археологических раскопках в г. Дмитрове Московской области в 2002 г. // Архив ИА РАН. Ф. 1. Р. 1. № 23338. С. 195. Рис. 150. Фото 87. Некрополь III. Раскоп 16. Погребение 54.

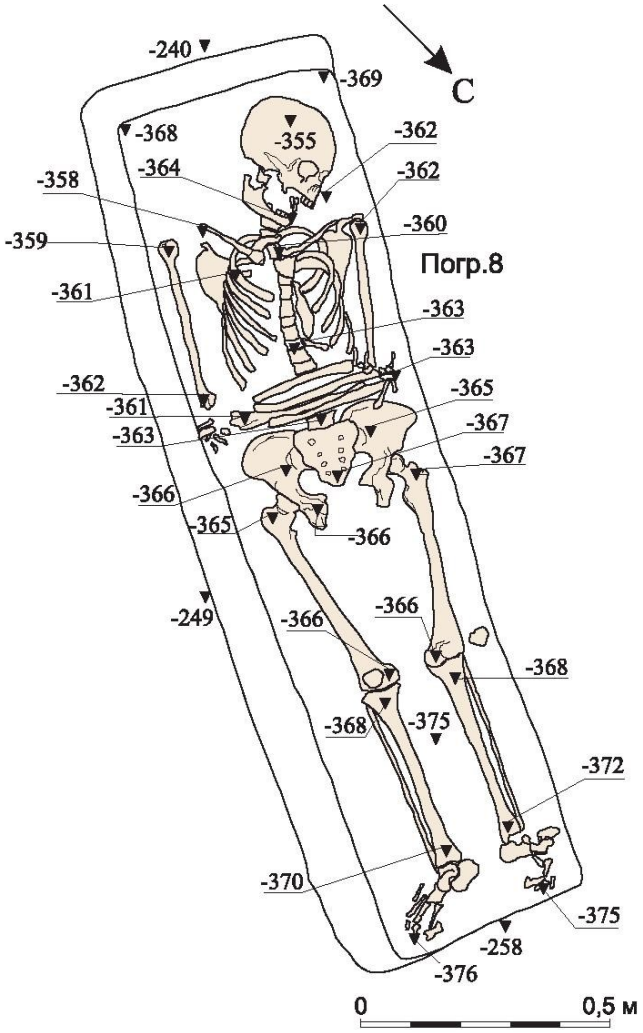

Рис. 176. Энговатова А.В. Отчет об охранных археологических раскопках на территории кремля г. Дмитрова Московской области в 2006 году // Архив ИА РАН. Ф. 1. Р. 1. № 33511. С. 263. Рис. 58. Некрополь III. Раскоп 21. Погребение 8.



Рис. 177. Энговатова А.В. Отчет об охранных археологических раскопках на территории кремля г. Дмитрова Московской области в 2006 году // Архив ИА РАН. Ф. 1. Р. 1. № 33511. С. 264. Рис. 58. Некрополь III. Раскоп 21. Погребение 8.

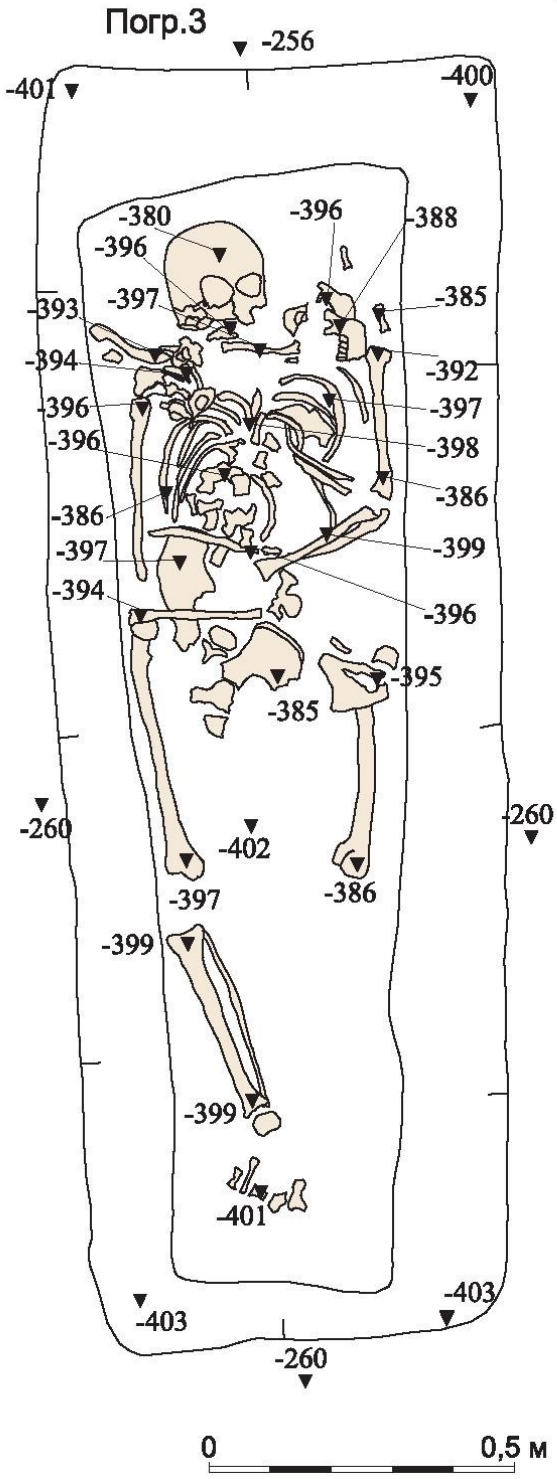

Рис. 179. Энговатова А.В. Отчет об охранных археологических раскопках на территории кремля г. Дмитрова Московской области в 2006 году // Архив ИА РАН. Ф. 1. Р. 1. № 33511. С. 259. Рис. 53. Некрополь III. Раскоп 21. Погребение 3.

Рис. 178. Энговатова А.В. Отчет об охранных археологических раскопках на территории кремля г. Дмитрова Московской области в 2006 году // Архив ИА РАН. Ф. 1. Р. 1. № 33511. С. 260. Рис. 54. Некрополь III. Раскоп 21. Погребение 3.





Рис. 180. Энговатова А.В. Отчет об охранных археологических раскопках на территории кремля г. Дмитрова Московской области в 2006 году // Архив ИА РАН. Ф. 1. Р. 1. № 33511. С. 261. Рис. 55. Некрополь III. Раскоп 21. Погребение 3.



Рис. 181. Энговатова А.В. Отчет об охранных археологических раскопках на территории кремля г. Дмитрова Московской области в 2006 году // Архив ИА РАН. Ф. 1. Р. 1. № 33511. С. 259. Рис. 52. Некрополь III. Раскоп 21. Погребение 3.

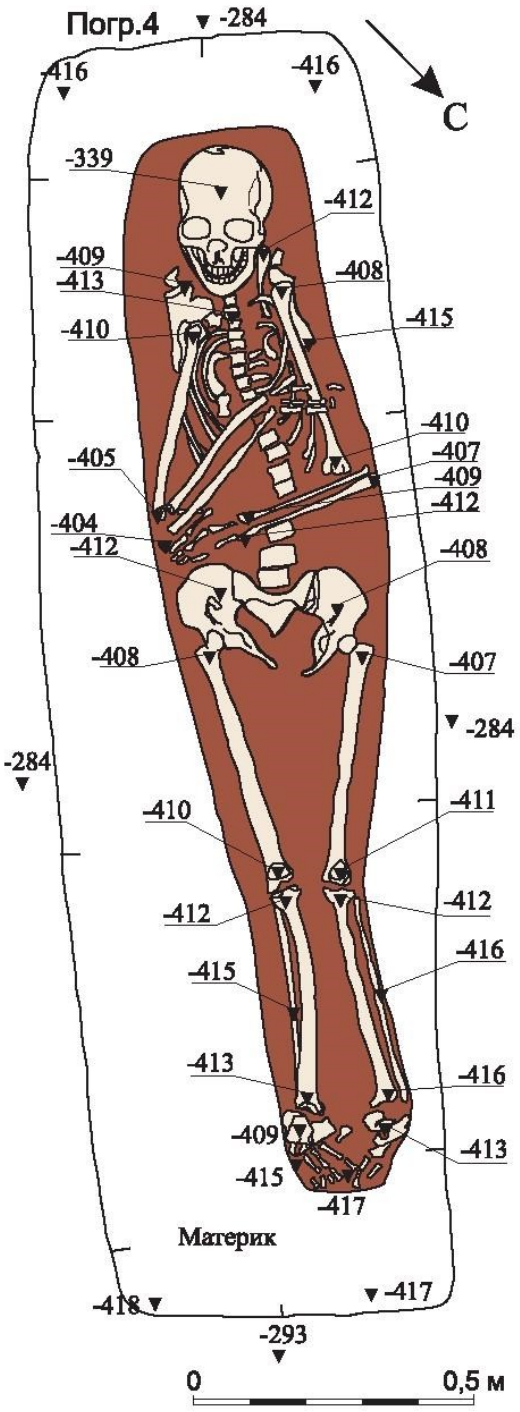

Рис. 183. Энговатова А.В. Отчет об охранных археологических раскопках на территории кремля г. Дмитрова Московской области в 2006 году // Архив ИА РАН. Ф. 1. Р. 1. № 33511. С. 278. Рис. 78. Некрополь III. Раскоп 21. Погребение 4.

Рис. 182. Энговатова А.В. Отчет об охранных археологических раскопках на территории кремля г. Дмитрова Московской области в 2006 году // Архив ИА РАН. Ф. 1. Р. 1. № 33511. С. 277. Рис. 77. Некрополь III. Раскоп 21. Погребение 4.



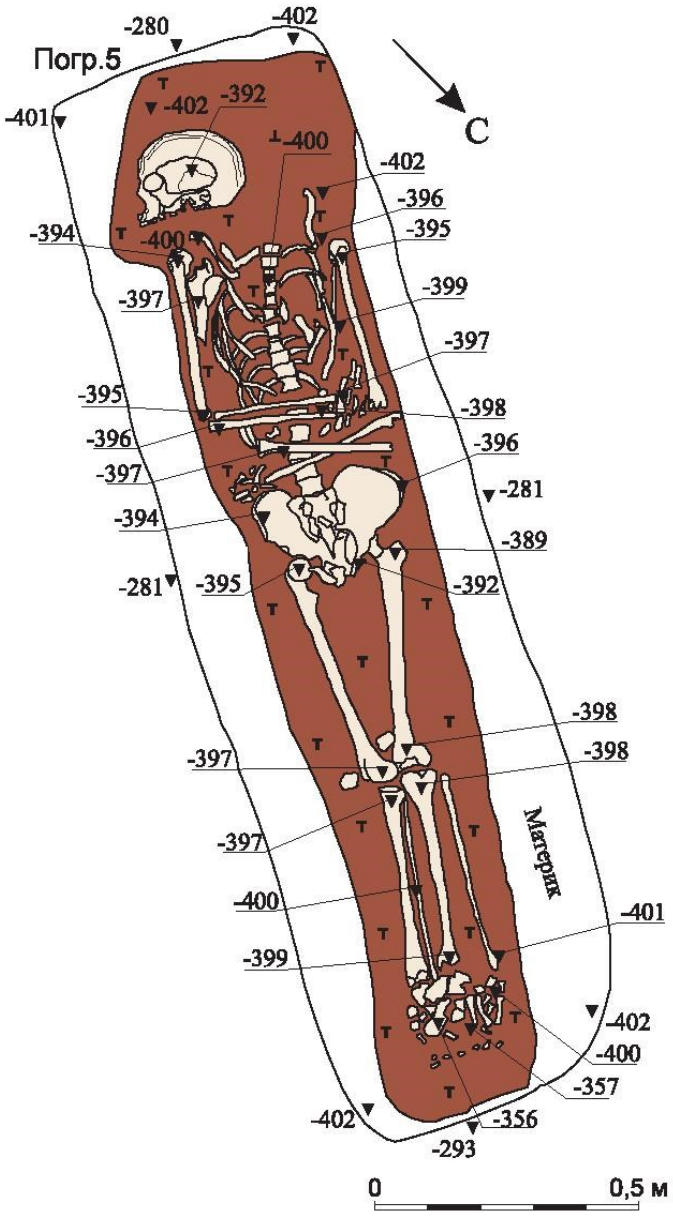

Рис. 184. Энговатова А.В. Отчет об охранных археологических раскопках на территории кремля г. Дмитрова Московской области в 2006 году // Архив ИА РАН. Ф. 1. Р. 1. № 33511. С. 281. Рис. 83. Некрополь III. Раскоп 21. Погребение 5.



Рис. 185. Энговатова А.В. Отчет об охранных археологических раскопках на территории кремля г. Дмитрова Московской области в 2006 году // Архив ИА РАН. Ф. 1. Р. 1. № 33511. С. 280. Рис. 82. Некрополь III. Раскоп 21. Погребение 5.

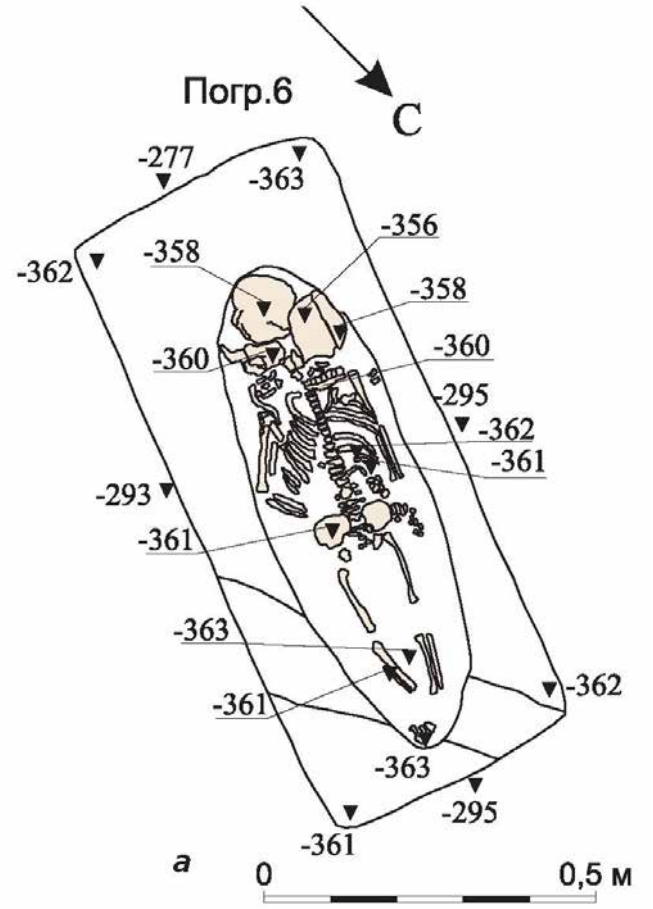

Рис. 186. Энговатова А.В. Отчет об охранных археологических раскопках на территории кремля г. Дмитрова Московской области в 2006 году // Архив ИА РАН. Ф. 1. Р. 1. № 33511. С. 284. Рис. 87. Некрополь III. Раскоп 21. Погребение 6.



Рис. 187. Энговатова А.В. Отчет об охранных археологических раскопках на территории кремля г. Дмитрова Московской области в 2006 году // Архив ИА РАН. Ф. 1. Р. 1. № 33511. С. 285. Рис. 88. Некрополь III. Раскоп 21. Погребение 6.

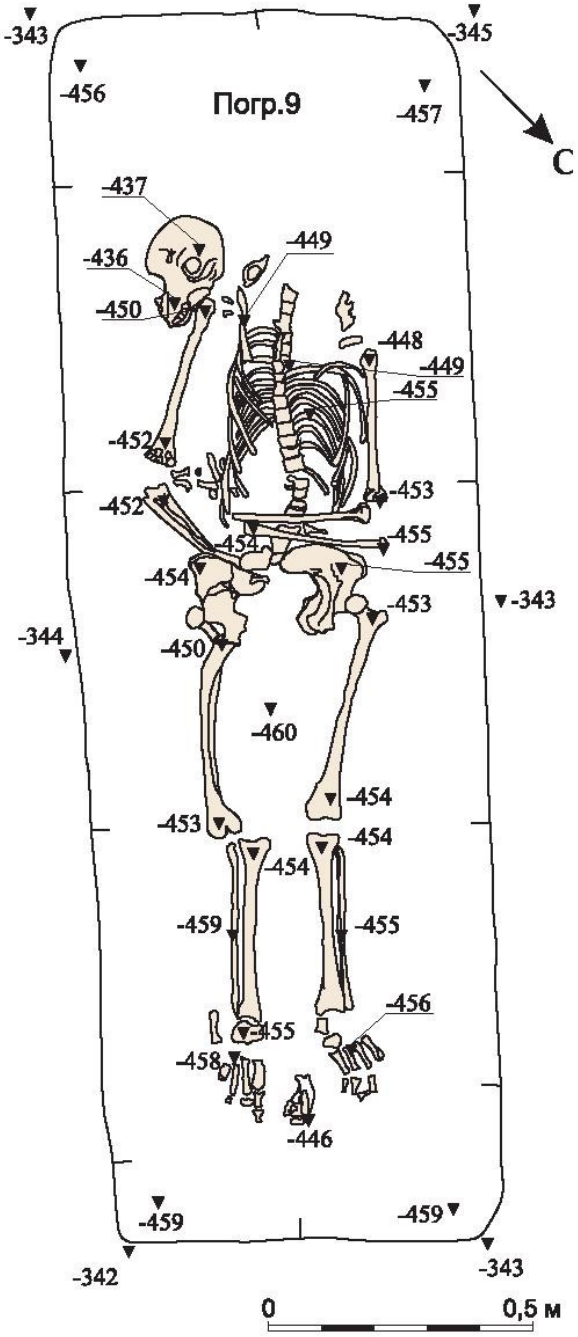

Рис. 188. Энговатова А.В. Отчет об охранных археологических раскопках на территории кремля г. Дмитрова Московской области в 2006 году // Архив ИА РАН. Ф. 1. Р. 1. № 33511. С. 290. Рис. 95. Некрополь III. Раскоп 21. Погребение 9.



Рис. 189. Энговатова А.В. Отчет об охранных археологических раскопках на территории кремля г. Дмитрова Московской области в 2006 году // Архив ИА РАН. Ф. 1. Р. 1. № 33511. С. 289. Рис. 94. Некрополь III. Раскоп 21. Погребение 9.



Рис. 190. Макаров Н.А., Коваль В.Ю., Энговатова А.В., Васильева Е.Е., Панченко К.И., Модин Р.Н., Курмановский В.С., Майоров Д.Ю., 2017. Отчет об археологических исследованиях в Московском Кремле в связи с демонтажем корпуса №14 в 2015-2016 гг. // Архив ИА РАН. Ф. 1. Р. 1. № 52587. С. 100. Илл. 629. Гроб погребения 4.



Рис. 191. Макаров Н.А., Коваль В.Ю., Энговатова А.В., Васильева Е.Е., Панченко К.И., Модин Р.Н., Курмановский В.С., Майоров Д.Ю., 2017. Отчет об археологических исследованиях в Московском Кремле в связи с демонтажем корпуса №14 в 2015-2016 гг. // Архив ИА РАН. Ф. 1. Р. 1. № 52587. С. 102. Илл. 631. Гроб погребения 5.



Рис. 192. Макаров Н.А., Коваль В.Ю., Энговатова А.В., Васильева Е.Е., Панченко К.И., Модин Р.Н., Курмановский В.С., Майоров Д.Ю., 2017. Отчет об археологических исследованиях в Московском Кремле в связи с демонтажем корпуса №14 в 2015-2016 гг. // Архив ИА РАН. Ф. 1. Р. 1. № 52584. С. 81. Илл. 125. Гроб погребения 10.



Рис. 193. Макаров Н.А., Коваль В.Ю., Энговатова А.В., Васильева Е.Е., Панченко К.И., Модин Р.Н., Курмановский В.С., Майоров Д.Ю., 2017. Отчет об археологических исследованиях в Московском Кремле в связи с демонтажем корпуса №14 в 2015-2016 гг. // Архив ИА РАН. Ф. 1. Р. 1. № 52584. С. 81. Илл. 125. Гроб погребения 12.



Рис. 194. Макаров Н.А., Коваль В.Ю., Энговатова А.В., Панченко К.И., Курмановский В.С., Васильева Е.Е., Модин Р.Н., 2018. Отчет об археологических исследованиях в Московском Кремле в связи с демонтажем корпуса №14 в 2017-2018 гг. // Архив ИА РАН. Ф. 1. Р. 1. № 55575. С. 66. Илл. 241. Гроб погребения 13.



Рис. 195. Макаров Н.А., Коваль В.Ю., Энговатова А.В., Васильева Е.Е., Панченко К.И., Модин Р.Н., Курмановский В.С., Майоров Д.Ю., 2017. Отчет об археологических исследованиях в Московском Кремле в связи с демонтажем корпуса №14 в 2015-2016 гг. // Архив ИА РАН. Ф. 1. Р. 1. № 52584. С. 84. Илл. 129. Гроб погребения 14.



Рис. 196. Макаров Н.А., Коваль В.Ю., Энговатова А.В., Панченко К.И., Курмановский В.С., Васильева Е.Е., Модин Р.Н., 2018. Отчет об археологических исследованиях в Московском Кремле в связи с демонтажем корпуса №14 в 2017-2018 гг. // Архив ИА РАН. Ф. 1. Р. 1. № 55575. С. 68. Илл. 243. Гроб погребения 15.



Рис. 197. Макаров Н.А., Коваль В.Ю., Энговатова А.В., Васильева Е.Е., Панченко К.И., Модин Р.Н., Курмановский В.С., Майоров Д.Ю., 2017. Отчет об археологических исследованиях в Московском Кремле в связи с демонтажем корпуса №14 в 2015-2016 гг. // Архив ИА РАН. Ф. 1. Р. 1. № 52589. С. 8. Илл. 815. Гроб погребения 21.



Рис. 198. Макаров Н.А., Коваль В.Ю., Энговатова А.В., Васильева Е.Е., Панченко К.И., Модин Р.Н., Курмановский В.С., Майоров Д.Ю., 2017. Отчет об археологических исследованиях в Московском Кремле в связи с демонтажем корпуса №14 в 2015-2016 гг. // Архив ИА РАН. Ф. 1. Р. 1. № 52584. С. 81. Илл. 125. Гроб погребения 24.



Рис. 199. Макаров Н.А., Коваль В.Ю., Энговатова А.В., Васильева Е.Е., Панченко К.И., Модин Р.Н., Курмановский В.С., Майоров Д.Ю., 2017. Отчет об археологических исследованиях в Московском Кремле в связи с демонтажем корпуса №14 в 2015-2016 гг. // Архив ИА РАН. Ф. 1. Р. 1. № 52589. С. 19. Илл. 830. Гроб погребения 30.



Рис. 200. Макаров Н.А., Коваль В.Ю., Энговатова А.В., Васильева Е.Е., Панченко К.И., Модин Р.Н., Курмановский В.С., Майоров Д.Ю., 2017. Отчет об археологических исследованиях в Московском Кремле в связи с демонтажем корпуса №14 в 2015-2016 гг. // Архив ИА РАН. Ф. 1. Р. 1. № 52589. С. 21. Илл. 833. Гроб погребения 31.



Рис. 201. Макаров Н.А., Коваль В.Ю., Энговатова А.В., Васильева Е.Е., Панченко К.И., Модин Р.Н., Курмановский В.С., Майоров Д.Ю., 2017. Отчет об археологических исследованиях в Московском Кремле в связи с демонтажем корпуса №14 в 2015-2016 гг. // Архив ИА РАН. Ф. 1. Р. 1. № 52589. С. 24. Илл. 836. Гроб погребения 32.



Рис. 202. Макаров Н.А., Коваль В.Ю., Энговатова А.В., Васильева Е.Е., Панченко К.И., Модин Р.Н., Курмановский В.С., Майоров Д.Ю., 2017. Отчет об археологических исследованиях в Московском Кремле в связи с демонтажем корпуса №14 в 2015-2016 гг. // Архив ИА РАН. Ф. 1. Р. 1. № 52589. С. 27. Илл. 841. Гроб погребения 35.



Рис. 203. Макаров Н.А., Коваль В.Ю., Энговатова А.В., Васильева Е.Е., Панченко К.И., Модин Р.Н., Курмановский В.С., Майоров Д.Ю., 2017. Отчет об археологических исследованиях в Московском Кремле в связи с демонтажем корпуса №14 в 2015-2016 гг. // Архив ИА РАН. Ф. 1. Р. 1. № 52589. С. 31. Илл. 846. Гроб погребения 36.



Рис. 204. Макаров Н.А., Коваль В.Ю., Энговатова А.В., Васильева Е.Е., Панченко К.И., Модин Р.Н., Курмановский В.С., Майоров Д.Ю., 2017. Отчет об археологических исследованиях в Московском Кремле в связи с демонтажем корпуса №14 в 2015-2016 гг. // Архив ИА РАН. Ф. 1. Р. 1. № 52584. С. 91. Илл. 140. Гроб погребения 37.



Рис. 205. Макаров Н.А., Коваль В.Ю., Энговатова А.В., Васильева Е.Е., Панченко К.И., Модин Р.Н., Курмановский В.С., Майоров Д.Ю., 2017. Отчет об археологических исследованиях в Московском Кремле в связи с демонтажем корпуса №14 в 2015-2016 гг. // Архив ИА РАН. Ф. 1. Р. 1. № 52587. С. 109. Илл. 641. Гроб погребения 38.



Рис. 206. Макаров Н.А., Коваль В.Ю., Энговатова А.В., Васильева Е.Е., Панченко К.И., Модин Р.Н., Курмановский В.С., Майоров Д.Ю., 2017. Отчет об археологических исследованиях в Московском Кремле в связи с демонтажем корпуса №14 в 2015-2016 гг. // Архив ИА РАН. Ф. 1. Р. 1. № 52584. С. 91. Илл. 141. Гроб погребения 41.



Рис. 207. Макаров Н.А., Коваль В.Ю., Энговатова А.В., Васильева Е.Е., Панченко К.И., Модин Р.Н., Курмановский В.С., Майоров Д.Ю., 2017. Отчет об археологических исследованиях в Московском Кремле в связи с демонтажем корпуса №14 в 2015-2016 гг. // Архив ИА РАН. Ф. 1. Р. 1. № 52585. С. 6. Илл. 145. Гроб погребения 42.



Рис. 208. Макаров Н.А., Коваль В.Ю., Энговатова А.В., Васильева Е.Е., Панченко К.И., Модин Р.Н., Курмановский В.С., Майоров Д.Ю., 2017. Отчет об археологических исследованиях в Московском Кремле в связи с демонтажем корпуса №14 в 2015-2016 гг. // Архив ИА РАН. Ф. 1. Р. 1. № 52585. С. 6. Илл. 146. Гроб погребения 43.



Рис. 209. Макаров Н.А., Коваль В.Ю., Энговатова А.В., Васильева Е.Е., Панченко К.И., Модин Р.Н., Курмановский В.С., Майоров Д.Ю., 2017. Отчет об археологических исследованиях в Московском Кремле в связи с демонтажем корпуса №14 в 2015-2016 гг. // Архив ИА РАН. Ф. 1. Р. 1. № 52585. С. 6. Илл. 147. Контуры гроба погребения 44.



Рис. 210. Макаров Н.А., Коваль В.Ю., Энговатова А.В., Васильева Е.Е., Панченко К.И., Модин Р.Н., Курмановский В.С., Майоров Д.Ю., 2017. Отчет об археологических исследованиях в Московском Кремле в связи с демонтажем корпуса №14 в 2015-2016 гг. // Архив ИА РАН. Ф. 1. Р. 1. № 52585. С. 10. Илл. 151. Гроб погребения 44.



Рис. 211. Макаров Н.А., Коваль В.Ю., Энговатова А.В., Васильева Е.Е., Панченко К.И., Модин Р.Н., Курмановский В.С., Майоров Д.Ю., 2017. Отчет об археологических исследованиях в Московском Кремле в связи с демонтажем корпуса №14 в 2015-2016 гг. // Архив ИА РАН. Ф. 1. Р. 1. № 52585. С. 10. Илл. 153. Гроб погребения 45.



Рис. 212. Макаров Н.А., Коваль В.Ю., Энговатова А.В., Васильева Е.Е., Панченко К.И., Модин Р.Н., Курмановский В.С., Майоров Д.Ю., 2017. Отчет об археологических исследованиях в Московском Кремле в связи с демонтажем корпуса №14 в 2015-2016 гг. // Архив ИА РАН. Ф. 1. Р. 1. № 52589. С. 31. Илл. 847. Гроб погребения 48.



Рис. 213. Макаров Н.А., Коваль В.Ю., Энговатова А.В., Васильева Е.Е., Панченко К.И., Модин Р.Н., Курмановский В.С., Майоров Д.Ю., 2017. Отчет об археологических исследованиях в Московском Кремле в связи с демонтажем корпуса №14 в 2015-2016 гг. // Архив ИА РАН. Ф. 1. Р. 1. № 52585. С. 15. Илл. 160. Гроб погребения 50.



Рис. 214. Макаров Н.А., Коваль В.Ю., Энговатова А.В., Васильева Е.Е., Панченко К.И., Модин Р.Н., Курмановский В.С., Майоров Д.Ю., 2017. Отчет об археологических исследованиях в Московском Кремле в связи с демонтажем корпуса №14 в 2015-2016 гг. // Архив ИА РАН. Ф. 1. Р. 1. № 52585. С. 19. Илл. 165. С. 22. Илл. 170. Гробы погребений 51, 53.



Рис. 215. Макаров Н.А., Коваль В.Ю., Энговатова А.В., Васильева Е.Е., Панченко К.И., Модин Р.Н., Курмановский В.С., Майоров Д.Ю., 2017. Отчет об археологических исследованиях в Московском Кремле в связи с демонтажем корпуса №14 в 2015-2016 гг. // Архив ИА РАН. Ф. 1. Р. 1. № 52585. С. 20. Илл. 167. Гроб погребения 52.



Рис. 216. Макаров Н.А., Коваль В.Ю., Энговатова А.В., Васильева Е.Е., Панченко К.И., Модин Р.Н., Курмановский В.С., Майоров Д.Ю., 2017. Отчет об археологических исследованиях в Московском Кремле в связи с демонтажем корпуса №14 в 2015-2016 гг. // Архив ИА РАН. Ф. 1. Р. 1. № 52585. С. 22. Илл. 170. Гроб погребения 53.



Рис. 217. Макаров Н.А., Коваль В.Ю., Энговатова А.В., Васильева Е.Е., Панченко К.И., Модин Р.Н., Курмановский В.С., Майоров Д.Ю., 2017. Отчет об археологических исследованиях в Московском Кремле в связи с демонтажем корпуса №14 в 2015-2016 гг. // Архив ИА РАН. Ф. 1. Р. 1. № 52585. С. 22. Илл. 171. Гроб погребения 54.



Рис. 218. Макаров Н.А., Коваль В.Ю., Энговатова А.В., Васильева Е.Е., Панченко К.И., Модин Р.Н., Курмановский В.С., Майоров Д.Ю., 2017. Отчет об археологических исследованиях в Московском Кремле в связи с демонтажем корпуса №14 в 2015-2016 гг. // Архив ИА РАН. Ф. 1. Р. 1. № 52585. С. 24. Илл. 175. Гроб погребения 55.



Рис. 219. Макаров Н.А., Коваль В.Ю., Энговатова А.В., Васильева Е.Е., Панченко К.И., Модин Р.Н., Курмановский В.С., Майоров Д.Ю., 2017. Отчет об археологических исследованиях в Московском Кремле в связи с демонтажем корпуса №14 в 2015-2016 гг. // Архив ИА РАН. Ф. 1. Р. 1. № 52585. С. 24. Илл. 176. Гроб погребения 56.



Рис. 220. Макаров Н.А., Коваль В.Ю., Энговатова А.В., Васильева Е.Е., Панченко К.И., Модин Р.Н., Курмановский В.С., Майоров Д.Ю., 2017. Отчет об археологических исследованиях в Московском Кремле в связи с демонтажем корпуса №14 в 2015-2016 гг. // Архив ИА РАН. Ф. 1. Р. 1. № 52585. С. 28. Илл. 180. Гроб погребения 57.



Рис. 221. Макаров Н.А., Коваль В.Ю., Энговатова А.В., Васильева Е.Е., Панченко К.И., Модин Р.Н., Курмановский В.С., Майоров Д.Ю., 2017. Отчет об археологических исследованиях в Московском Кремле в связи с демонтажем корпуса №14 в 2015-2016 гг. // Архив ИА РАН. Ф. 1. Р. 1. № 52585. С. 28. Илл. 181. Гроб погребения 58.



Рис. 222. Макаров Н.А., Коваль В.Ю., Энговатова А.В., Васильева Е.Е., Панченко К.И., Модин Р.Н., Курмановский В.С., Майоров Д.Ю., 2017. Отчет об археологических исследованиях в Московском Кремле в связи с демонтажем корпуса №14 в 2015-2016 гг. // Архив ИА РАН. Ф. 1. Р. 1. № 52585. С. 31. Илл. 186. Гроб погребения 63.



Рис. 223. Макаров Н.А., Коваль В.Ю., Энговатова А.В., Васильева Е.Е., Панченко К.И., Модин Р.Н., Курмановский В.С., Майоров Д.Ю., 2017. Отчет об археологических исследованиях в Московском Кремле в связи с демонтажем корпуса №14 в 2015-2016 гг. // Архив ИА РАН. Ф. 1. Р. 1. № 52585. С. 38. Илл. 195. Гроб погребения 72.



Рис. 224. Макаров Н.А., Коваль В.Ю., Энговатова А.В., Васильева Е.Е., Панченко К.И., Модин Р.Н., Курмановский В.С., Майоров Д.Ю., 2017. Отчет об археологических исследованиях в Московском Кремле в связи с демонтажем корпуса №14 в 2015-2016 гг. // Архив ИА РАН. Ф. 1. Р. 1. № 52585. С. 38. Илл. 196. Гроб погребения 73.



Рис. 225. Макаров Н.А., Коваль В.Ю., Энговатова А.В., Васильева Е.Е., Панченко К.И., Модин Р.Н., Курмановский В.С., Майоров Д.Ю., 2017. Отчет об археологических исследованиях в Московском Кремле в связи с демонтажем корпуса №14 в 2015-2016 гг. // Архив ИА РАН. Ф. 1. Р. 1. № 52585. С. 42. Илл. 200. Гроб погребения 74.



Рис. 226. Макаров Н.А., Коваль В.Ю., Энговатова А.В., Васильева Е.Е., Панченко К.И., Модин Р.Н., Курмановский В.С., Майоров Д.Ю., 2017. Отчет об археологических исследованиях в Московском Кремле в связи с демонтажем корпуса №14 в 2015-2016 гг. // Архив ИА РАН. Ф. 1. Р. 1. № 52585. С. 42. Илл. 200. Гроб погребения 75.



Рис. 227. Макаров Н.А., Коваль В.Ю., Энговатова А.В., Панченко К.И., Курмановский В.С., Васильева Е.Е., Модин Р.Н., 2018. Отчет об археологических исследованиях в Московском Кремле в связи с демонтажем корпуса №14 в 2017-2018 гг. // Архив ИА РАН. Ф. 1. Р. 1. № 55574. С. 86. Илл. 107. Гроб погребения 79.



Рис. 228. Макаров Н.А., Коваль В.Ю., Энговатова А.В., Васильева Е.Е., Панченко К.И., Модин Р.Н., Курмановский В.С., Майоров Д.Ю., 2017. Отчет об археологических исследованиях в Московском Кремле в связи с демонтажем корпуса №14 в 2015-2016 гг. // Архив ИА РАН. Ф. 1. Р. 1. № 52585. С. 44. Илл. 204. Гроб погребения 84.



Рис. 229. Макаров Н.А., Коваль В.Ю., Энговатова А.В., Васильева Е.Е., Панченко К.И., Модин Р.Н., Курмановский В.С., Майоров Д.Ю., 2017. Отчет об археологических исследованиях в Московском Кремле в связи с демонтажем корпуса №14 в 2015-2016 гг. // Архив ИА РАН. Ф. 1. Р. 1. № 52589. С. 57. Илл. 883. Гроб погребения 93.



Рис. 230. Макаров Н.А., Коваль В.Ю., Энговатова А.В., Васильева Е.Е., Панченко К.И., Модин Р.Н., Курмановский В.С., Майоров Д.Ю., 2017. Отчет об археологических исследованиях в Московском Кремле в связи с демонтажем корпуса №14 в 2015-2016 гг. // Архив ИА РАН. Ф. 1. Р. 1. № 52589. С. 57. Илл. 884. Гроб погребения 94.



Рис. 231. Макаров Н.А., Коваль В.Ю., Энговатова А.В., Васильева Е.Е., Панченко К.И., Модин Р.Н., Курмановский В.С., Майоров Д.Ю., 2017. Отчет об археологических исследованиях в Московском Кремле в связи с демонтажем корпуса №14 в 2015-2016 гг. // Архив ИА РАН. Ф. 1. Р. 1. № 52585. С. 44. Илл. 205. Гроб погребения 95.



Рис. 232. Макаров Н.А., Коваль В.Ю., Энговатова А.В., Васильева Е.Е., Панченко К.И., Модин Р.Н., Курмановский В.С., Майоров Д.Ю., 2017. Отчет об археологических исследованиях в Московском Кремле в связи с демонтажем корпуса №14 в 2015-2016 гг. // Архив ИА РАН. Ф. 1. Р. 1. № 52589. С. 61. Илл. 890. Гроб погребения 104.



Рис. 233. Макаров Н.А., Коваль В.Ю., Энговатова А.В., Панченко К.И., Курмановский В.С., Васильева Е.Е., Модин Р.Н., 2018. Отчет об археологических исследованиях в Московском Кремле в связи с демонтажем корпуса №14 в 2017-2018 гг. // Архив ИА РАН. Ф. 1. Р. 1. № 55575. С. 77. Илл. 256. Гроб погребения 105.



Рис. 234. Макаров Н.А., Коваль В.Ю., Энговатова А.В., Панченко К.И., Курмановский В.С., Васильева Е.Е., Модин Р.Н., 2018. Отчет об археологических исследованиях в Московском Кремле в связи с демонтажем корпуса №14 в 2017-2018 гг. // Архив ИА РАН. Ф. 1. Р. 1. № 55575. С. 79. Илл. 258. Гроб погребения 106.



Рис. 235. Макаров Н.А., Коваль В.Ю., Энговатова А.В., Панченко К.И., Курмановский В.С., Васильева Е.Е., Модин Р.Н., 2018. Отчет об археологических исследованиях в Московском Кремле в связи с демонтажем корпуса №14 в 2017-2018 гг. // Архив ИА РАН. Ф. 1. Р. 1. № 55575. С. 85. Илл. 267. Гроб погребения 112.



Рис. 236. Макаров Н.А., Коваль В.Ю., Энговатова А.В., Панченко К.И., Курмановский В.С., Васильева Е.Е., Модин Р.Н., 2018. Отчет об археологических исследованиях в Московском Кремле в связи с демонтажем корпуса №14 в 2017-2018 гг. // Архив ИА РАН. Ф. 1. Р. 1. № 55575. С. 85. Илл. 268. Гроб погребения 113.



Рис. 237. Троице-Сергиева лавра, кладбище при Духовской церкви-2009, гроб Л. Кавелина.



Рис. 238. Троице-Сергиева лавра, кладбище при Духовской церкви-2009, деталь гроба Л. Кавелина.



Рис. 239. Троице-Сергиева лавра, кладбище при Духовской церкви-2009, деталь гроба Л. Кавелина.



Рис. 240. Троице-Сергиева лавра, кладбище при Духовской церкви-2009, деталь гроба Л. Кавелина.



Рис. 241. Троице-Сергиева лавра, кладбище при Духовской церкви-2009, деталь гроба Л. Кавелина.



Рис. 242. Троице-Сергиева лавра, кладбище при Духовской церкви-2009, деталь гроба Л. Кавелина.



Рис. 243. Троице-Сергиева лавра, кладбище при Духовской церкви-2009, деталь гроба Л. Кавелина.



Рис. 244. Троице-Сергиева лавра, кладбище при Духовской церкви-2009, деталь гроба Л. Кавелина.



Рис. 245. Энговатова А.В., 2010. Отчет о проведении археологических наблюдений за земляными и охранно-спасательных работ на территории ансамбля Троице-Сергиевой Лавры, Московская область, г. Сергиев Посад. // Архив ИА РАН. Ф. 1. Р. 1. № 36525. С. 109. Рис. 78. Погребение 1.



Рис. 246. Энговатова А.В. Отчет «О выполнении спасательных археологических полевых работ на участках расположения некрополей Свято-Троицкой Сергиевой Лавры в 2014 году» // Архив ИА РАН. Ф. 1. Р. 1. № 46271. С. 108. Рис. 1026. Гроб погребения 9 до снятия крышки.



Рис. 247. Энговатова А.В. Отчет «О выполнении спасательных археологических полевых работ на участках расположения некрополей Свято-Троицкой Сергиевой Лавры в 2014 году» // Архив ИА РАН. Ф. 1. Р. 1. № 46271. С. 109. Рис. 1027. Гроб погребения 9 после снятия крышки.



Рис. 248. Энговатова А.В., 2004. Отчет об охранных археологических раскопках Свято-Троицкой Сергиевой Лавры в 2003 году. // Архив ИА РАН. Ф. 1. Р. 1. № 26940. С. 82. Рис. 10. Фото 7. Погребение 1.



Рис. 249. Энговатова А.В., 2004. Отчет об охранных археологических раскопках Свято-Троицкой Сергиевой Лавры в 2003 году. // Архив ИА РАН. Ф. 1. Р. 1. № 26940. С. 85. Рис. 12. Фото 9. Погребение 2.



Рис. 250. Энговатова А.В., 2004. Отчет об охранных археологических раскопках Свято-Троицкой Сергиевой Лавры в 2003 году. // Архив ИА РАН. Ф. 1. Р. 1. № 26940. С. 88. Рис. 14. Фото 10. Погребение 3.



Рис. 251. Энговатова А.В., 2004. Отчет об охранных археологических раскопках Свято-Троицкой Сергиевой Лавры в 2003 году. // Архив ИА РАН. Ф. 1. Р. 1. № 26940. С. 88. Рис. 14. Фото 11. Погребение 3.



Рис. 252. Энговатова А.В., 2004. Отчет об охранных археологических раскопках Свято-Троицкой Сергиевой Лавры в 2003 году. // Архив ИА РАН. Ф. 1. Р. 1. № 26940. С. 92. Рис. 17. Фото 14. Погребение 4.



Рис. 253. Энговатова А.В., 2004. Отчет об охранных археологических раскопках Свято-Троицкой Сергиевой Лавры в 2003 году. // Архив ИА РАН. Ф. 1. Р. 1. № 26940. С. 92. Рис. 17. Фото 15. Погребение 4.



Рис. 254. Энговатова А.В., 2004. Отчет об охранных археологических раскопках Свято-Троицкой Сергиевой Лавры в 2003 году. // Архив ИА РАН. Ф. 1. Р. 1. № 26940. С. 100. Рис. 23. Фото 19. Погребение 5.



Рис. 255. Высоцкий А.Л., 2006. Отчет по охранно-спасательным археологическим работам на территории Свято-Троицкой Сергиевой Лавры в 2005 году. Часть 2. Трапезная и церковь Сергия Радонежского. // Архив ИА РАН. Ф. 1. Р. 1. № 26190. С. 36. Илл. 36. Шурф 3 погребение 1.

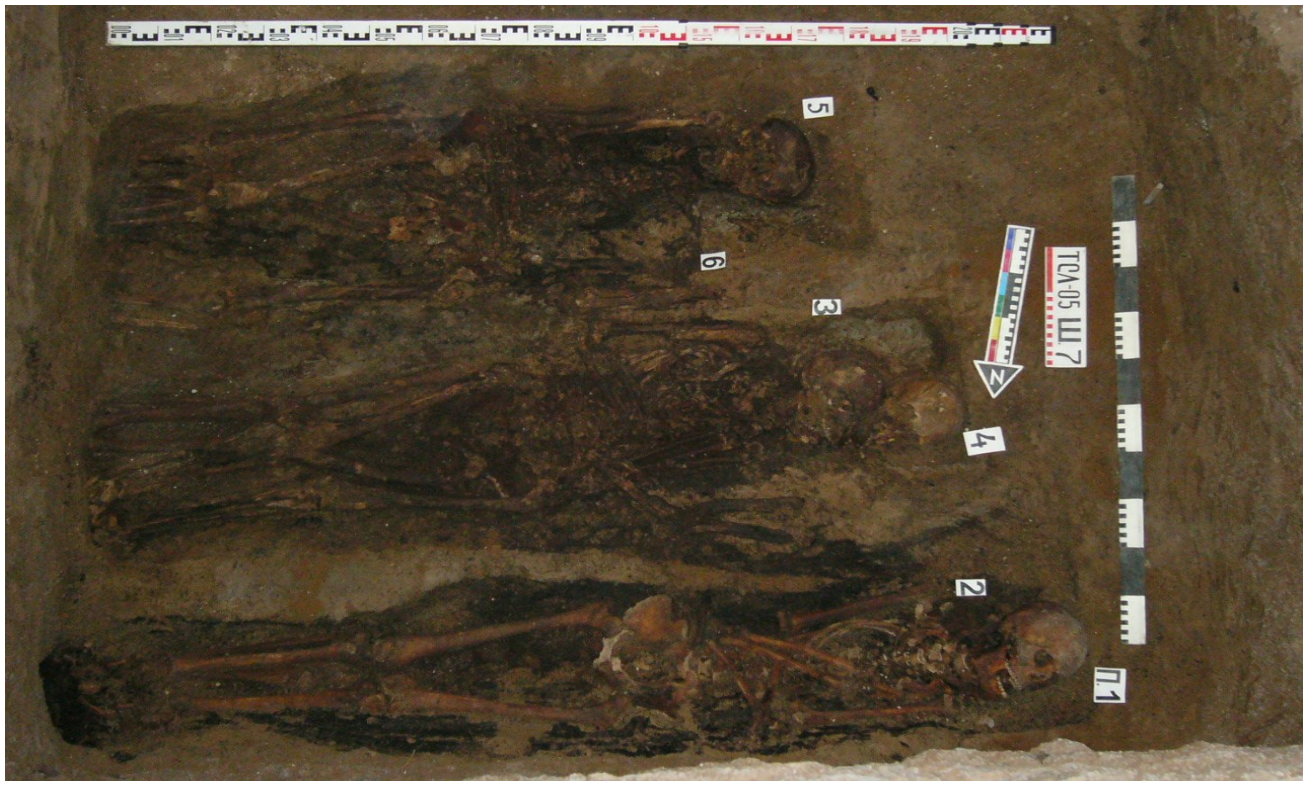

Рис. 256. Высоцкий А.Л., 2006. Отчет по охранно-спасательным археологическим работам на территории Свято-Троицкой Сергиевой Лавры в 2005 году. Часть 2. Трапезная и церковь Сергия Радонежского. // Архив ИА РАН. Ф. 1. Р. 1. № 26190. С. 73. Илл. 87. Шурф 7, погребения 2, 3, 4, 5, 6.



Рис. 257. Высоцкий А.Л., 2006. Отчет по охранно-спасательным археологическим работам на территории Свято-Троицкой Сергиевой Лавры в 2005 году. Часть 2. Трапезная и церковь Сергия Радонежского. // Архив ИА РАН. Ф. 1. Р. 1. № 26190. С. 75. Илл. 90. Шурф 7 погребение 1.



Рис. 258. Высоцкий А.Л., 2006. Отчет по охранно-спасательным археологическим работам на территории Свято-Троицкой Сергиевой Лавры в 2005 году. Часть 2. Трапезная и церковь Сергия Радонежского. // Архив ИА РАН. Ф. 1. Р. 1. № 26190. С. 100. Илл. 126. Шурф А погребение 2.

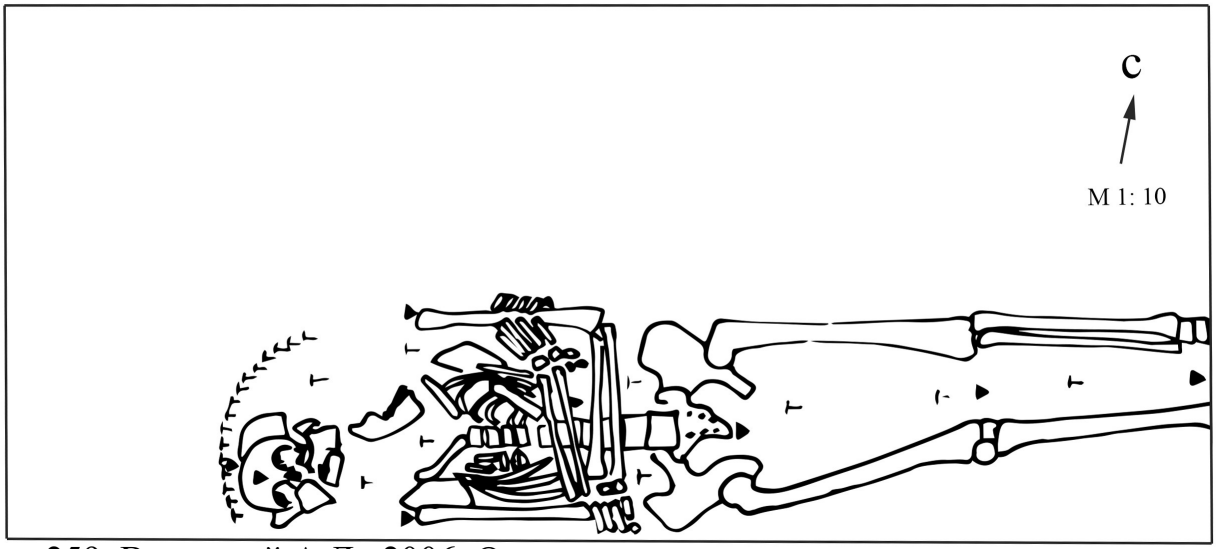

Рис. 259. Высоцкий А.Л., 2006. Отчет по охранно-спасательным археологическим работам на территории Свято-Троицкой Сергиевой Лавры в 2005 году. Часть 2. Трапезная и церковь Сергия Радонежского. // Архив ИА РАН. Ф. 1. Р. 1. № 26190. С. 102. Илл. 128. Шурф А погребение 2.

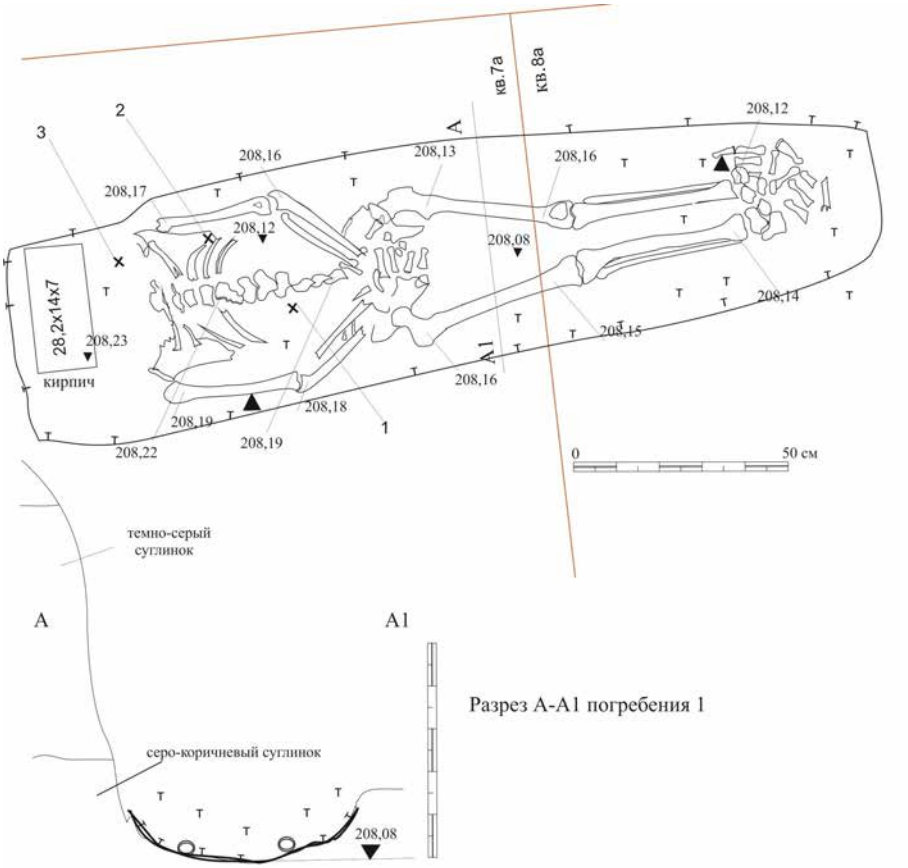

Рис. 260. Высоцкий А.Л., 2009. Отчет. Охранные археологические работы Подмосковной археологической экспедиции на территории Свято-Троицкой Сергиевой Лавры в 2008 году. // Архив ИА РАН. Ф. 1. Р. 1. № 37323. С. 81. Рис. 16. Раскоп 5, погребение 1.



Рис. 261. Высоцкий А.Л., 2009. Отчет. Охранные археологические работы Подмосковной археологической экспедиции на территории Свято-Троицкой Сергиевой Лавры в 2008 году. // Архив ИА РАН. Ф. 1. Р. 1. № 37323. С. 80. Рис. 14. Раскоп 5, погребение 1.

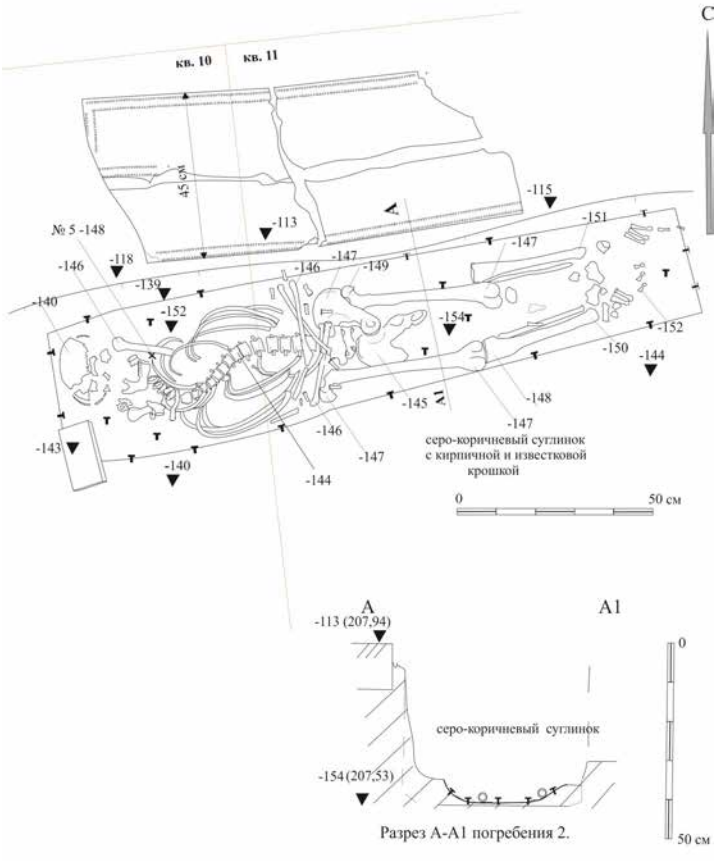

Рис. 262. Высоцкий А.Л., 2009. Отчет. Охранные археологические работы Подмосковной археологической экспедиции на территории Свято-Троицкой Сергиевой Лавры в 2008 году. // Архив ИА РАН. Ф. 1. Р. 1. № 37323. С. 83. Рис. 19. Раскоп 5, погребение 2.



Рис. 263. Высоцкий А.Л., 2009. Отчет. Охранные археологические работы Подмосковной археологической экспедиции на территории Свято-Троицкой Сергиевой Лавры в 2008 году. // Архив ИА РАН. Ф. 1. Р. 1. № 37323. С. 82. Рис. 18. Раскоп 5, погребение 2.

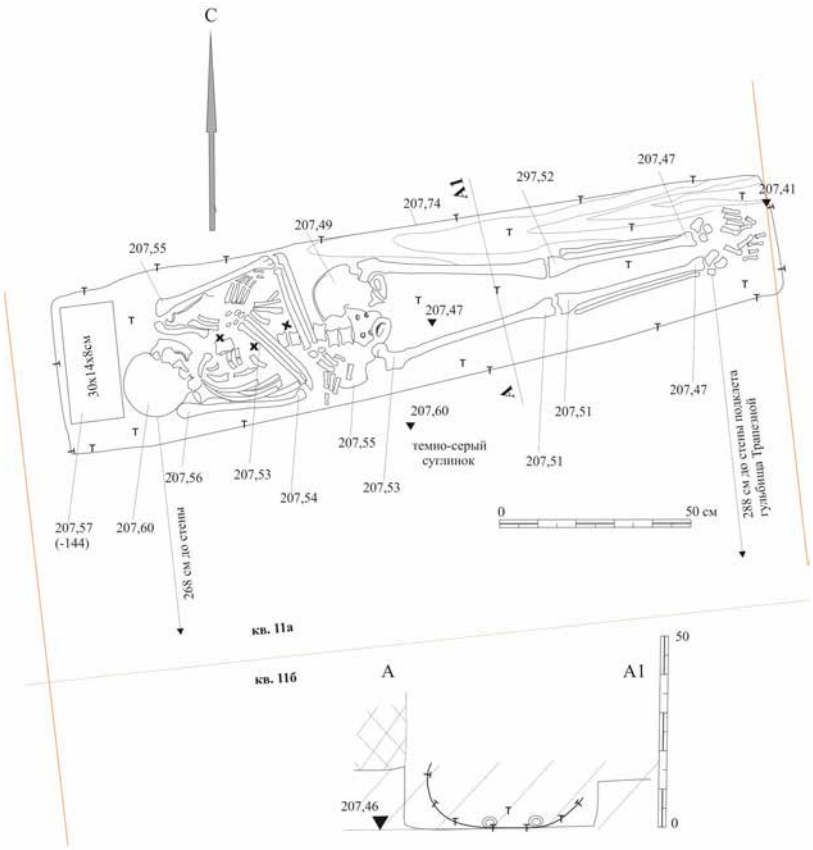

Разрез А-А1 погребения 3.

Рис. 264. Высоцкий А.Л., 2009. Отчет. Охранные археологические работы Подмосковной археологической экспедиции на территории Свято-Троицкой Сергиевой Лавры в 2008 году. // Архив ИА РАН. Ф. 1. Р. 1. № 37323. С. 85. Рис. 22. Раскоп 5, погребение 3.

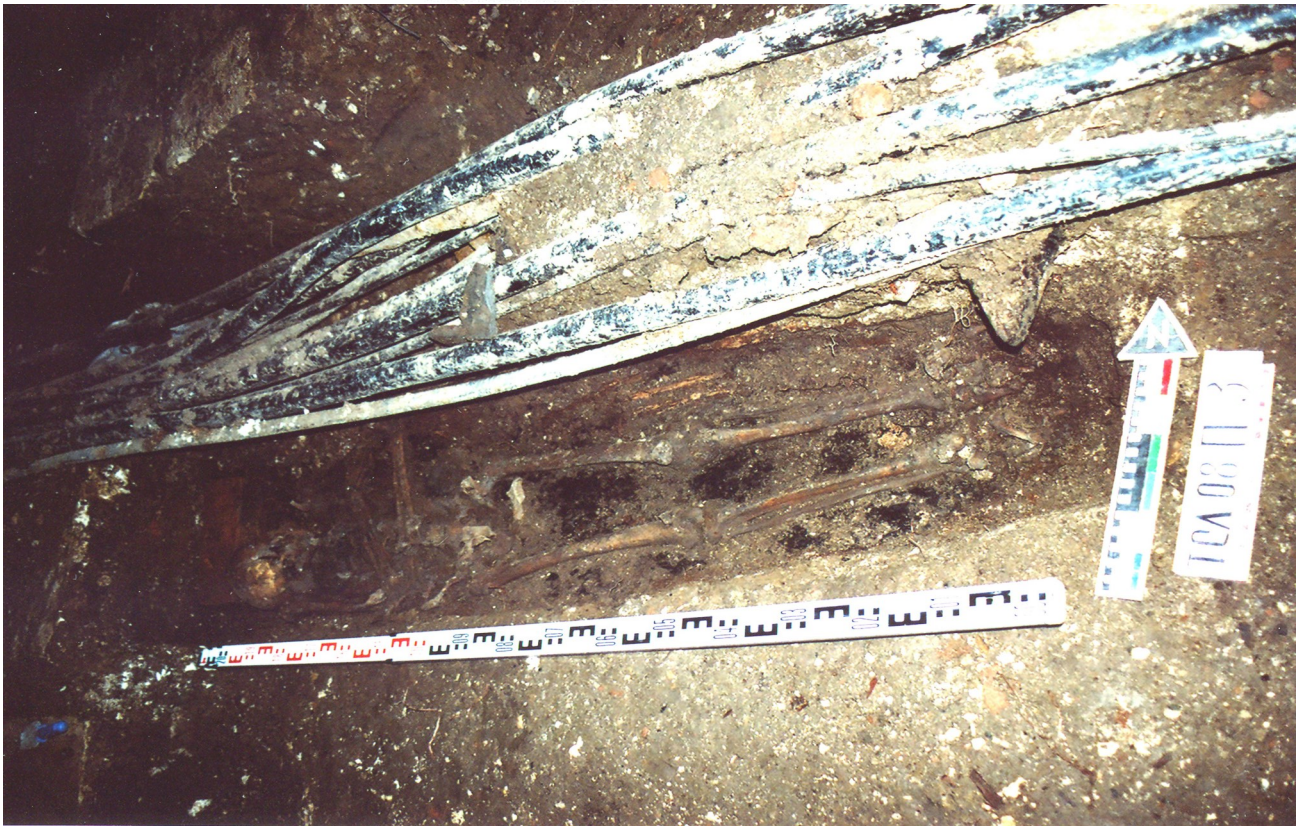

Рис. 265. Высоцкий А.Л., 2009. Отчет. Охранные археологические работы Подмосковной археологической экспедиции на территории Свято-Троицкой Сергиевой Лавры в 2008 году. // Архив ИА РАН. Ф. 1. Р. 1. № 37323. С. 84. Рис. 20. Раскоп 5, погребение 3.



Рис. 266. Высоцкий А.Л., 2009. Отчет. Охранные археологические работы Подмосковной археологической экспедиции на территории Свято-Троицкой Сергиевой Лавры в 2008 году. // Архив ИА РАН. Ф. 1. Р. 1. № 37323. С. 84. Рис. 21. Раскоп 5, погребение 3.

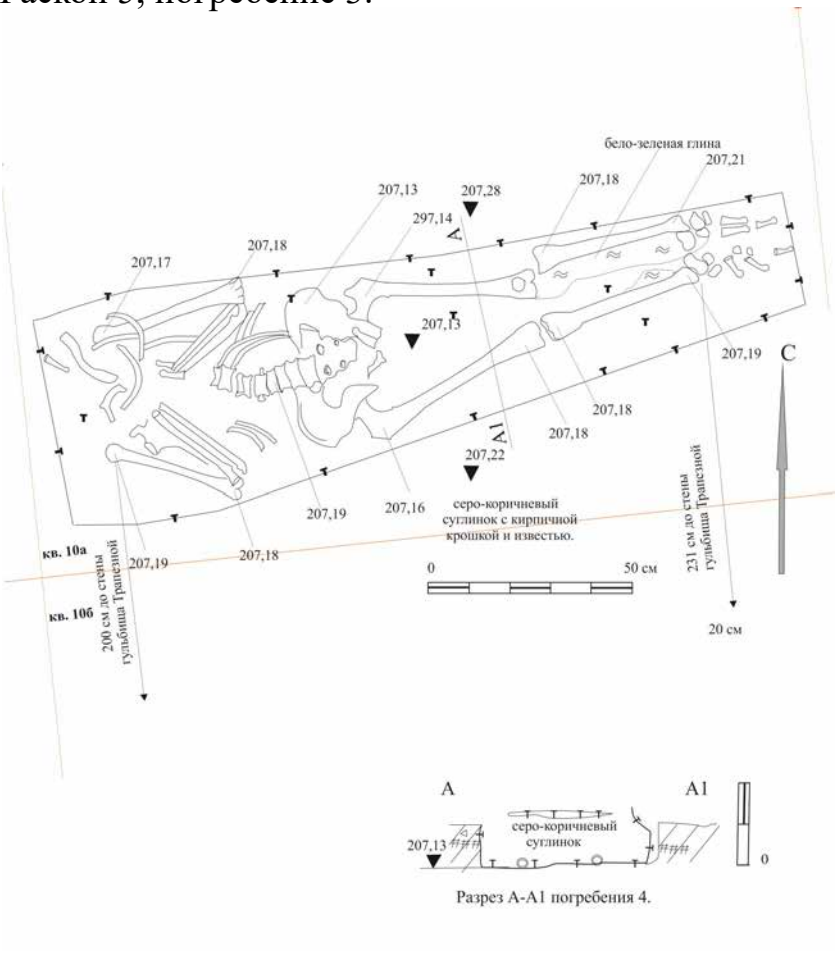

Разрез А-А1 погребения 4.

Рис. 267. Высоцкий А.Л., 2009. Отчет. Охранные археологические работы Подмосковной археологической экспедиции на территории Свято-Троицкой Сергиевой Лавры в 2008 году. // Архив ИА РАН. Ф. 1. Р. 1. № 37323. С. 87. Рис. 25. Раскоп 5, погребение 4.



Рис. 268. Высоцкий А.Л., 2009. Отчет. Охранные археологические работы Подмосковной археологической экспедиции на территории Свято-Троицкой Сергиевой Лавры в 2008 году. // Архив ИА РАН. Ф. 1. Р. 1. № 37323. С. 86. Рис. 23. Раскоп 5, погребение 4.



Рис. 269. Высоцкий А.Л., 2009. Отчет. Охранные археологические работы Подмосковной археологической экспедиции на территории Свято-Троицкой Сергиевой Лавры в 2008 году. // Архив ИА РАН. Ф. 1. Р. 1. № 37323. С. 86. Рис. 24. Раскоп 5, погребение 4.

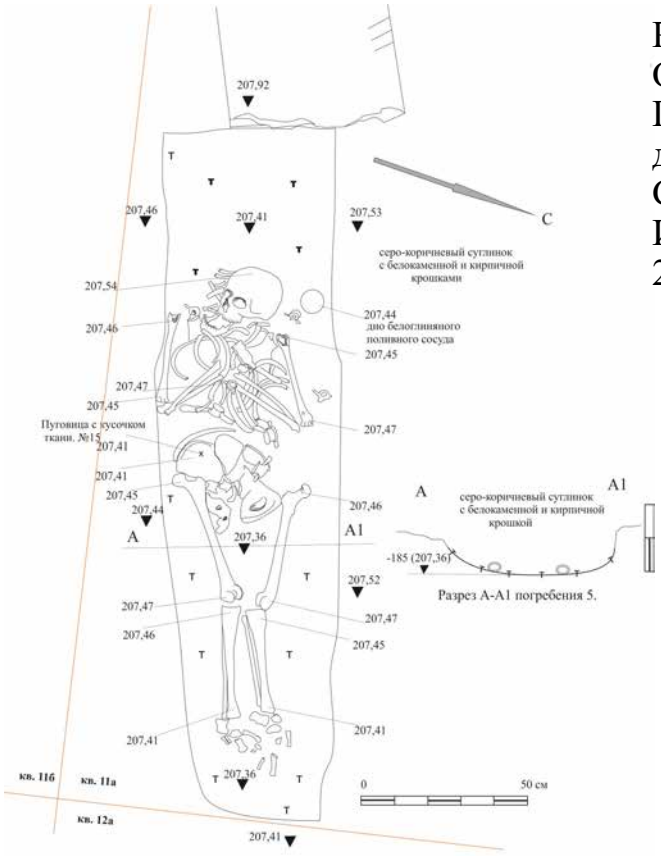

Рис. 270. Высоцкий А.Л., 2009. Отчет. Охранные археологические работы Подмосковной археологической экспедиции на территории Свято-Троицкой Сергиевой Лавры в 2008 году. // Архив ИА РАН. Ф. 1. Р. 1. № 37323. С. 89. Рис. 28. Раскоп 5, погребение 5.



Рис. 271. Высоцкий А.Л., 2009. Отчет. Охранные археологические работы Подмосковной археологической экспедиции на территории Свято-Троицкой Сергиевой Лавры в 2008 году. // Архив ИА РАН. Ф. 1. Р. 1. № 37323. С. 88. Рис. 26. Раскоп 5, погребение 5.



Рис. 272. Высоцкий А.Л., 2009. Отчет. Охранные археологические работы Подмосковной археологической экспедиции на территории Свято-Троицкой Сергиевой Лавры в 2008 году. // Архив ИА РАН. Ф. 1. Р. 1. № 37323. С. 130. Рис. 88. Раскоп 6, погребения 3, 6.



Рис. 273. Высоцкий А.Л., 2009. Отчет. Охранные археологические работы Подмосковной археологической экспедиции на территории Свято-Троицкой Сергиевой Лавры в 2008 году. // Архив ИА РАН. Ф. 1. Р. 1. № 37323. С. 130. Рис. 89. Раскоп 6, погребение 11.



Рис. 274. Высоцкий А.Л., 2009. Отчет. Охранные археологические работы Подмосковной археологической экспедиции на территории Свято-Троицкой Сергиевой Лавры в 2008 году. // Архив ИА РАН. Ф. 1. Р. 1. № 37323. С. 137. Рис. 97. Раскоп 6, погребение 16.



Рис. 275. Высоцкий А.Л., 2009. Отчет. Охранные археологические работы Подмосковной археологической экспедиции на территории Свято-Троицкой Сергиевой Лавры в 2008 году. // Архив ИА РАН. Ф. 1. Р. 1. № 37323. С. 137. Рис. 98. Раскоп 6, погребения 12, 13.



Рис. 276. Высоцкий А.Л., 2009. Отчет. Охранные археологические работы Подмосковной археологической экспедиции на территории Свято-Троицкой Сергиевой Лавры в 2008 году. // Архив ИА РАН. Ф. 1. Р. 1. № 37323. С. 139. Рис. 100. Раскоп 6, погребения 14, 15.



Рис. 277. Высоцкий А.Л., 2009. Отчет. Охранные археологические работы Подмосковной археологической экспедиции на территории Свято-Троицкой Сергиевой Лавры в 2008 году. // Архив ИА РАН. Ф. 1. Р. 1. № 37323. С. 139. Рис. 101. Раскоп 6, погребение 15.



Рис. 278. Высоцкий А.Л., 2009. Отчет. Охранные археологические работы Подмосковной археологической экспедиции на территории Свято-Троицкой Сергиевой Лавры в 2008 году. // Архив ИА РАН. Ф. 1. Р. 1. № 37323. С. 141. Рис. 103. Раскоп 6, погребение 17.



Рис. 279. Высоцкий А.Л., 2009. Отчет. Охранные археологические работы Подмосковной археологической экспедиции на территории Свято-Троицкой Сергиевой Лавры в 2008 году. // Архив ИА РАН. Ф. 1. Р. 1. № 37323. С. 144. Рис. 108. Раскоп 6, погребение 18.



Рис. 280. Высоцкий А.Л., 2009. Отчет. Охранные археологические работы Подмосковной археологической экспедиции на территории Свято-Троицкой Сергиевой Лавры в 2008 году. // Архив ИА РАН. Ф. 1. Р. 1. № 37323. С. 144. Рис. 19. Раскоп 6, погребение 19.



Рис. 281. Энговатова А.В. Отчет «О выполнении спасательных археологических полевых работ на участках расположения некрополей Свято-Троицкой Сергиевой Лавры в 2014 году» // Архив ИА РАН. Ф. 1. Р. 1. № 46271. С. 178. Рис. 1128. Погребение 21.



Рис. 282. Энговатова А.В. Отчет «О выполнении спасательных археологических полевых работ на участках расположения некрополей Свято-Троицкой Сергиевой Лавры в 2014 году» // Архив ИА РАН. Ф. 1. Р. 1. № 46271. С. 185. Рис. 1137. Погребение 21.



Рис. 283. Энговатова А.В. Отчет «О выполнении спасательных археологических полевых работ на участках расположения некрополей Свято-Троицкой Сергиевой Лавры в 2014 году» // Архив ИА РАН. Ф. 1. Р. 1. № 46271. С. 189. Рис. 1142. Погребение 22.



Рис. 284. Энговатова А.В. Отчет «О выполнении спасательных археологических полевых работ на участках расположения некрополей Свято-Троицкой Сергиевой Лавры в 2014 году» // Архив ИА РАН. Ф. 1. Р. 1. № 46271. С. 192. Рис. 1145. Погребение 24.



Рис. 285. Энговатова А.В. Отчет «О выполнении спасательных археологических полевых работ на участках расположения некрополей Свято-Троицкой Сергиевой Лавры в 2014 году» // Архив ИА РАН. Ф. 1. Р. 1. № 46271. С. 192. Рис. 1146. Погребение 25.



Рис. 286. Энговатова А.В. Отчет «О выполнении спасательных археологических полевых работ на участках расположения некрополей Свято-Троицкой Сергиевой Лавры в 2014 году» // Архив ИА РАН. Ф. 1. Р. 1. № 46271. С. 228. Рис. 1193. Погребение 30.

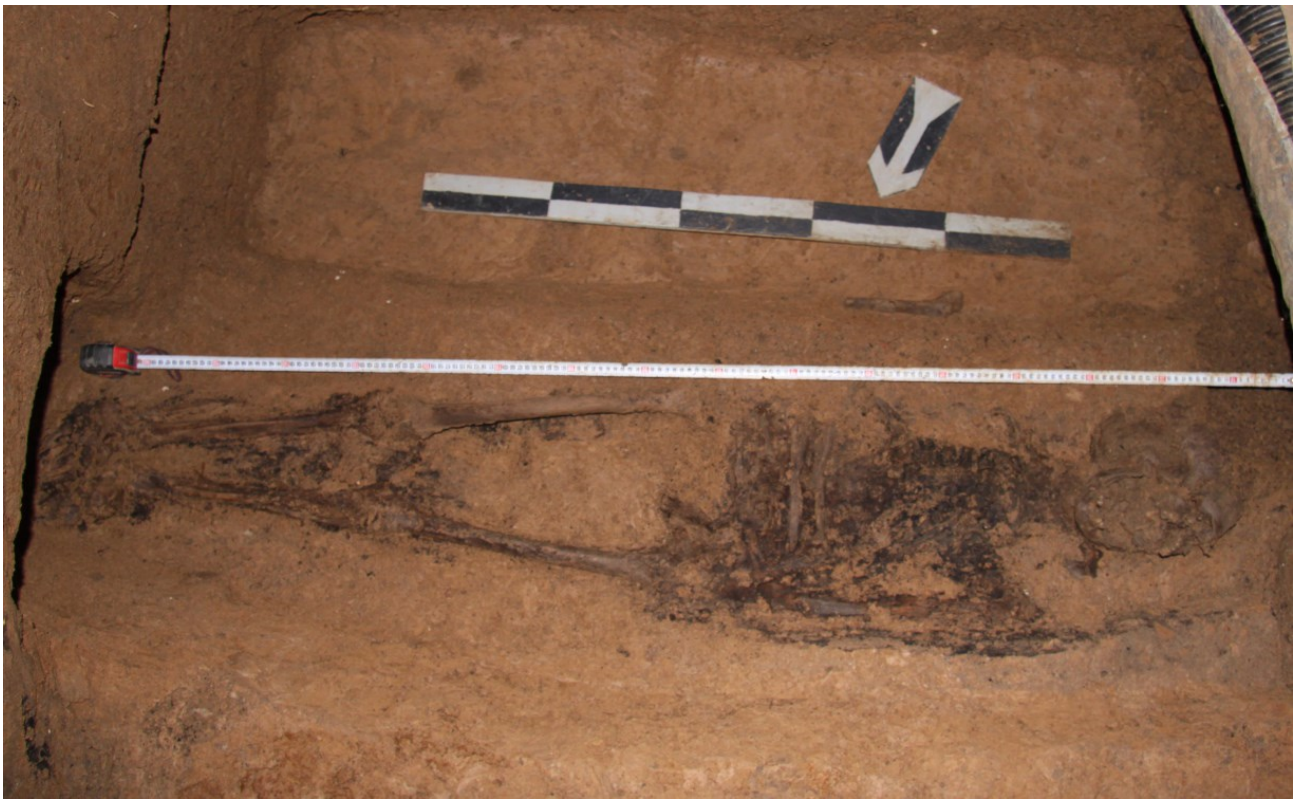

Рис. 287. Энговатова А.В. Отчет «О выполнении спасательных археологических полевых работ на участках расположения некрополей Свято-Троицкой Сергиевой Лавры в 2014 году» // Архив ИА РАН. Ф. 1. Р. 1. № 46271. С. 228. Рис. 1194. Погребение 31.



Рис. 288. Энговатова А.В. Отчет «О выполнении спасательных археологических полевых работ на участках расположения некрополей Свято-Троицкой Сергиевой Лавры в 2014 году» // Архив ИА РАН. Ф. 1. Р. 1. № 46271. С. 136.
Рис. 1073. Погребение 6.



Рис. 289. Энговатова А.В. Отчет «О выполнении спасательных археологических полевых работ на участках расположения некрополей Свято-Троицкой Сергиевой Лавры в 2014 году» // Архив ИА РАН. Ф. 1. Р. 1. № 46271. С. 137.
Рис. 1074. Погребение 6.



Рис. 290. Энговатова А.В. Отчет «О выполнении спасательных археологических полевых работ на участках расположения некрополей Свято-Троицкой Сергиевой Лавры в 2014 году» // Архив ИА РАН. Ф. 1. Р. 1. № 46271. С. 137. Рис. 1075. Погребение 6.



Рис. 291. Энговатова А.В. Отчет «О выполнении спасательных археологических полевых работ на участках расположения некрополей Свято-Троицкой Сергиевой Лавры в 2014 году» // Архив ИА РАН. Ф. 1. Р. 1. № 46271. С. 141. Рис. 1081. Погребение 6.



Рис. 292. Энговатова А.В. Отчет «О выполнении спасательных археологических полевых работ на участках расположения некрополей Свято-Троицкой Сергиевой Лавры в 2014 году» // Архив ИА РАН. Ф. 1. Р. 1. № 46271. С. 150. Рис. 1091. Погребение 17.



Рис. 293. Энговатова А.В., 2010. Отчет о проведении археологических наблюдений за земляными и охранно-спасательных работ на территории ансамбля Троице-Сергиевой Лавры, Московская область, г. Сергиев Посад. // Архив ИА РАН. Ф. 1. Р. 1. № 36525. С. 177. Рис. 193. Шурф У-6/05, погребение 1.



Рис. 294. Энговатова А.В., 2010. Отчет о проведении археологических наблюдений за земляными и охранно-спасательных работ на территории ансамбля Троице-Сергиевой Лавры, Московская область, г. Сергиев Посад. // Архив ИА РАН. Ф. 1. Р. 1. № 36525. С. 177. Рис. 194. Шурф У-6/05, погребение 1.



Рис. 295. Энговатова А.В., 2010. Отчет о проведении археологических наблюдений за земляными и охранно-спасательных работ на территории ансамбля Троице-Сергиевой Лавры, Московская область, г. Сергиев Посад. // Архив ИА РАН. Ф. 1. Р. 1. № 36525. С. 168. Рис. 178. Шурф У-5/05, погребение 1.



Рис. 296. Энговатова А.В., 2010. Отчет о проведении археологических наблюдений за земляными и охранно-спасательных работ на территории ансамбля Троице-Сергиевой Лавры, Московская область, г. Сергиев Посад. // Архив ИА РАН. Ф. 1. Р. 1. № 36525. С. 168. Рис. 179. Шурф У-5/05, погребение 1.



Рис. 297. Энговатова А.В., 2010. Отчет о проведении археологических наблюдений за земляными и охранно-спасательных работ на территории ансамбля Троице-Сергиевой Лавры, Московская область, г. Сергиев Посад. // Архив ИА РАН. Ф. 1. Р. 1. № 36525. С. 171. Рис. 183. Шурф У-5/05, погребения 1, 2, 3, 4, 5, 6.



Рис. 298. Энговатова А.В., 2010. Отчет о проведении археологических наблюдений за земляными и охранно-спасательных работ на территории ансамбля Троице-Сергиевой Лавры, Московская область, г. Сергиев Посад. // Архив ИА РАН. Ф. 1. Р. 1. № 36525. С. 171. Рис. 184. Шурф У-5/05, погребения 1, 2, 3, 4, 5, 6.



Рис. 299. Энговатова А.В., 2010. Отчет о проведении археологических наблюдений за земляными и охранно-спасательных работ на территории ансамбля Троице-Сергиевой Лавры, Московская область, г. Сергиев Посад. // Архив ИА РАН. Ф. 1. Р. 1. № 36525. С. 172. Рис. 185. Шурф У-5/09, погребения 1, 2, 3, 4, 5, 6.



Рис. 300. Энговатова А.В., 2010. Отчет о проведении археологических наблюдений за земляными и охранно-спасательных работ на территории ансамбля Троице-Сергиевой Лавры, Московская область, г. Сергиев Посад. // Архив ИА РАН. Ф. 1. Р. 1. № 36525. С. 172. Рис. 186. Шурф У-5/09, погребения 1, 2, 3, 4, 5, 6.



Рис. 301. Энговатова А.В., 2004. Отчет об охранных археологических раскопках в Свято-Троицкой Сергиевой Лавре в 2003 году. // Архив ИА РАН. Ф. 1. Р. 1. № 26939. С. 130. Илл. 58. Погребение 2а.



Рис. 302. Энговатова А.В., 2004. Отчет об охранных археологических раскопках в Свято-Троицкой Сергиевой Лавре в 2003 году. // Архив ИА РАН. Ф. 1. Р. 1. № 26939. С. 131. Илл. 59. Погребение 2а.



Рис. 303. Энговатова А.В., 2004. Отчет об охранных археологических раскопках в Свято-Троицкой Сергиевой Лавре в 2003 году. // Архив ИА РАН. Ф. 1. Р. 1. № 26939. С. 132. Илл. 61. Погребение 2а.



Рис. 304. Энговатова А.В., 2004. Отчет об охранных археологических раскопках в Свято-Троицкой Сергиевой Лавре в 2003 году. // Архив ИА РАН. Ф. 1. Р. 1. № 26939. С. 133. Илл. 62. Погребение 2а.



Рис. 305. Энговатова А.В., 2004. Отчет об охранных археологических раскопках в Свято-Троицкой Сергиевой Лавре в 2003 году. // Архив ИА РАН. Ф. 1. Р. 1. № 26939. С. 136. Илл. 66. Погребение 3.



Рис. 306. Энговатова А.В., 2004. Отчет об охранных археологических раскопках в Свято-Троицкой Сергиевой Лавре в 2003 году. // Архив ИА РАН. Ф. 1. Р. 1. № 26939. С. 136. Илл. 67. Погребение 3.



Рис. 307. Энговатова А.В., 2004. Отчет об охранных археологических раскопках в Свято-Троицкой Сергиевой Лавре в 2003 году. // Архив ИА РАН. Ф. 1. Р. 1. № 26939. С. 137. Илл. 68. Погребение 3.



Рис. 308. Энговатова А.В., 2004. Отчет об охранных археологических раскопках в Свято-Троицкой Сергиевой Лавре в 2003 году. // Архив ИА РАН. Ф. 1. Р. 1. № 26939. С. 137. Илл. 69. Погребение 3.



Рис. 309. Энговатова А.В., 2004. Отчет об охранных археологических раскопках в Свято-Троицкой Сергиевой Лавре в 2003 году. // Архив ИА РАН. Ф. 1. Р. 1. № 26939. С. 142. Илл. 77. Погребение 3а
.



Рис. 310. Энговатова А.В., 2004. Отчет об охранных археологических раскопках в Свято-Троицкой Сергиевой Лавре в 2003 году. // Архив ИА РАН. Ф. 1. Р. 1. № 26939. С. 141. Илл. 76. Погребение 3а.



Рис. 311. Энговатова А.В., 2004. Отчет об охранных археологических раскопках в Свято-Троицкой Сергиевой Лавре в 2003 году. // Архив ИА РАН. Ф. 1. Р. 1. № 26939. С. 143. Илл. 79. Погребение 4а.



Рис. 312. Энговатова А.В., 2004. Отчет об охранных археологических раскопках в Свято-Троицкой Сергиевой Лавре в 2003 году. // Архив ИА РАН. Ф. 1. Р. 1. № 26939. С. 145. Илл. 83. Погребение 4б.



Рис. 313. Энговатова А.В., 2004. Отчет об охранных археологических раскопках в Свято-Троицкой Сергиевой Лавре в 2003 году. // Архив ИА РАН. Ф. 1. Р. 1. № 26939. С. 131. Илл. 60. Погребение 2а.



Рис. 314. Энговатова А.В. Отчет «О выполнении спасательных археологических полевых работ на участках расположения некрополей Свято-Троицкой Сергиевой Лавры в 2014 году» // Архив ИА РАН. Ф. 1. Р. 1. № 46269. С. 84. Рис. 356. Гроб погребения 8 до снятия крышки.



Рис. 315. Энговатова А.В. Отчет «О выполнении спасательных археологических полевых работ на участках расположения некрополей Свято-Троицкой Сергиевой Лавры в 2014 году» // Архив ИА РАН. Ф. 1. Р. 1. № 46269. С. 87. Рис. 358. Гроб погребения 8 после снятия крышки.



Рис. 316. Энговатова А.В. Отчет «О выполнении спасательных археологических полевых работ на участках расположения некрополей Свято-Троицкой Сергиевой Лавры в 2014 году» // Архив ИА РАН. Ф. 1. Р. 1. № 46269. С. 93. Рис. 368. Гроб погребения 9 до снятия крышки.



Рис. 317. Энговатова А.В. Отчет «О выполнении спасательных археологических полевых работ на участках расположения некрополей Свято-Троицкой Сергиевой Лавры в 2014 году» // Архив ИА РАН. Ф. 1. Р. 1. № 46269. С. 97. Рис. 373. Гроб погребения 9 после снятия крышки.



Рис. 318. Энговатова А.В. Отчет «О выполнении спасательных археологических полевых работ на участках расположения некрополей Свято-Троицкой Сергиевой Лавры в 2014 году» // Архив ИА РАН. Ф. 1. Р. 1. № 46269. С. 100. Рис. 376. Гроб погребения 10 до снятия крышки.



Рис. 319. Энговатова А.В. Отчет «О выполнении спасательных археологических полевых работ на участках расположения некрополей Свято-Троицкой Сергиевой Лавры в 2014 году» // Архив ИА РАН. Ф. 1. Р. 1. № 46269. С. 103. Рис. 381. Гроб погребения 10 после снятия крышки.



Рис. 320. Энговатова А.В. Отчет «О выполнении спасательных археологических полевых работ на участках расположения некрополей Свято-Троицкой Сергиевой Лавры в 2014 году» // Архив ИА РАН. Ф. 1. Р. 1. № 46269. С. 106. Рис. 386. Гроб погребения 11 до снятия крышки.



Рис. 321. Энговатова А.В. Отчет «О выполнении спасательных археологических полевых работ на участках расположения некрополей Свято-Троицкой Сергиевой Лавры в 2014 году» // Архив ИА РАН. Ф. 1. Р. 1. № 46269. С. 109. Рис. 388. Гроб погребения 11 после снятия крышки.



Рис. 322. Энговатова А.В. Отчет «О выполнении спасательных археологических полевых работ на участках расположения некрополей Свято-Троицкой Сергиевой Лавры в 2014 году» // Архив ИА РАН. Ф. 1. Р. 1. №46268. С. 87. Рис. 85. Гроб погребения 15 до снятия крышки.



Рис. 323. Энговатова А.В. Отчет «О выполнении спасательных археологических полевых работ на участках расположения некрополей Свято-Троицкой Сергиевой Лавры в 2014 году» // Архив ИА РАН. Ф. 1. Р. 1. №46268. С. 87. Рис. 85. Гроб погребения 15 после снятия крышки.



Рис. 324. Энговатова А.В. Отчет «О выполнении спасательных археологических полевых работ на участках расположения некрополей Свято-Троицкой Сергиевой Лавры в 2014 году» // Архив ИА РАН. Ф. 1. Р. 1. №46268. С. 96. Рис. 97. Гроб погребения 16 до снятия крышки.



Рис. 325. Энговатова А.В. Отчет «О выполнении спасательных археологических полевых работ на участках расположения некрополей Свято-Троицкой Сергиевой Лавры в 2014 году» // Архив ИА РАН. Ф. 1. Р. 1. №46268. С. 99. Рис. 103. Гроб погребения 17 до снятия крышки.



Рис. 326. Энговатова А.В. Отчет «О выполнении спасательных археологических полевых работ на участках расположения некрополей Свято-Троицкой Сергиевой Лавры в 2014 году» // Архив ИА РАН. Ф. 1. Р. 1. №46268. С. 103. Рис. 106. Гроб погребения 17 после снятия крышки.



Рис. 327. Энговатова А.В. Отчет «О выполнении спасательных археологических полевых работ на участках расположения некрополей Свято-Троицкой Сергиевой Лавры в 2014 году» // Архив ИА РАН. Ф. 1. Р. 1. №46268. С. 103. Рис. 107. Гроб погребения 19 до снятия крышки.



Рис. 328. Энговатова А.В. Отчет «О выполнении спасательных археологических полевых работ на участках расположения некрополей Свято-Троицкой Сергиевой Лавры в 2014 году» // Архив ИА РАН. Ф. 1. Р. 1. №46268. С. 107. Рис. 109. Гроб погребения 19 после снятия крышки.



Рис. 329. Энговатова А.В. Отчет «О выполнении спасательных археологических полевых работ на участках расположения некрополей Свято-Троицкой Сергиевой Лавры в 2014 году» // Архив ИА РАН. Ф. 1. Р. 1. № 46269. С. 112. Рис. 395. Гроб погребения 25 до снятия крышки.



Рис. 330. Энговатова А.В. Отчет «О выполнении спасательных археологических полевых работ на участках расположения некрополей Свято-Троицкой Сергиевой Лавры в 2014 году» // Архив ИА РАН. Ф. 1. Р. 1. № 46269. С. 115. Рис. 397. Гроб погребения 25 после снятия крышки.



Рис. 331. Энговатова А.В. Отчет «О выполнении спасательных археологических полевых работ на участках расположения некрополей Свято-Троицкой Сергиевой Лавры в 2014 году» // Архив ИА РАН. Ф. 1. Р. 1. № 46269. С. 112. Рис. 393. Перекрытие гроба погребения 25.



Рис. 332. Энговатова А.В. Отчет «О выполнении спасательных археологических полевых работ на участках расположения некрополей Свято-Троицкой Сергиевой Лавры в 2014 году» // Архив ИА РАН. Ф. 1. Р. 1. № 46269. С. 118. Рис. 405. Гроб погребения 30 до снятия крышки.



Рис. 333. Энговатова А.В. Отчет «О выполнении спасательных археологических полевых работ на участках расположения некрополей Свято-Троицкой Сергиевой Лавры в 2014 году» // Архив ИА РАН. Ф. 1. Р. 1. № 46269. С. 125. Рис. 414. Гроб погребения 30 дно гроба.



Рис. 334. Энговатова А.В. Отчет «О выполнении спасательных археологических полевых работ на участках расположения некрополей Свято-Троицкой Сергиевой Лавры в 2014 году» // Архив ИА РАН. Ф. 1. Р. 1. № 46269. С. 130. Рис. 422. Гроб погребения 31 до снятия крышки.



Рис. 335. Энговатова А.В. Отчет «О выполнении спасательных археологических полевых работ на участках расположения некрополей Свято-Троицкой Сергиевой Лавры в 2014 году» // Архив ИА РАН. Ф. 1. Р. 1. № 46269. С. 132. Рис. 424. Гроб погребения 31 после снятия крышки.



Рис. 336. Энговатова А.В. Отчет «О выполнении спасательных археологических полевых работ на участках расположения некрополей Свято-Троицкой Сергиевой Лавры в 2014 году» // Архив ИА РАН. Ф. 1. Р. 1. № 46270. С. 41. Рис. 573. Гроб погребения 32 до снятия крышки.



Рис. 337. Энговатова А.В. Отчет «О выполнении спасательных археологических полевых работ на участках расположения некрополей Свято-Троицкой Сергиевой Лавры в 2014 году» // Архив ИА РАН. Ф. 1. Р. 1. № 46270. С. 41. Рис. 574. Гроб погребения 32 после снятия крышки.



Рис. 338. Энговатова А.В. Отчет «О выполнении спасательных археологических полевых работ на участках расположения некрополей Свято-Троицкой Сергиевой Лавры в 2014 году» // Архив ИА РАН. Ф. 1. Р. 1. № 46270. С. 47. Рис. 583. Гроб погребения 33 до снятия крышки.



Рис. 339. Энговатова А.В. Отчет «О выполнении спасательных археологических полевых работ на участках расположения некрополей Свято-Троицкой Сергиевой Лавры в 2014 году» // Архив ИА РАН. Ф. 1. Р. 1. № 46270. С. 50. Рис. 589. Гроб погребения 33 после снятия крышки.



Рис. 340. Энговатова А.В. Отчет «О выполнении спасательных археологических полевых работ на участках расположения некрополей Свято-Троицкой Сергиевой Лавры в 2014 году» // Архив ИА РАН. Ф. 1. Р. 1. № 46270. С. 57. Рис. 599. Гроб погребения 34 до снятия крышки.



Рис. 341. Энговатова А.В. Отчет «О выполнении спасательных археологических полевых работ на участках расположения некрополей Свято-Троицкой Сергиевой Лавры в 2014 году» // Архив ИА РАН. Ф. 1. Р. 1. № 46270. С. 57. Рис. 600. Гроб погребения 34 после снятия крышки.



Рис. 342. Энговатова А.В. Отчет «О выполнении спасательных археологических полевых работ на участках расположения некрополей Свято-Троицкой Сергиевой Лавры в 2014 году» // Архив ИА РАН. Ф. 1. Р. 1. № 46270. С. 60. Рис. 604. Гроб погребения 35 до снятия крышки.



Рис. 343. Энговатова А.В. Отчет «О выполнении спасательных археологических полевых работ на участках расположения некрополей Свято-Троицкой Сергиевой Лавры в 2014 году» // Архив ИА РАН. Ф. 1. Р. 1. № 46270. С. 63. Рис. 607. Гроб погребения 35 после снятия крышки.



Рис. 344. Энговатова А.В. Отчет «О выполнении спасательных археологических полевых работ на участках расположения некрополей Свято-Троицкой Сергиевой Лавры в 2014 году» // Архив ИА РАН. Ф. 1. Р. 1. № 46270. С. 127. Рис. 714. Гроб погребения 36 до снятия крышки.



Рис. 345. Энговатова А.В. Отчет «О выполнении спасательных археологических полевых работ на участках расположения некрополей Свято-Троицкой Сергиевой Лавры в 2014 году» // Архив ИА РАН. Ф. 1. Р. 1. № 46270. С. 130. Рис. 716. Гроб погребения 36 после снятия крышки.



Рис. 346. Энговатова А.В. Отчет «О выполнении спасательных археологических полевых работ на участках расположения некрополей Свято-Троицкой Сергиевой Лавры в 2014 году» // Архив ИА РАН. Ф. 1. Р. 1. № 46270. С. 137. Рис. 725. Гробы погребений 37, 37а до снятия крышки.



Рис. 347. Энговатова А.В. Отчет «О выполнении спасательных археологических полевых работ на участках расположения некрополей Свято-Троицкой Сергиевой Лавры в 2014 году» // Архив ИА РАН. Ф. 1. Р. 1. № 46270. С. 137. Рис. 726. Гроб погребения 37 после снятия крышки.



Рис. 348. Энговатова А.В. Отчет «О выполнении спасательных археологических полевых работ на участках расположения некрополей Свято-Троицкой Сергиевой Лавры в 2014 году» // Архив ИА РАН. Ф. 1. Р. 1. № 46270. С. 144. Рис. 736. Гроб погребения 37а после снятия крышки.



Рис. 349. Энговатова А.В. Отчет «О выполнении спасательных археологических полевых работ на участках расположения некрополей Свято-Троицкой Сергиевой Лавры в 2014 году» // Архив ИА РАН. Ф. 1. Р. 1. № 46270. С. 149. Рис. 746. Гроб погребения 38 до снятия крышки.



Рис. 350. Энговатова А.В. Отчет «О выполнении спасательных археологических полевых работ на участках расположения некрополей Свято-Троицкой Сергиевой Лавры в 2014 году» // Архив ИА РАН. Ф. 1. Р. 1. № 46270. С. 153. Рис. 752. Гроб погребения 38 после снятия крышки.



Рис. 351. Энговатова А.В. Отчет «О выполнении спасательных археологических полевых работ на участках расположения некрополей Свято-Троицкой Сергиевой Лавры в 2014 году» // Архив ИА РАН. Ф. 1. Р. 1. № 46270. С. 156. Рис. 757. Гроб погребения 45 до снятия крышки.



Рис. 352. Энговатова А.В. Отчет «О выполнении спасательных археологических полевых работ на участках расположения некрополей Свято-Троицкой Сергиевой Лавры в 2014 году» // Архив ИА РАН. Ф. 1. Р. 1. № 46270. С. 162. Рис. 763. Гроб погребения 46 до снятия крышки.



Рис. 353. Энговатова А.В. Отчет «О выполнении спасательных археологических полевых работ на участках расположения некрополей Свято-Троицкой Сергиевой Лавры в 2014 году» // Архив ИА РАН. Ф. 1. Р. 1. № 46270. С. 225. Рис. 863. Гроб погребения 50 до снятия крышки.



Рис. 354. Энговатова А.В. Отчет «О выполнении спасательных археологических полевых работ на участках расположения некрополей Свято-Троицкой Сергиевой Лавры в 2014 году» // Архив ИА РАН. Ф. 1. Р. 1. № 46270. С. 233. Рис. 873. Гроб погребения 56 до снятия крышки.



Рис. 355. Энговатова А.В. Отчет «О выполнении спасательных археологических полевых работ на участках расположения некрополей Свято-Троицкой Сергиевой Лавры в 2014 году» // Архив ИА РАН. Ф. 1. Р. 1. № 46270. С. 236. Рис. 876. Гроб погребения 56 после снятия крышки.



Рис. 356. Энговатова А.В. Отчет «О выполнении спасательных археологических полевых работ на участках расположения некрополей Свято-Троицкой Сергиевой Лавры в 2014 году» // Архив ИА РАН. Ф. 1. Р. 1. № 46269. С. 170. Рис. 475. Гроб погребения 76 до снятия крышки.



Рис. 357. Энговатова А.В. Отчет «О выполнении спасательных археологических полевых работ на участках расположения некрополей Свято-Троицкой Сергиевой Лавры в 2014 году» // Архив ИА РАН. Ф. 1. Р. 1. № 46269. С. 170. Рис. 476. Гроб погребения 76 после снятия крышки.



Рис. 358. Энговатова А.В. Отчет «О выполнении спасательных археологических полевых работ на участках расположения некрополей Свято-Троицкой Сергиевой Лавры в 2014 году» // Архив ИА РАН. Ф. 1. Р. 1. № 46269. С. 173. Рис. 479. Гроб погребения 77 до снятия крышки.



Рис. 359. Энговатова А.В. Отчет «О выполнении спасательных археологических полевых работ на участках расположения некрополей Свято-Троицкой Сергиевой Лавры в 2014 году» // Архив ИА РАН. Ф. 1. Р. 1. № 46269. С. 173. Рис. 480. Гроб погребения 77 после снятия крышки.



Рис. 360. Энговатова А.В. Отчет «О выполнении спасательных археологических полевых работ на участках расположения некрополей Свято-Троицкой Сергиевой Лавры в 2014 году» // Архив ИА РАН. Ф. 1. Р. 1. № 46269. С. 177. Рис. 483. Гроб погребения 78 до снятия крышки



Рис. 361. Энговатова А.В. Отчет «О выполнении спасательных археологических полевых работ на участках расположения некрополей Свято-Троицкой Сергиевой Лавры в 2014 году» // Архив ИА РАН. Ф. 1. Р. 1. № 46269. С. 177. Рис. 484. Гроб погребения 78 после снятия крышки.



Рис. 362. Энговатова А.В. Отчет «О выполнении спасательных археологических полевых работ на участках расположения некрополей Свято-Троицкой Сергиевой Лавры в 2014 году» // Архив ИА РАН. Ф. 1. Р. 1. № 46269. С. 196. Рис. 512. Гроб погребения 80 до снятия крышки



Рис. 363. Энговатова А.В. Отчет «О выполнении спасательных археологических полевых работ на участках расположения некрополей Свято-Троицкой Сергиевой Лавры в 2014 году» // Архив ИА РАН. Ф. 1. Р. 1. № 46269. С. 196. Рис. 513. Гроб погребения 80 после снятия крышки



Рис. 364. Энговатова А.В. Отчет «О выполнении спасательных археологических полевых работ на участках расположения некрополей Свято-Троицкой Сергиевой Лавры в 2014 году» // Архив ИА РАН. Ф. 1. Р. 1. № 46271. С. 35. Рис. 928. Гроб погребения 81 после снятия крышки.



Рис. 365. Энговатова А.В. Отчет «О выполнении спасательных археологических полевых работ на участках расположения некрополей Свято-Троицкой Сергиевой Лавры в 2014 году» // Архив ИА РАН. Ф. 1. Р. 1. № 46271. С. 39. Рис. 931. Гроб погребения 82 до снятия крышки.



Рис. 366. Энговатова А.В. Отчет «О выполнении спасательных археологических полевых работ на участках расположения некрополей Свято-Троицкой Сергиевой Лавры в 2014 году» // Архив ИА РАН. Ф. 1. Р. 1. № 46271. С. 39. Рис. 932. Гроб погребения 82 после снятия крышки.



Рис. 367. Энговатова А.В. Отчет «О выполнении спасательных археологических полевых работ на участках расположения некрополей Свято-Троицкой Сергиевой Лавры в 2014 году» // Архив ИА РАН. Ф. 1. Р. 1. № 46271. С. 42. Рис. 935. Гроб погребения 83 до снятия крышки.



Рис. 368. Энговатова А.В. Отчет «О выполнении спасательных археологических полевых работ на участках расположения некрополей Свято-Троицкой Сергиевой Лавры в 2014 году» // Архив ИА РАН. Ф. 1. Р. 1. № 46271. С. 42. Рис. 936. Гроб погребения 83 после снятия крышки.



Рис. 369. Энговатова А.В. Отчет «О выполнении спасательных археологических полевых работ на участках расположения некрополей Свято-Троицкой Сергиевой Лавры в 2014 году» // Архив ИА РАН. Ф. 1. Р. 1. № 46271. С. 45. Рис. 940. Гроб погребения 84 до снятия крышки.



Рис. 370. Энговатова А.В. Отчет «О выполнении спасательных археологических полевых работ на участках расположения некрополей Свято-Троицкой Сергиевой Лавры в 2014 году» // Архив ИА РАН. Ф. 1. Р. 1. № 46271. С. 45. Рис. 940. Гроб погребения 84 после снятия крышки.

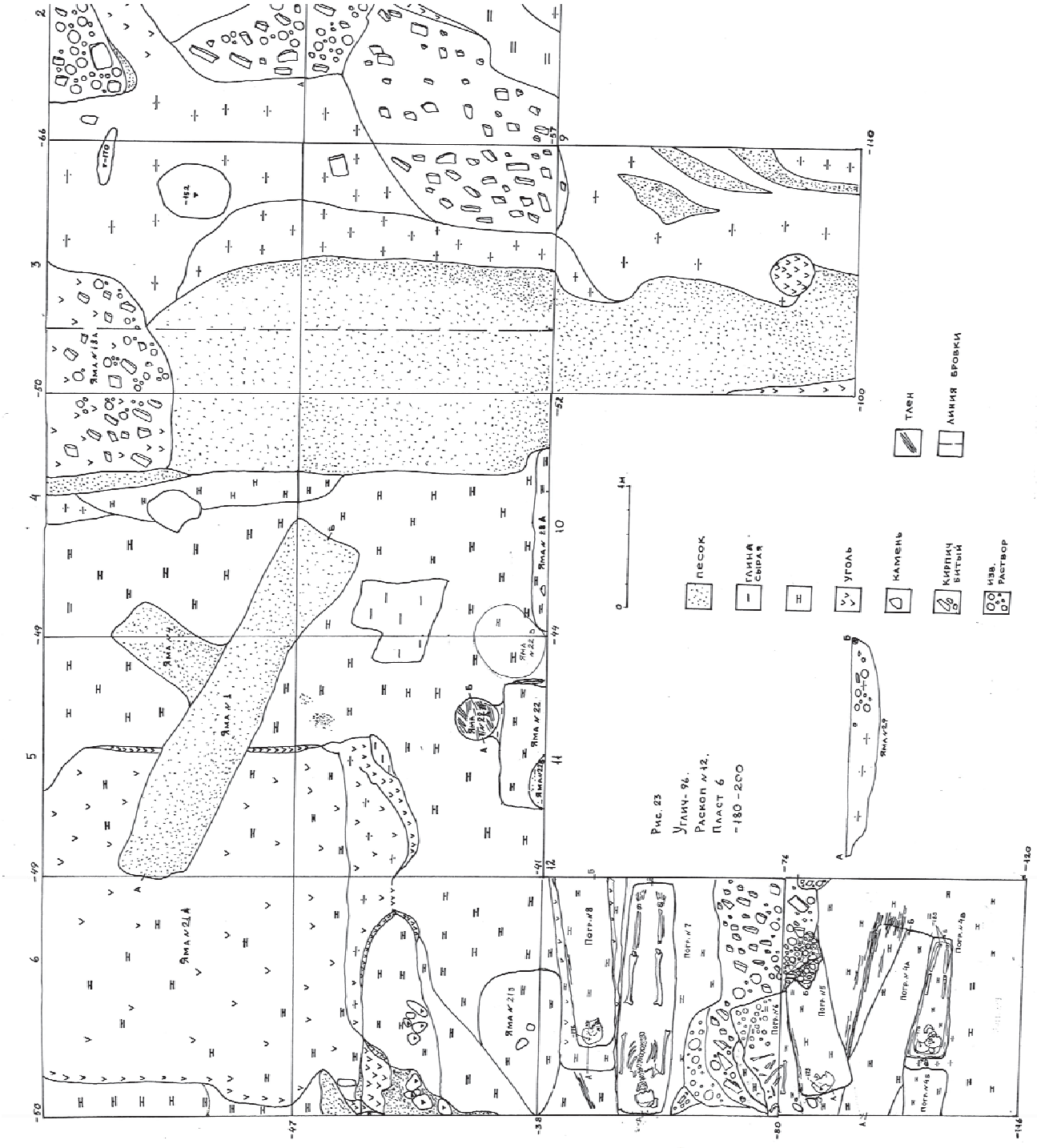

Рис. 371. Томсинский С.В., 1997. Отчет о раскопках на территории кремля г. Углича Ярославской области в 1996 г. // Архив ИА РАН. Ф. 1. Р. 1. №20647. С. 27. Рис. 23.

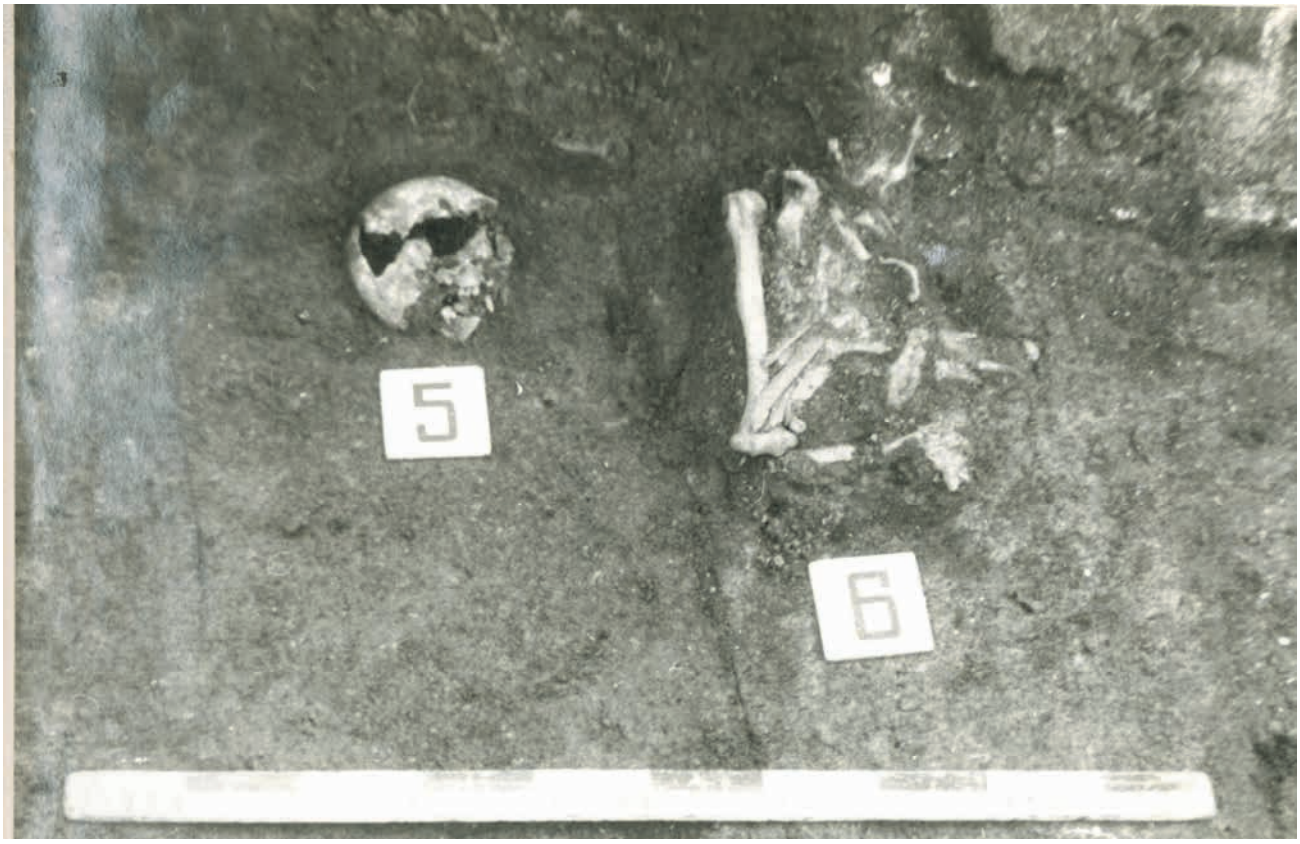

Рис. 372. Томсинский С.В., 1997. Отчет о раскопках на территории кремля г. Углича Ярославской области в 1996 г. // Архив ИА РАН. Ф. 1. Р. 1. №20647. С. 32. Рис. 27. Погребение 5, 6.

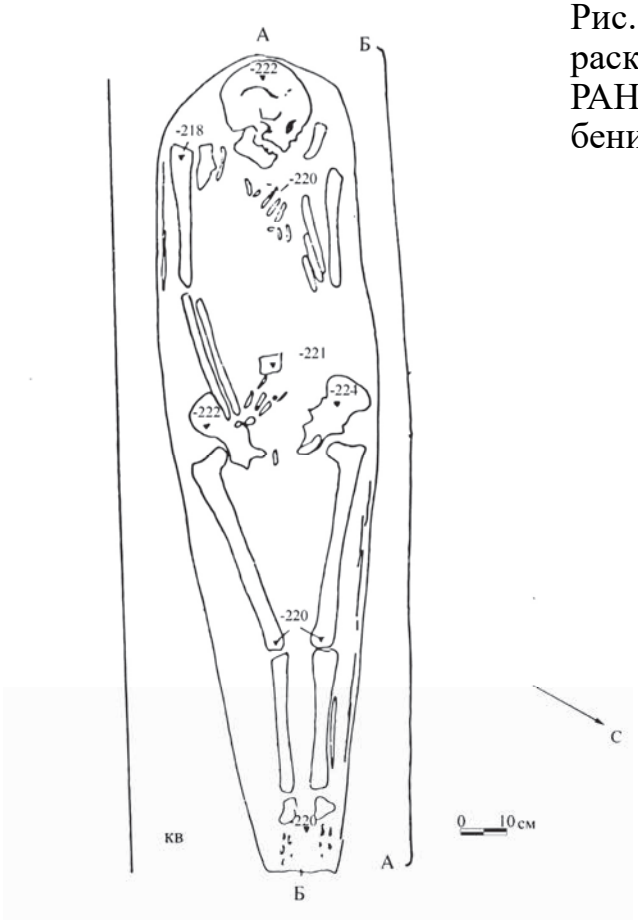

Рис. 373. Томсинский С.В., 1997. Отчет о раскопках в г. Угличе в 1997 г. // Архив ИА РАН. Ф. 1. Р. 1. №20369. С. 7. Рис. 3. Погребение 10.



Рис. 374. Томсинский С.В., 1997. Отчет о раскопках в г. Угличе в 1997 г. // Архив ИА РАН. Ф. 1. Р. 1. №20369. С. 8. Рис. 4. Погребение 10, 11.



Рис. 375. Томсинский С.В., 1997. Отчет о раскопках в г. Угличе в 1997 г. // Архив ИА РАН. Ф. 1. Р. 1. №20369. С. 9. Рис. 5. Погребение 10 .

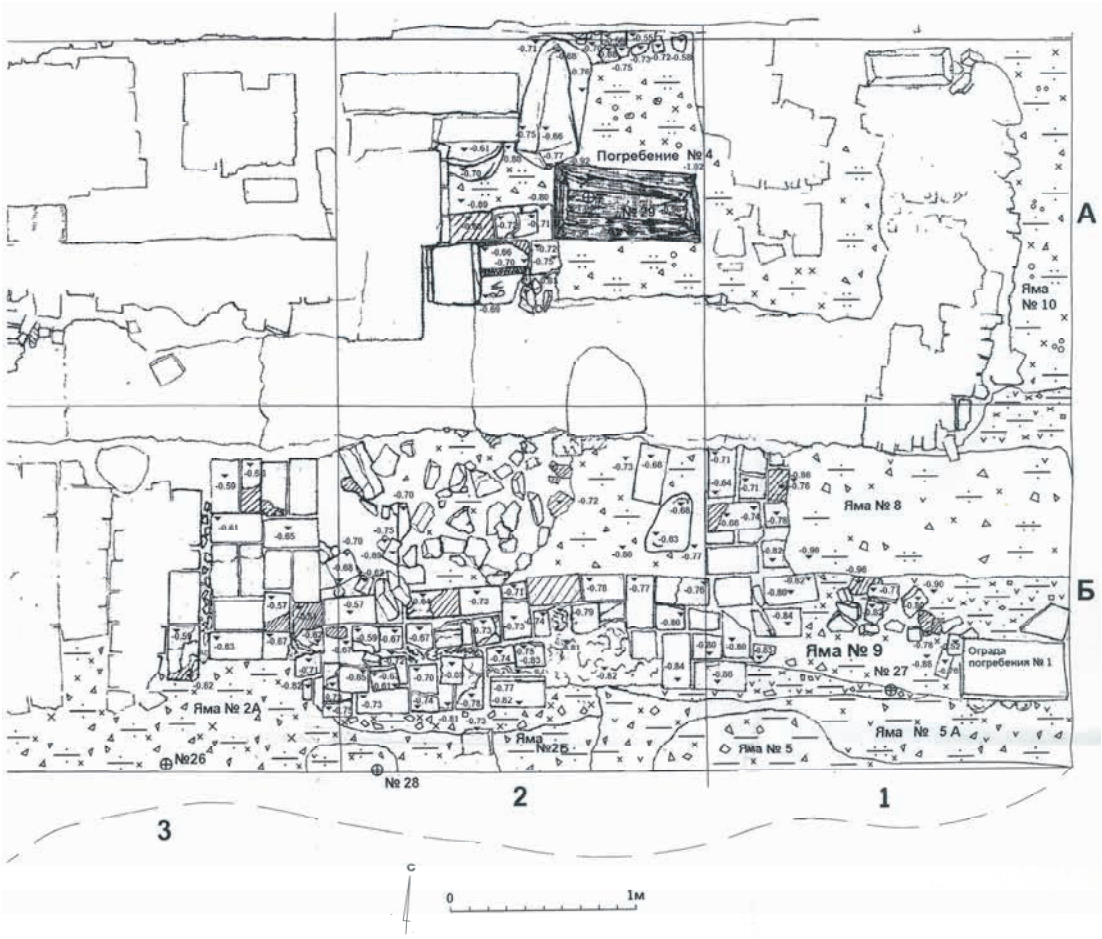



Рис. 376. Томсинский С.В., 2000. Отчет о раскопках на территории кремля г. Углича Ярославской области и в угличском Алексеевском монастыре в июле – августе 1999 г. // Архив ИА РАН. Ф. 1. Р. 1. №22666. С. 69. Рис. 57. Погребение 4.

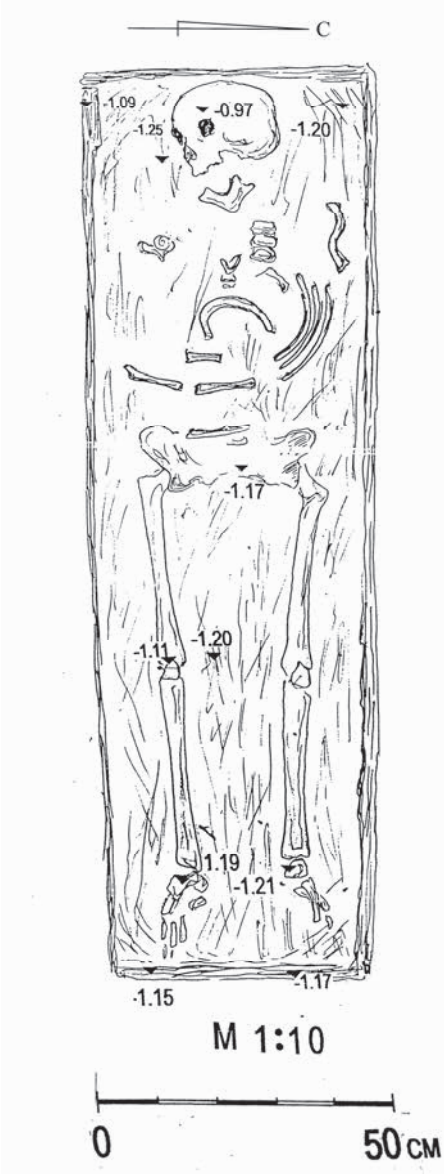

Рис. 377. Томсинский С.В., 2001. Отчет о раскопках на селище Грехов ручей, Николо-Улейминском монастыре и в г. Мышкине в 2000 г. // Архив ИА РАН. Ф. 1. Р. 1. №22763. С. 74. Рис. 37. Погребение 1.



Рис. 378. Томсинский С.В., 2001. Отчет о раскопках на селище Грехов ручей, Николо-Улейминском монастыре и в г. Мышкине в 2000 г. // Архив ИА РАН. Ф. 1. Р. 1. №22763. С. 75. Рис. 38. Погребение 1.



Рис. 379. Томсинский С.В., 2001. Отчет о раскопках на селище Грехов ручей, Николо-Улейминском монастыре и в г. Мышкине в 2000 г. // Архив ИА РАН. Ф. 1. Р. 1. №22763. С. 76. Рис. 39. Погребение 1.



Рис. 380. Томсинский С.В., 2001. Отчет о раскопках на селище Грехов ручей, Николо-Улейминском монастыре и в г. Мышкине в 2000 г. // Архив ИА РАН. Ф. 1. Р. 1. №22763. С. 77. Рис. 40. Погребение 1.



Рис. 381. Томсинский С.В., 2001. Отчет о раскопках на селище Грехов ручей, Николо-Улейминском монастыре и в г. Мышкине в 2000 г. // Архив ИА РАН. Ф. 1. Р. 1. №22763. С. 78. Рис. 41. Погребение 1.



Рис. 382. Томсинский С.В., 2001. Отчет о раскопках на селище Грехов ручей, Николо-Улейминском монастыре и в г. Мышкине в 2000 г. // Архив ИА РАН. Ф. 1. Р. 1. №22763. С. 82. Рис. 45. Зачистка на уровне прослойки (6)

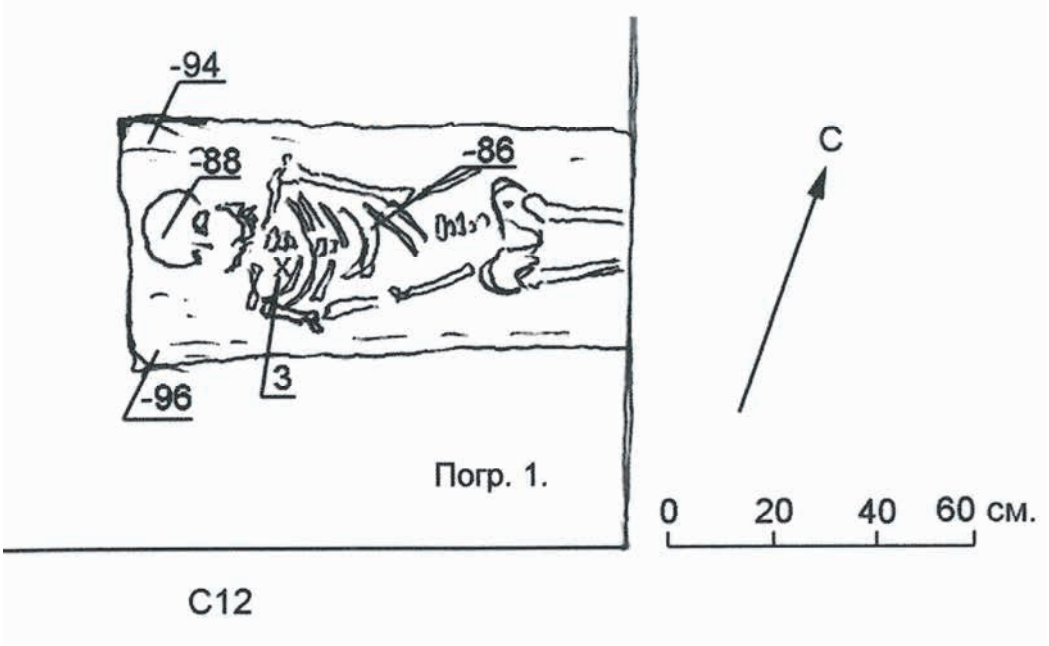

Рис. 383. Кашкин А.В., Самойлович Н.Г. Отчет об охранных археологических исследованиях у церкви Исидора Блаженного в г. Ростове Великом в 2006 г. // Архив ИА РАН. Ф. 1. Р. 1. №47553. С. 65. Рис. 20. Погребение 1.



Рис. 384. Кашкин А.В., Самойлович Н.Г. Отчет об охранных археологических исследованиях у церкви Исидора Блаженного в г. Ростове Великом в 2006 г. // Архив ИА РАН. Ф. 1. Р. 1. №47553. С. 65. Рис. 20. Погребение 1.

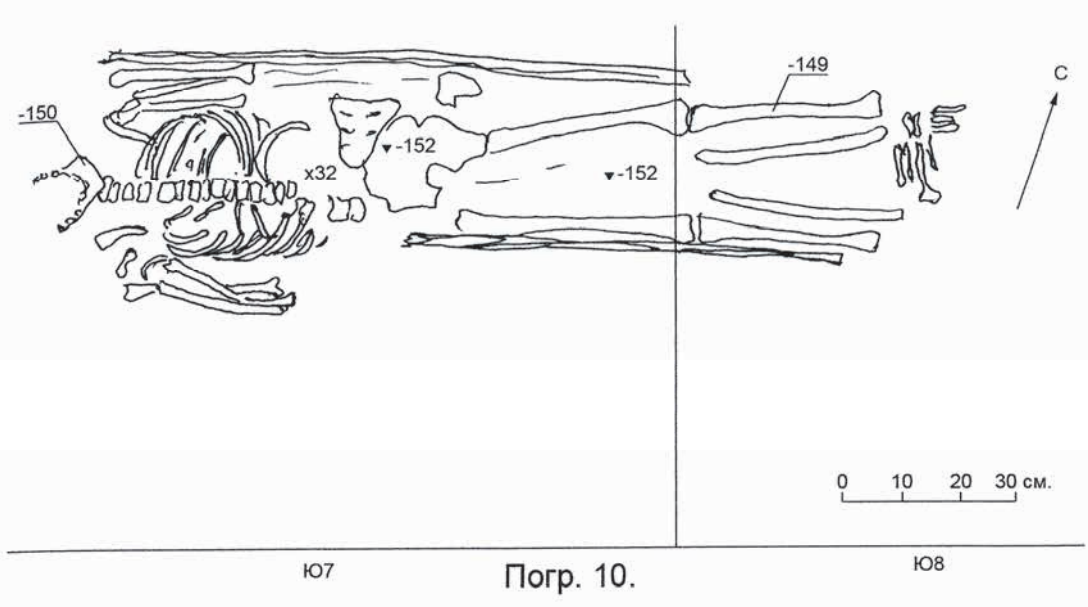

Рис. 385. Кашкин А.В., Самойлович Н.Г. Отчет об охранных археологических исследованиях у церкви Исидора Блаженного в г. Ростове Великом в 2006 г. // Архив ИА РАН. Ф. 1. Р. 1. №47553. С. 108. Рис. 63. Погребение 10.



Рис. 386. Кашкин А.В., Самойлович Н.Г. Отчет об охранных археологических исследованиях у церкви Исидора Блаженного в г. Ростове Великом в 2006 г. // Архив ИА РАН. Ф. 1. Р. 1. №47553. С. 108. Рис. 63. Погребение 10.

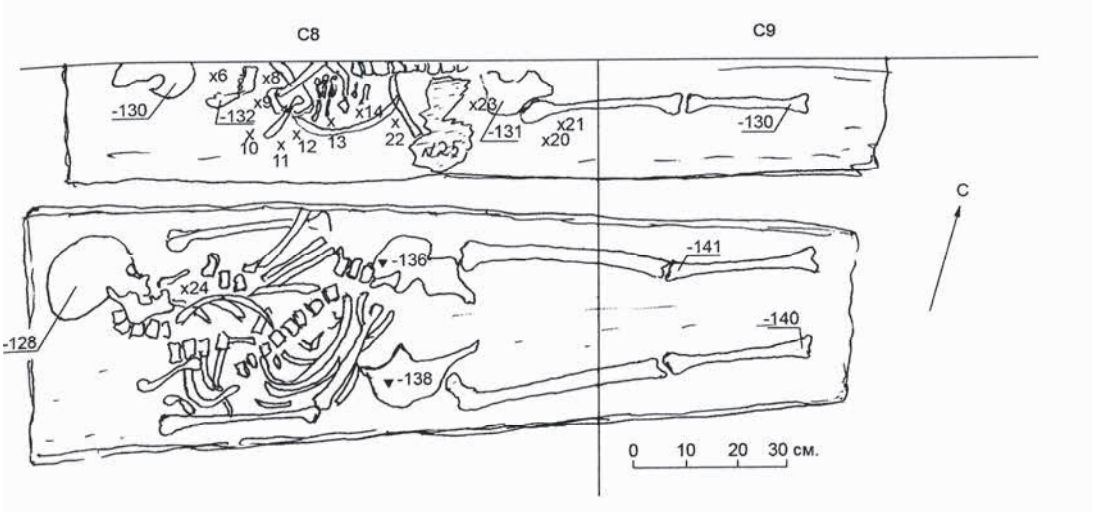

Рис. 387. Кашкин А.В., Самойлович Н.Г. Отчет об охранных археологических исследованиях у церкви Исидора Блаженного в г. Ростове Великом в 2006 г. // Архив ИА РАН. Ф. 1. Р. 1. №47553. С. 98. Рис. 53. Погребение 14.



Рис. 388. Кашкин А.В., Самойлович Н.Г. Отчет об охранных археологических исследованиях у церкви Исидора Блаженного в г. Ростове Великом в 2006 г. // Архив ИА РАН. Ф. 1. Р. 1. №47553. С. 98. Рис. 53. Погребение 14.

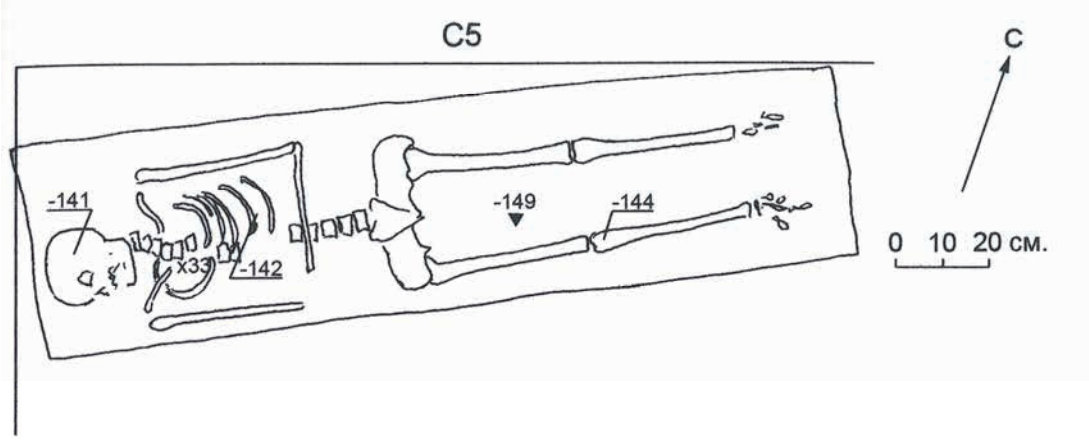

Рис. 389. Кашкин А.В., Самойлович Н.Г. Отчет об охранных археологических исследованиях у церкви Исидора Блаженного в г. Ростове Великом в 2006 г. // Архив ИА РАН. Ф. 1. Р. 1. №47553. С. 109. Рис. 64. Погребение 12.



Рис. 390. Кашкин А.В., Самойлович Н.Г. Отчет об охранных археологических исследованиях у церкви Исидора Блаженного в г. Ростове Великом в 2006 г. // Архив ИА РАН. Ф. 1. Р. 1. №47553. С. 109. Рис. 64. Погребение 12.

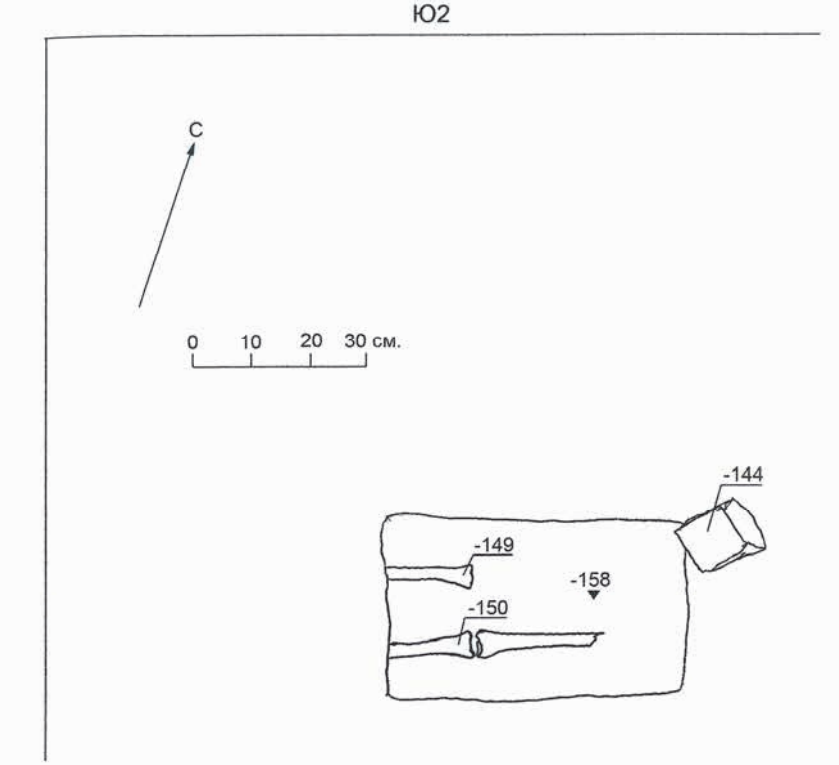

Рис. 391. Кашкин А.В., Самойлович Н.Г. Отчет об охранных археологических исследованиях у церкви Исидора Блаженного в г. Ростове Великом в 2006 г. // Архив ИА РАН. Ф. 1. Р. 1. №47553. С. 110 Рис. 65. Погребение 13.



Рис. 392. Кашкин А.В., Самойлович Н.Г. Отчет об охранных археологических исследованиях у церкви Исидора Блаженного в г. Ростове Великом в 2006 г. // Архив ИА РАН. Ф. 1. Р. 1. №47553. С. 110 Рис. 65. Погребение 13.

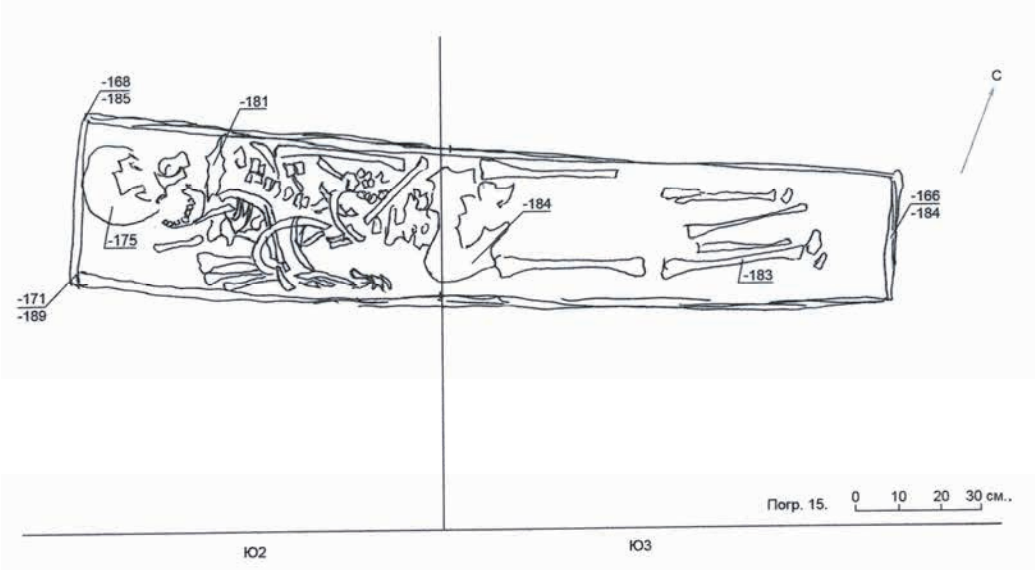

Рис. 393. Кашкин А.В., Самойлович Н.Г. Отчет об охранных археологических исследованиях у церкви Исидора Блаженного в г. Ростове Великом в 2006 г. // Архив ИА РАН. Ф. 1. Р. 1. №47553. С. 121. Рис. 78. Погребение 15.



Рис. 394. Кашкин А.В., Самойлович Н.Г. Отчет об охранных археологических исследованиях у церкви Исидора Блаженного в г. Ростове Великом в 2006 г. // Архив ИА РАН. Ф. 1. Р. 1. №47553. С. 121. Рис. 78. Погребение 15.



Рис. 395. Кашкин А.В., Самойлович Н.Г. Отчет об охранных археологических исследованиях у церкви Исидора Блаженного в г. Ростове Великом в 2006 г. // Архив ИА РАН. Ф. 1. Р. 1. №47553. С. 122. Рис. 79. Погребение 15.



Рис. 396. Кашкин А.В., Самойлович Н.Г. Отчет об охранных археологических исследованиях у церкви Исидора Блаженного в г. Ростове Великом в 2006 г. // Архив ИА РАН. Ф. 1. Р. 1. №47553. С. 122. Рис. 79. Погребение 15.



Рис. 397. Кашкин А.В., Самойлович Н.Г. Отчет об охранных археологических исследованиях у церкви Исидора Блаженного в г. Ростове Великом в 2006 г. // Архив ИА РАН. Ф. 1. Р. 1. №47553. С. 123. Рис. 81. Погребение 15.



Рис. 398. Кашкин А.В., Самойлович Н.Г. Отчет об охранных археологических исследованиях у церкви Исидора Блаженного в г. Ростове Великом в 2006 г. // Архив ИА РАН. Ф. 1. Р. 1. №47553. С. 124. Рис. 1. Погребение 15



Рис. 399. Кашкин А.В., Самойлович Н.Г. Отчет об охранных археологических исследованиях у церкви Исидора Блаженного в г. Ростове Великом в 2006 г. // Архив ИА РАН. Ф. 1. Р. 1. №47553. С. 124. Рис. 83. Головная часть гроба погребения 15.

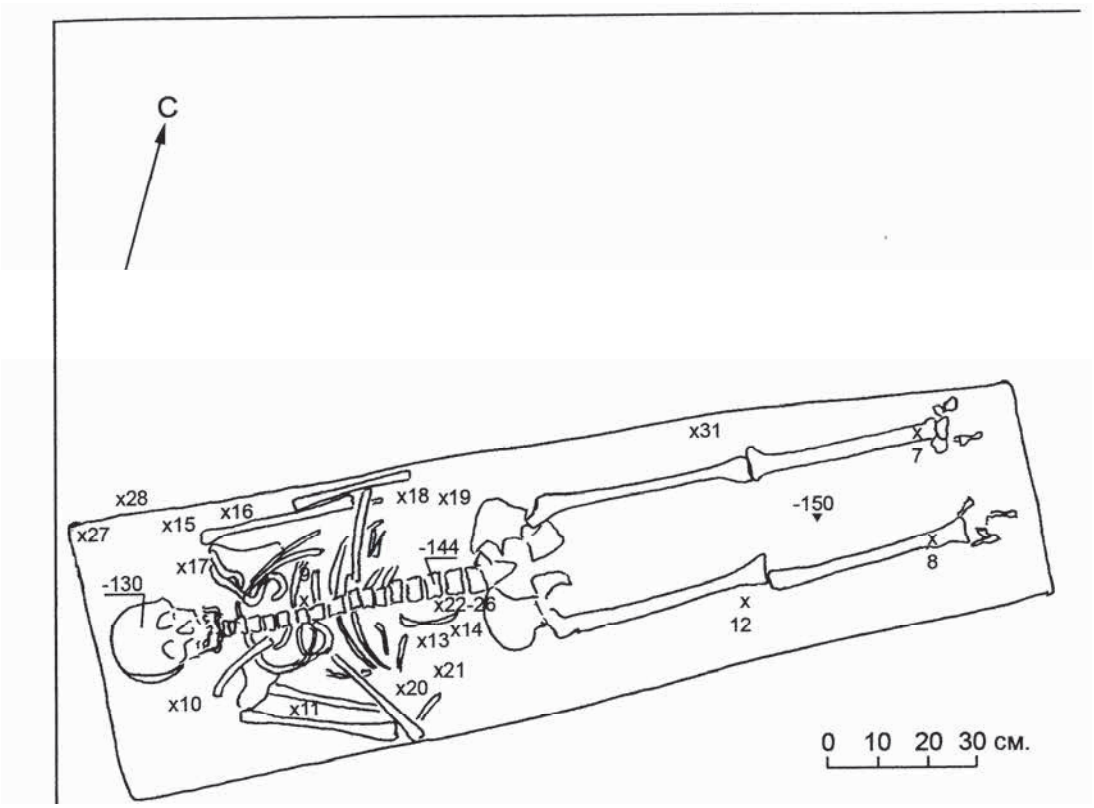

Рис. 400. Кашкин А.В., Самойлович Н.Г. Отчет об охранных археологических исследованиях у церкви Исидора Блаженного в г. Ростове Великом в 2006 г. // Архив ИА РАН. Ф. 1. Р. 1. №47553. С. 111. Рис. 66. Погребение 16.



Рис. 401. Кашкин А.В., Самойлович Н.Г. Отчет об охранных археологических исследованиях у церкви Исидора Блаженного в г. Ростове Великом в 2006 г. // Архив ИА РАН. Ф. 1. Р. 1. №47553. С. 111. Рис. 66. Погребение 16.

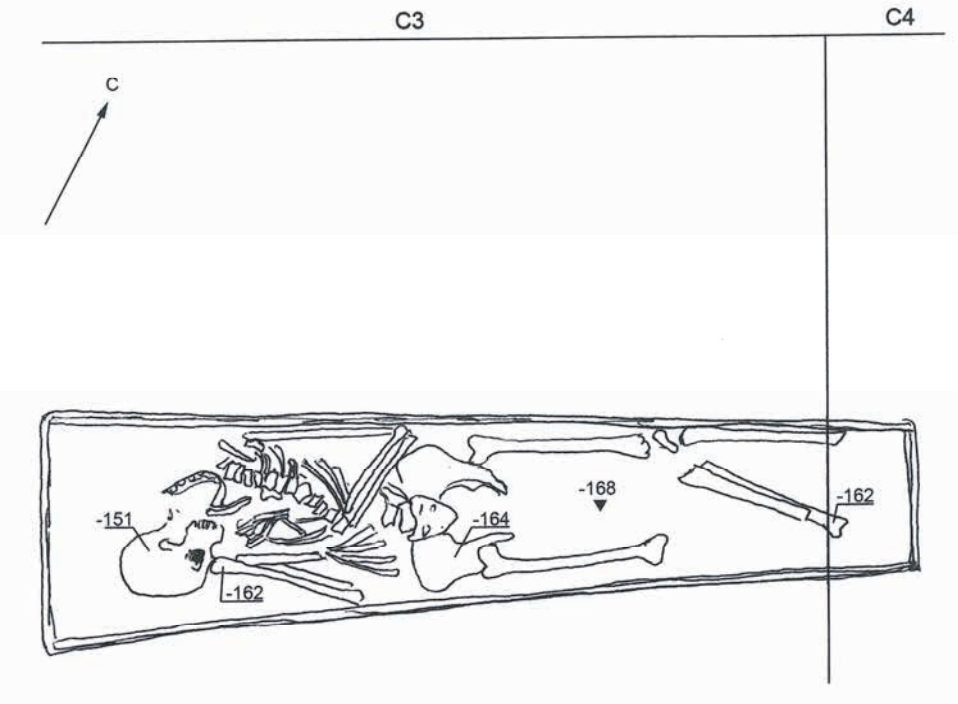

Рис. 402. Кашкин А.В., Самойлович Н.Г. Отчет об охранных археологических исследованиях у церкви Исидора Блаженного в г. Ростове Великом в 2006 г. // Архив ИА РАН. Ф. 1. Р. 1. №47553. С. 126. Рис. 85. Погребение 18.



Рис. 403. Кашкин А.В., Самойлович Н.Г. Отчет об охранных археологических исследованиях у церкви Исидора Блаженного в г. Ростове Великом в 2006 г. // Архив ИА РАН. Ф. 1. Р. 1. №47553. С. 126. Рис. 85. Погребение 18.

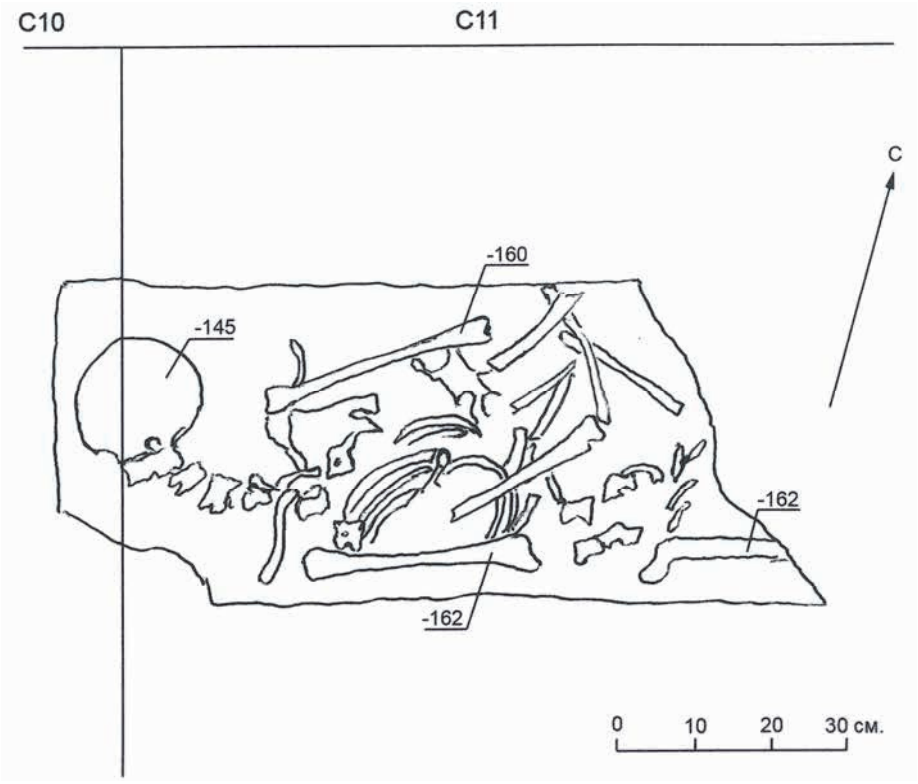

Рис. 404. Кашкин А.В., Самойлович Н.Г. Отчет об охранных археологических исследованиях у церкви Исидора Блаженного в г. Ростове Великом в 2006 г. // Архив ИА РАН. Ф. 1. Р. 1. №47553. С. 129. Рис. 88. Погребение 21.



Рис. 405. Кашкин А.В., Самойлович Н.Г. Отчет об охранных археологических исследованиях у церкви Исидора Блаженного в г. Ростове Великом в 2006 г. // Архив ИА РАН. Ф. 1. Р. 1. №47553. С. 129. Рис. 88. Погребение 21.

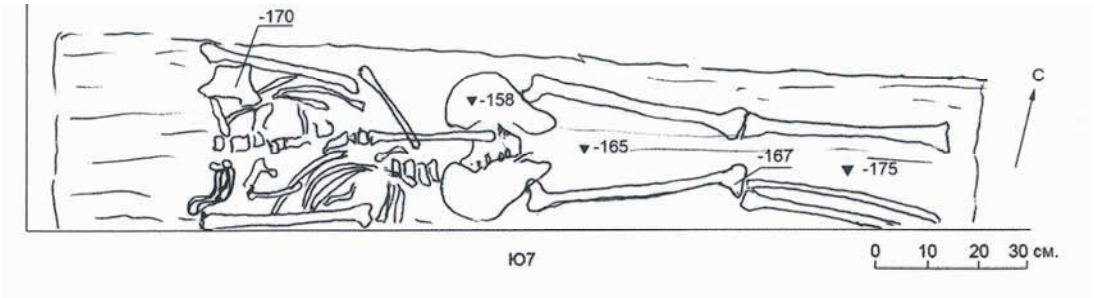

Рис. 406. Кашкин А.В., Самойлович Н.Г. Отчет об охранных археологических исследованиях у церкви Исидора Блаженного в г. Ростове Великом в 2006 г. // Архив ИА РАН. Ф. 1. Р. 1. №47553. С. 130. Рис. 89. Погребение 22.



Рис. 407. Кашкин А.В., Самойлович Н.Г. Отчет об охранных археологических исследованиях у церкви Исидора Блаженного в г. Ростове Великом в 2006 г. // Архив ИА РАН. Ф. 1. Р. 1. №47553. С. 130. Рис. 89. Погребение 22.

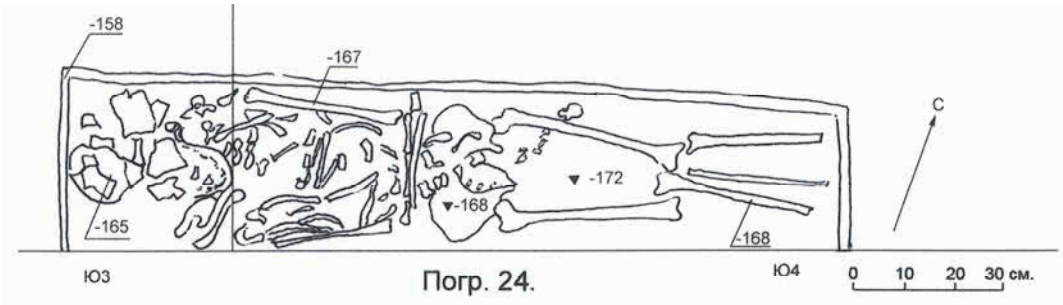

Рис. 408. Кашкин А.В., Самойлович Н.Г. Отчет об охранных археологических исследованиях у церкви Исидора Блаженного в г. Ростове Великом в 2006 г. // Архив ИА РАН. Ф. 1. Р. 1. №47553. С. 132. Рис. 91. Погребение 24.



Рис. 409. Кашкин А.В., Самойлович Н.Г. Отчет об охранных археологических исследованиях у церкви Исидора Блаженного в г. Ростове Великом в 2006 г. // Архив ИА РАН. Ф. 1. Р. 1. №47553. С. 132. Рис. 97. Погребение 24.

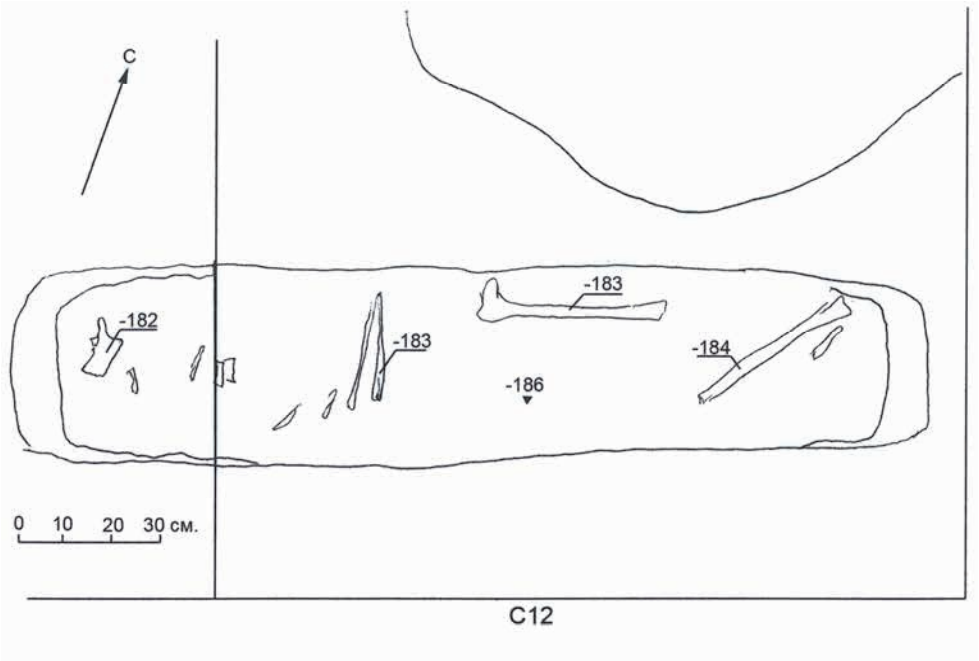

Рис. 410. Кашкин А.В., Самойлович Н.Г. Отчет об охранных археологических исследованиях у церкви Исидора Блаженного в г. Ростове Великом в 2006 г. // Архив ИА РАН. Ф. 1. Р. 1. №47553. С. 138. Рис. 1. Погребение 25.

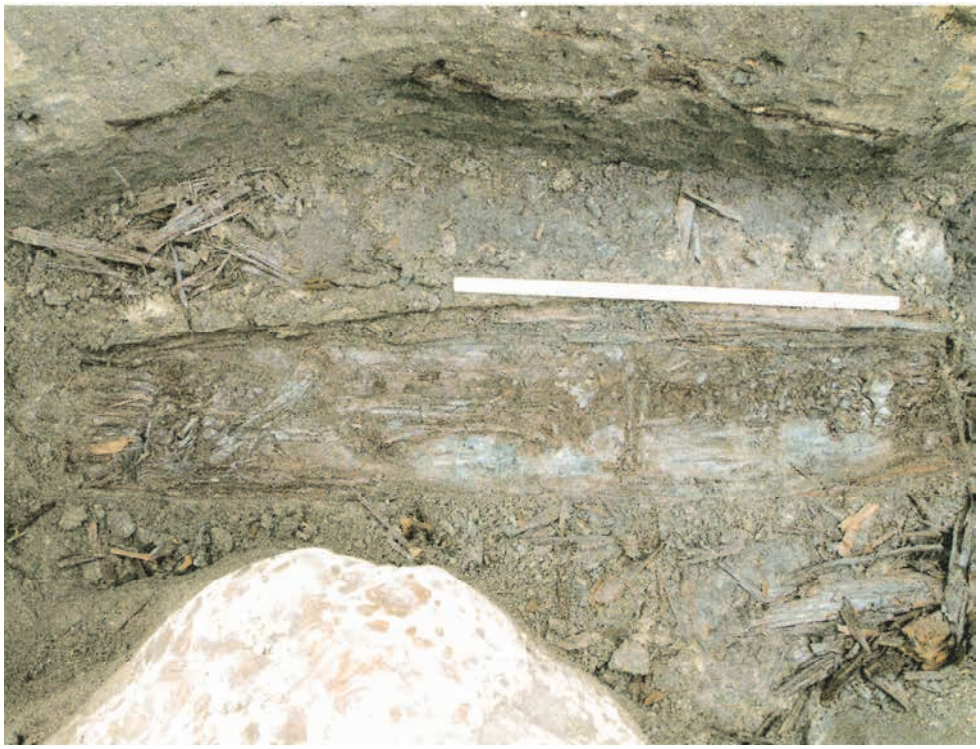

Рис. 411. Кашкин А.В., Самойлович Н.Г. Отчет об охранных археологических исследованиях у церкви Исидора Блаженного в г. Ростове Великом в 2006 г. // Архив ИА РАН. Ф. 1. Р. 1. №47553. С. 138. Рис. 1. Погребение 25.

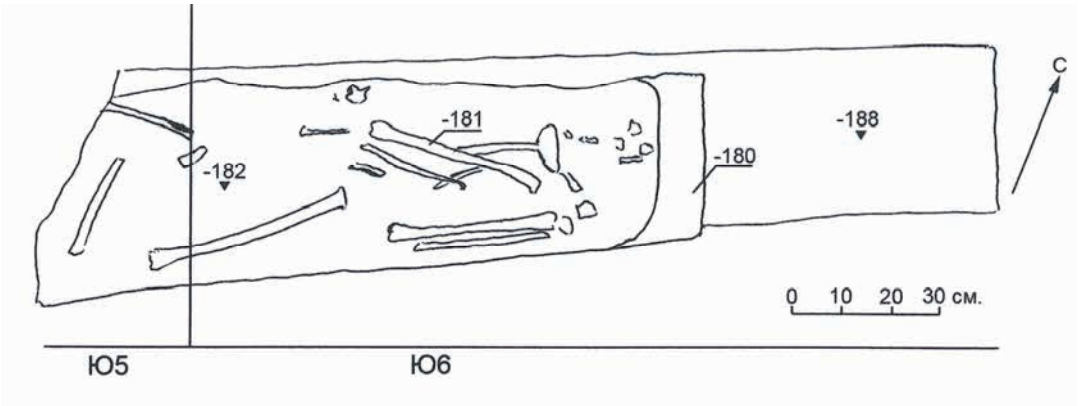

Рис. 412. Кашкин А.В., Самойлович Н.Г. Отчет об охранных археологических исследованиях у церкви Исидора Блаженного в г. Ростове Великом в 2006 г. // Архив ИА РАН. Ф. 1. Р. 1. №47553. С. 139. Рис. 98. Погребение 26.

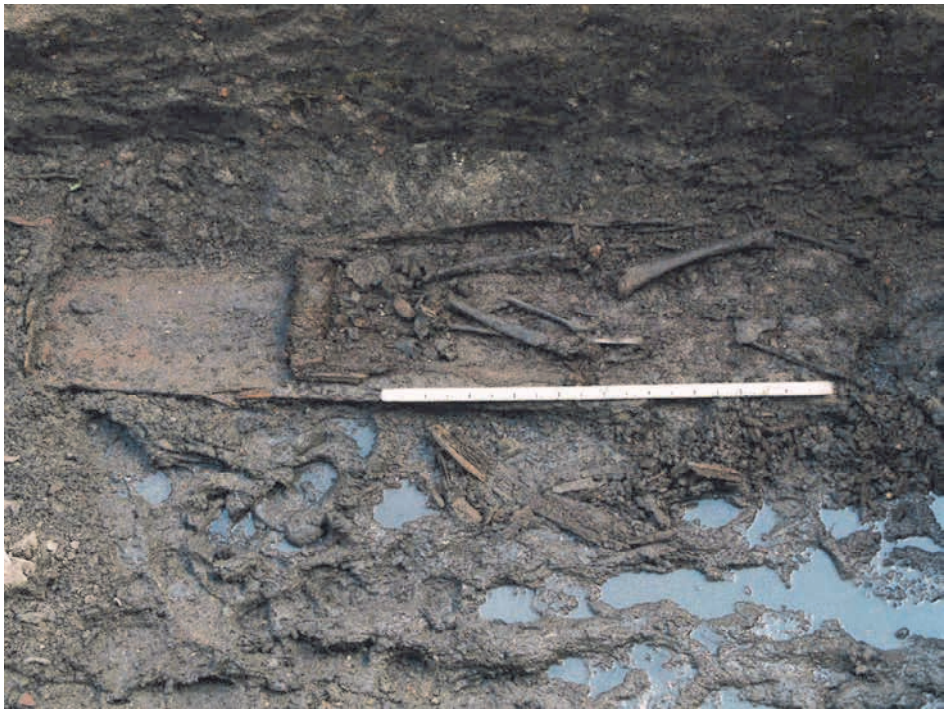

Рис. 413. Кашкин А.В., Самойлович Н.Г. Отчет об охранных археологических исследованиях у церкви Исидора Блаженного в г. Ростове Великом в 2006 г. // Архив ИА РАН. Ф. 1. Р. 1. №47553. С. 139. Рис. 98. Погребение 26.

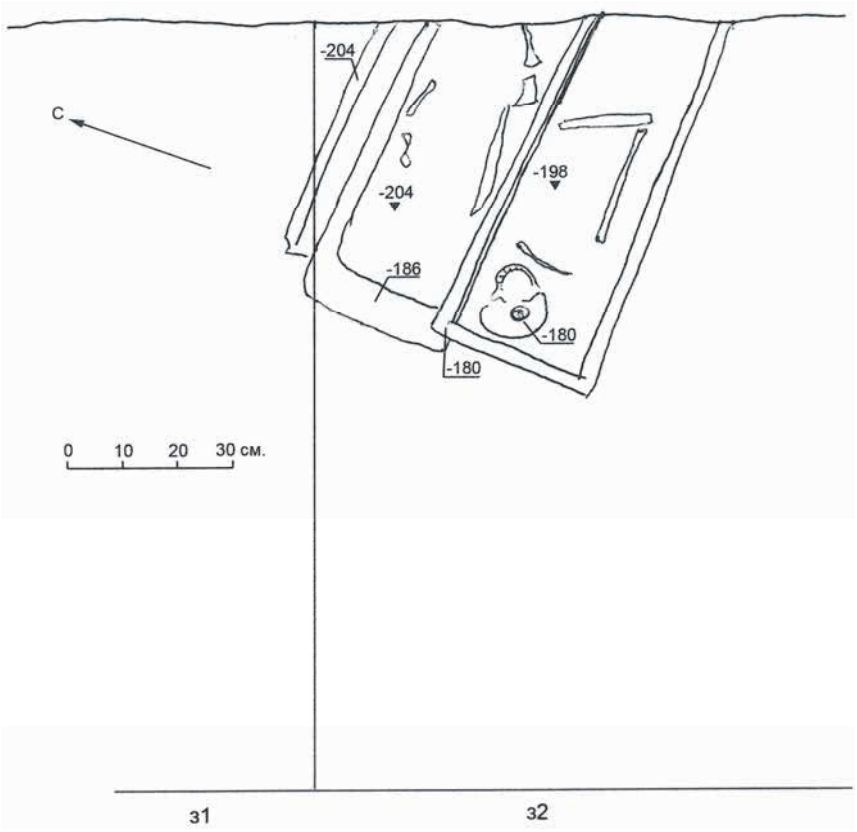

Рис. 414. Кашкин А.В., Самойлович Н.Г. Отчет об охранных археологических исследованиях у церкви Исидора Блаженного в г. Ростове Великом в 2006 г. // Архив ИА РАН. Ф. 1. Р. 1. №47553. С. 141. Рис. 100. Погребение 30, 31.



Рис. 415. Кашкин А.В., Самойлович Н.Г. Отчет об охранных археологических исследованиях у церкви Исидора Блаженного в г. Ростове Великом в 2006 г. // Архив ИА РАН. Ф. 1. Р. 1. №47553. С. 141. Рис. 100. Погребения 30, 31.

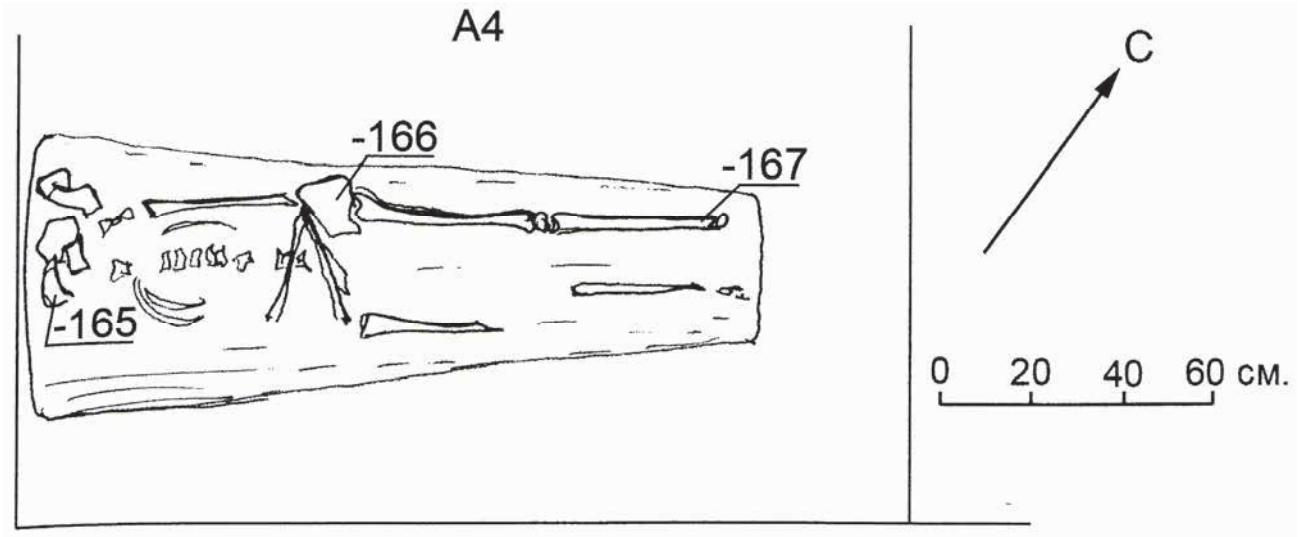

Рис. 416. Леонтьев А.Е., Самойлович Н.Г., Яганов А.В., 2010. Отчет об археологических исследованиях на территории Петровского монастыря в г. Ростове Ярославской области в 2009 г. // Архив ИА РАН. Ф. 1. Р. 1. №38181.
С. 83. Рис. 136. Погребение 16.



Рис. 417. Леонтьев А.Е., Самойлович Н.Г., Яганов А.В., 2010. Отчет об археологических исследованиях на территории Петровского монастыря в г. Ростове Ярославской области в 2009 г. // Архив ИА РАН. Ф. 1. Р. 1. №38181.
С. 83. Рис. 137. Погребение 16.

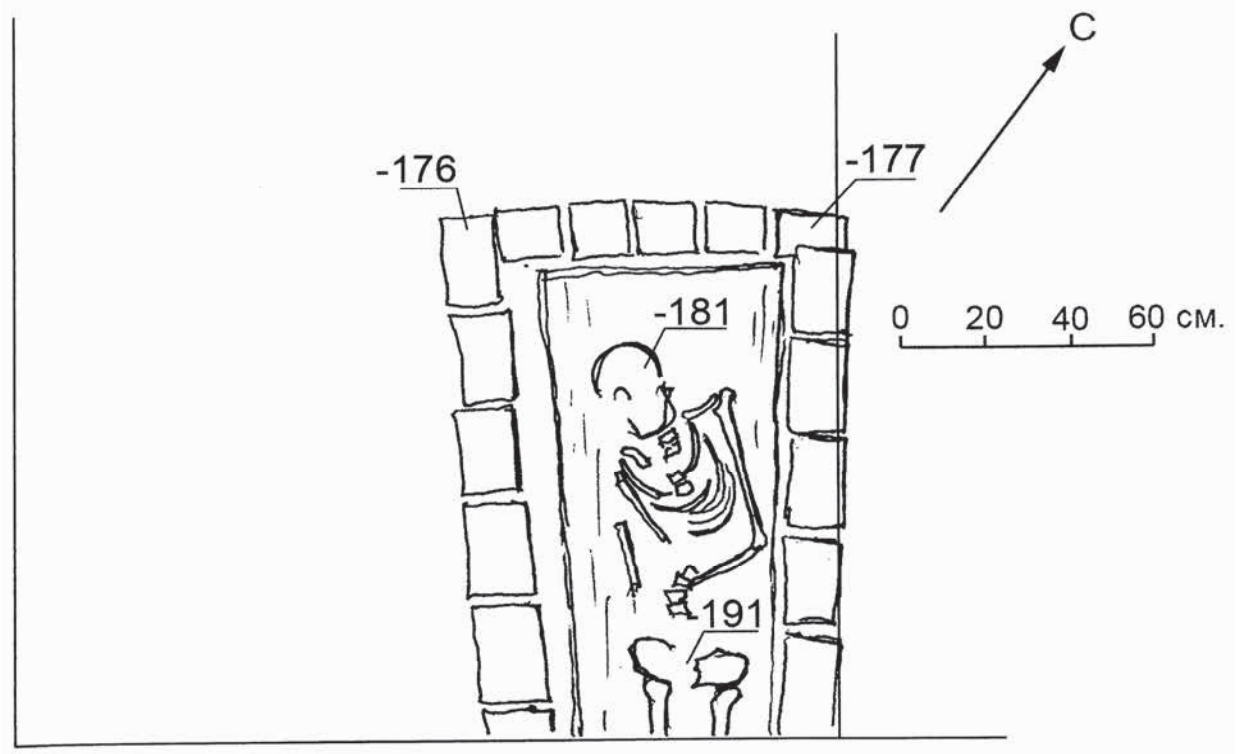

Рис. 418. Леонтьев А.Е., Самойлович Н.Г., Яганов А.В., 2010. Отчет об археологических исследованиях на территории Петровского монастыря в г. Ростове Ярославской области в 2009 г. // Архив ИА РАН. Ф. 1. Р. 1. №38181. С. 85. Рис. 140. Погребение 18.



Рис. 419. Леонтьев А.Е., Самойлович Н.Г., Яганов А.В., 2010. Отчет об археологических исследованиях на территории Петровского монастыря в г. Ростове Ярославской области в 2009 г. Погребение 18.



Рис. 420. Леонтьев А.Е., Самойлович Н.Г., Яганов А.В., 2010. Отчет об археологических исследованиях на территории Петровского монастыря в г. Ростове Ярославской области в 2009 г. // Архив ИА РАН. Ф. 1. Р. 1. №38181.
С. 85. Рис. 141. Погребение 18.

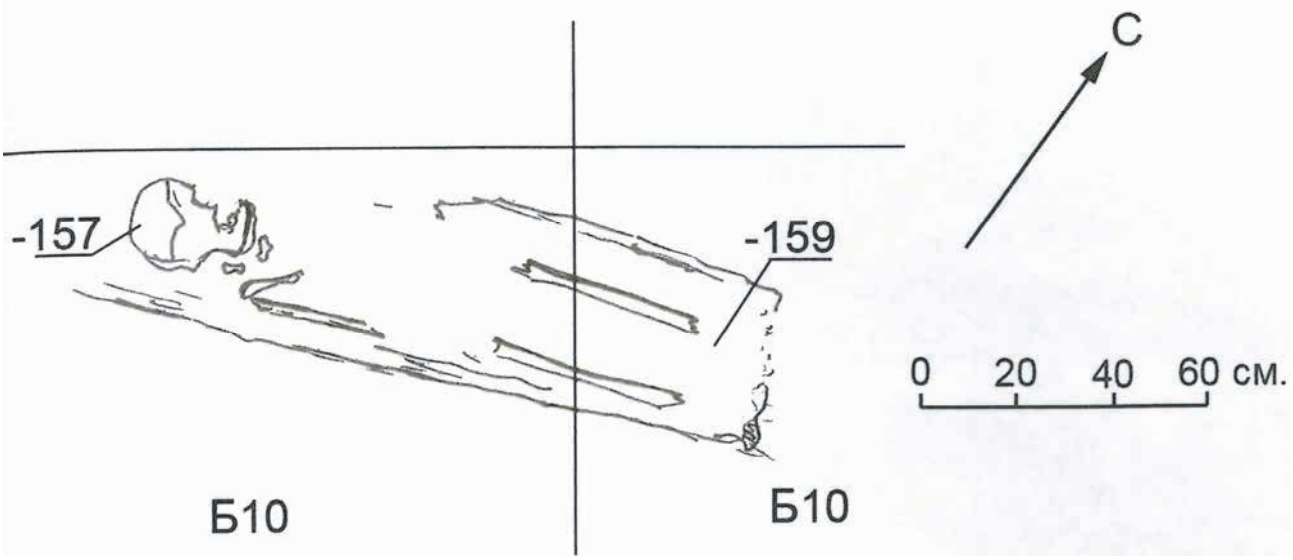

Рис. 421. Леонтьев А.Е., Самойлович Н.Г., Яганов А.В., 2010. Отчет об археологических исследованиях на территории Петровского монастыря в г. Ростове Ярославской области в 2009 г. // Архив ИА РАН. Ф. 1. Р. 1. №38181.
С. 95. Рис. 158. Погребение 24.



Рис. 422. Леонтьев А.Е., Самойлович Н.Г., Яганов А.В., 2010. Отчет об археологических исследованиях на территории Петровского монастыря в г. Ростове Ярославской области в 2009 г. Погребение 24.

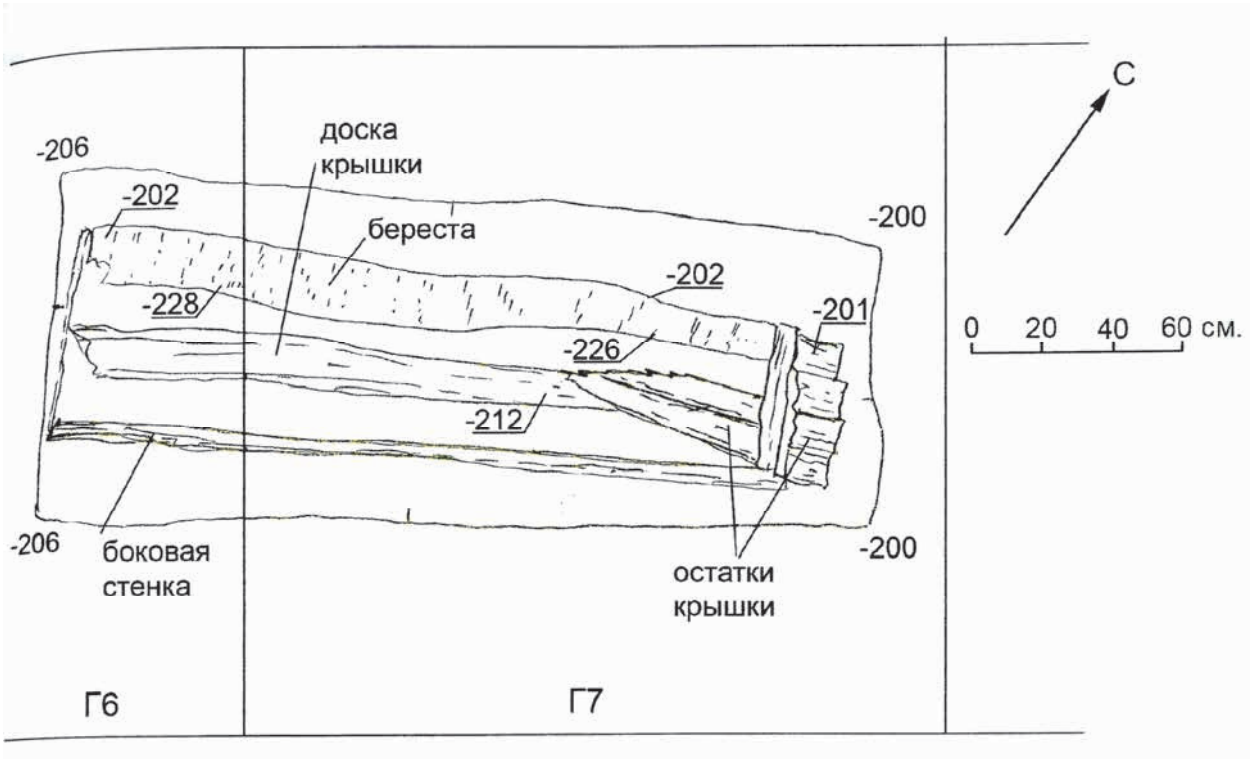

Рис. 423. Леонтьев А.Е., Самойлович Н.Г., Яганов А.В., 2010. Отчет об археологических исследованиях на территории Петровского монастыря в г. Ростове Ярославской области в 2009 г. // Архив ИА РАН. Ф. 1. Р. 1. №38181.
С. 101. Рис. 169. Погребение 27. До снятия крышки.

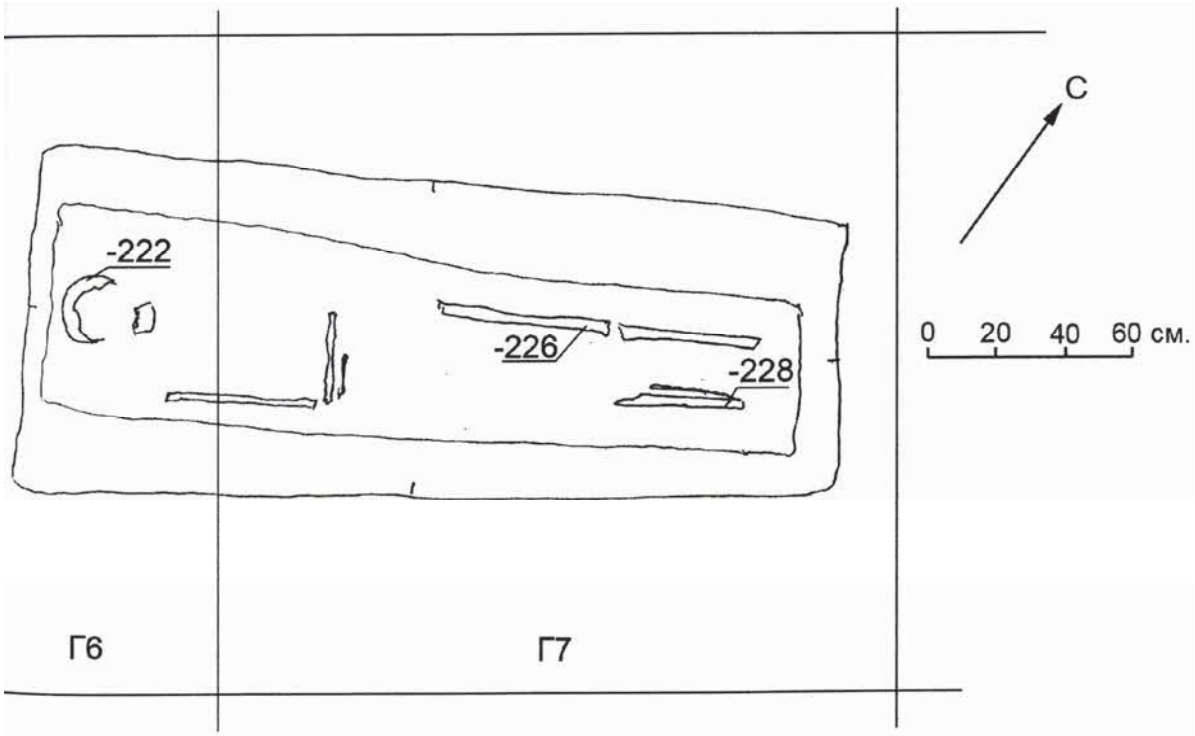

Рис. 424. Леонтьев А.Е., Самойлович Н.Г., Яганов А.В., 2010. Отчет об археологических исследованиях на территории Петровского монастыря в г. Ростове Ярославской области в 2009 г. // Архив ИА РАН. Ф. 1. Р. 1. №38181.
С. 101. Рис. 170. Погребение 27. После снятия крышки.

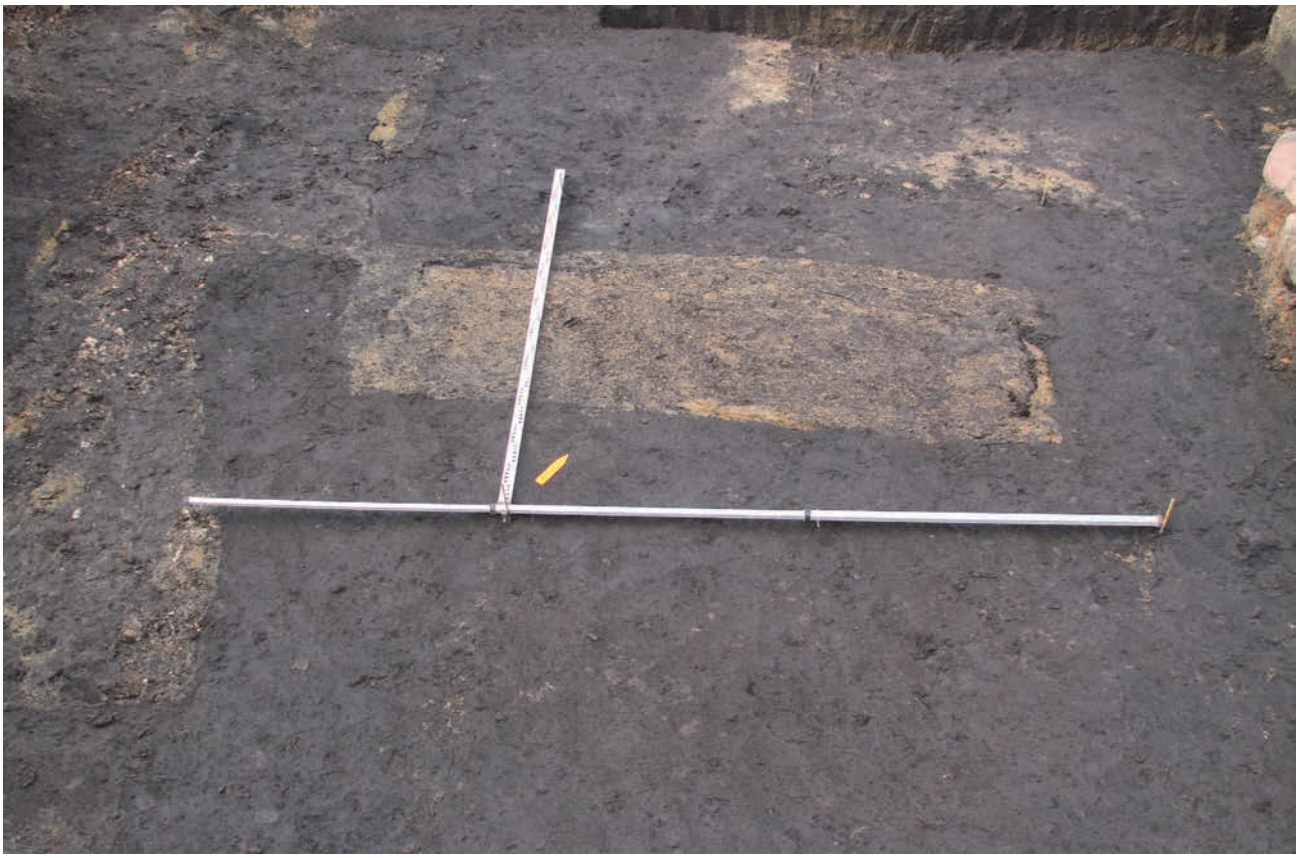

Рис. 425. Леонтьев А.Е., Самойлович Н.Г., Яганов А.В., 2010. Отчет об археологических исследованиях на территории Петровского монастыря в г. Ростове Ярославской области в 2009 г. Погребение 27. До снятия крышки.



Рис. 426. Леонтьев А.Е., Самойлович Н.Г., Яганов А.В., 2010. Отчет об археологических исследованиях на территории Петровского монастыря в г. Ростове Ярославской области в 2009 г. Погребение 27. После снятия крышки.

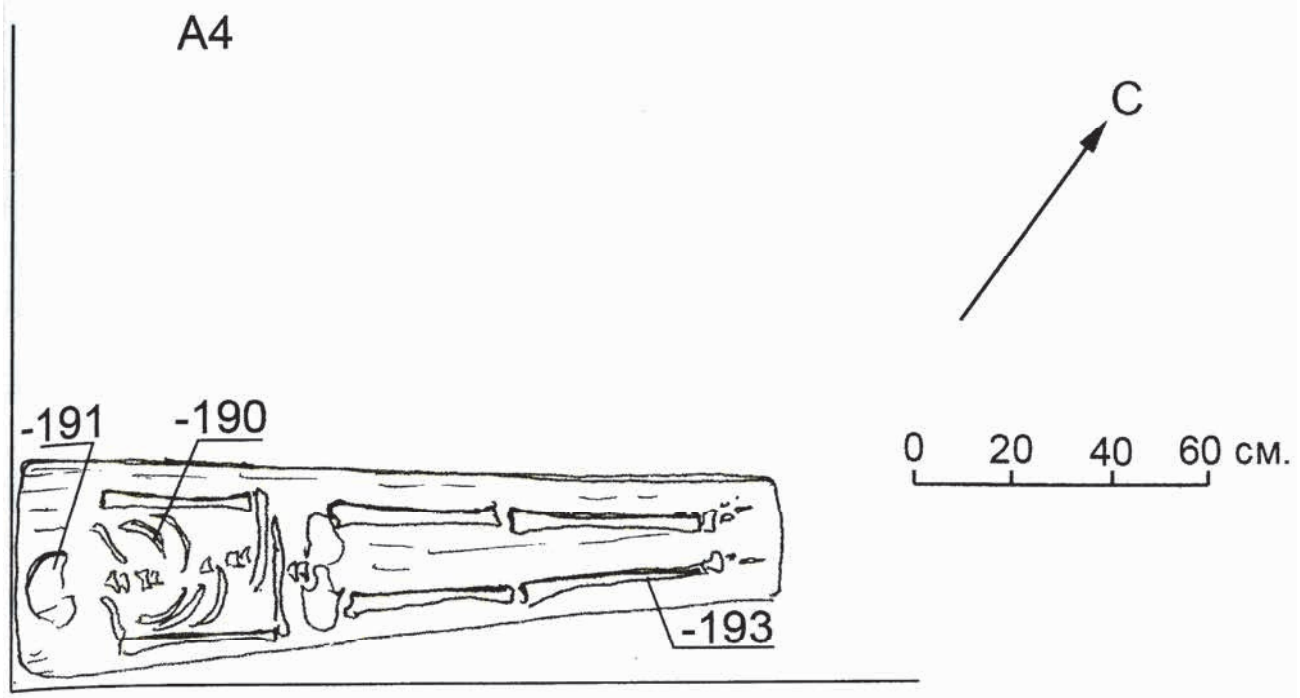

Рис. 427. Леонтьев А.Е., Самойлович Н.Г., Яганов А.В., 2010. Отчет об археологических исследованиях на территории Петровского монастыря в г. Ростове Ярославской области в 2009 г. // Архив ИА РАН. Ф. 1. Р. 1. №38181.
С. 106. Рис. 177. Погребение 18.



Рис. 428. Леонтьев А.Е., Самойлович Н.Г., Яганов А.В., 2010. Отчет об археологических исследованиях на территории Петровского монастыря в г. Ростове Ярославской области в 2009 г. // Архив ИА РАН. Ф. 1. Р. 1. №38181.
С. 107. Рис. 179. Погребение 28.

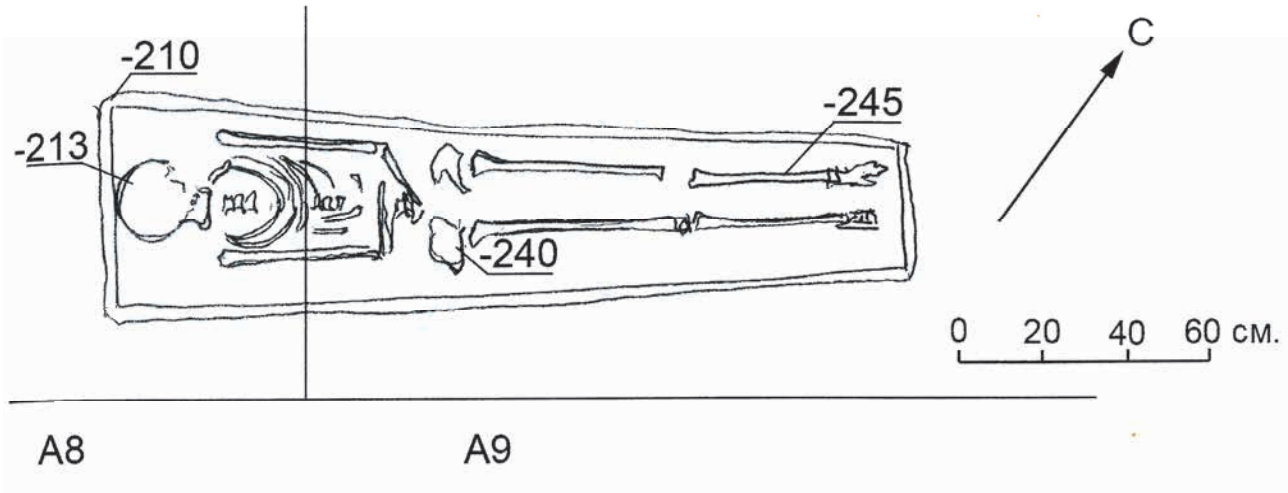

Рис. 429. Леонтьев А.Е., Самойлович Н.Г., Яганов А.В., 2010. Отчет об археологических исследованиях на территории Петровского монастыря в г. Ростове Ярославской области в 2009 г. // Архив ИА РАН. Ф. 1. Р. 1. №38181.
С. 120. Рис. 201. Погребение 39.



Рис. 430. Леонтьев А.Е., Самойлович Н.Г., Яганов А.В., 2010. Отчет об археологических исследованиях на территории Петровского монастыря в г. Ростове Ярославской области в 2009 г. Погребение 39.

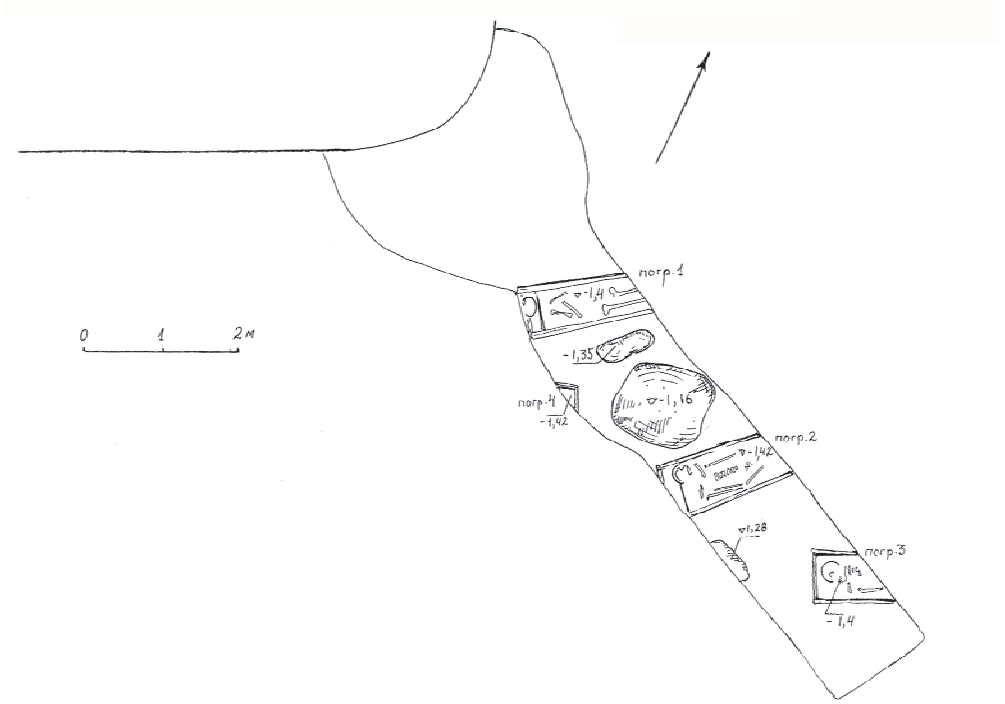

Рис. 431. Самойлович Н.Г., 2004. Отчет по теме «Охранные археологические исследования на участке прокладки дренажа у церкви Рождества Богородицы в Рождественском монастыре г. Ростова Ярославской области» // Архив ИА РАН. Ф. 1. Р. 1. №24865. С. 24. Рис. 9. Погребение 1, 2, 3, 4.



Рис. 432. Самойлович Н.Г., 2004. Отчет по теме «Охранные археологические исследования на участке прокладки дренажа у церкви Рождества Богородицы в Рождественском монастыре г. Ростова Ярославской области» // Архив ИА РАН. Ф. 1. Р. 1. №24865. С. 25. Рис. 10. Погребение 1. До снятия кришки.



Рис. 433. Самойлович Н.Г., 2004. Отчет по теме «Охранные археологические исследования на участке прокладки дренажа у церкви Рождества Богородицы в Рождественском монастыре г. Ростова Ярославской области» // Архив ИА РАН. Ф. 1. Р. 1. №24865. С. 26. Рис. 11. Погребение 1. После снятия кришки.



Рис. 434. Самойлович Н.Г., 2004. Отчет по теме «Охранные археологические исследования на участке прокладки дренажа у церкви Рождества Богородицы в Рождественском монастыре г. Ростова Ярославской области» // Архив ИА РАН. Ф. 1. Р. 1. №24865. С. 27. Рис. 12. Погребение 2. До снятия кришки.

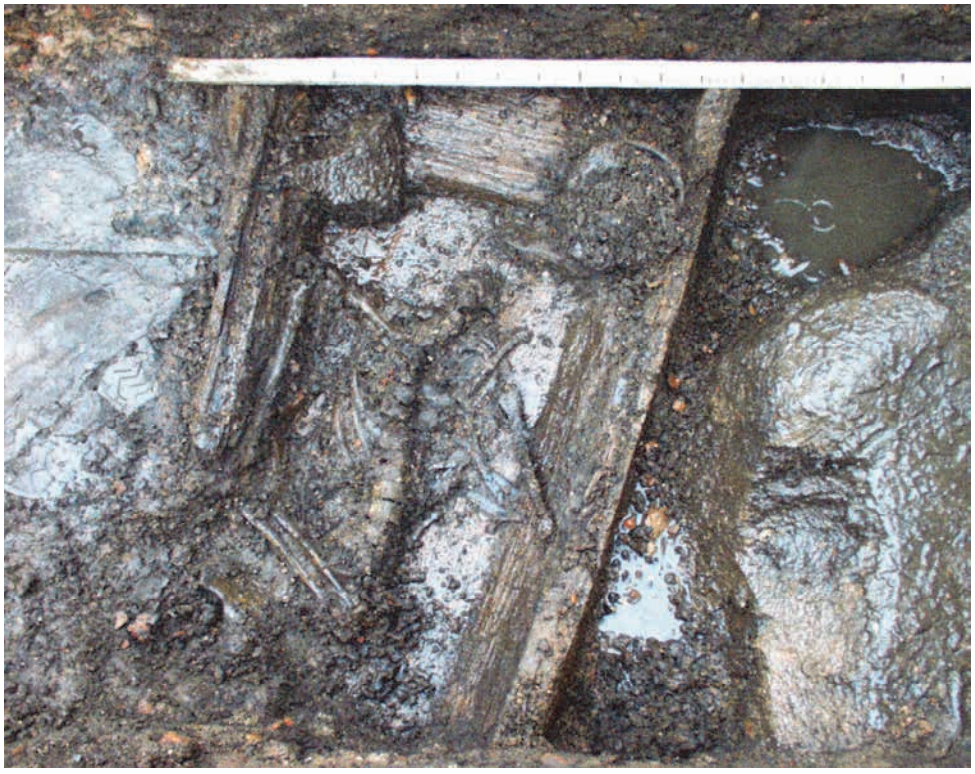

Рис. 435. Самойлович Н.Г., 2004. Отчет по теме «Охранные археологические исследования на участке прокладки дренажа у церкви Рождества Богородицы в Рождественском монастыре г. Ростова Ярославской области» // Архив ИА РАН. Ф. 1. Р. 1. №24865. С. 28. Рис. 13. Погребение 2. После снятия кришки.



Рис. 436. Самойлович Н.Г., 2004. Отчет по теме «Охранные археологические исследования на участке прокладки дренажа у церкви Рождества Богородицы в Рождественском монастыре г. Ростова Ярославской области» // Архив ИА РАН. Ф. 1. Р. 1. №24865. С. 29. Рис. 14. Погребение 3. До снятия кришки.

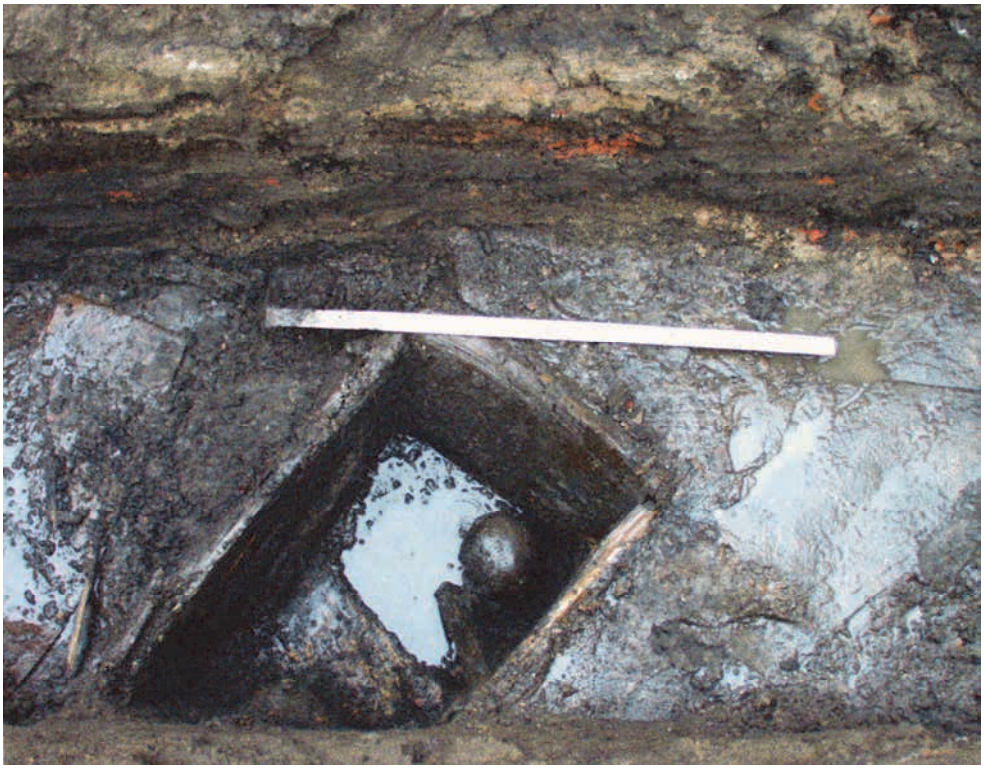

Рис. 437. Самойлович Н.Г., 2004. Отчет по теме «Охранные археологические исследования на участке прокладки дренажа у церкви Рождества Богородицы в Рождественском монастыре г. Ростова Ярославской области» // Архив ИА РАН. Ф. 1. Р. 1. №24865. С. 30. Рис. 15. Погребение 3. После снятия кришки.



Рис. 438. Самойлович Н.Г., 2004. Отчет по теме «Охранные археологические исследования на участке прокладки дренажа у церкви Рождества Богородицы в Рождественском монастыре г. Ростова Ярославской области» // Архив ИА РАН. Ф. 1. Р. 1. №24865. С. 31. Рис. 16. Погребение 3. После снятия кришки.

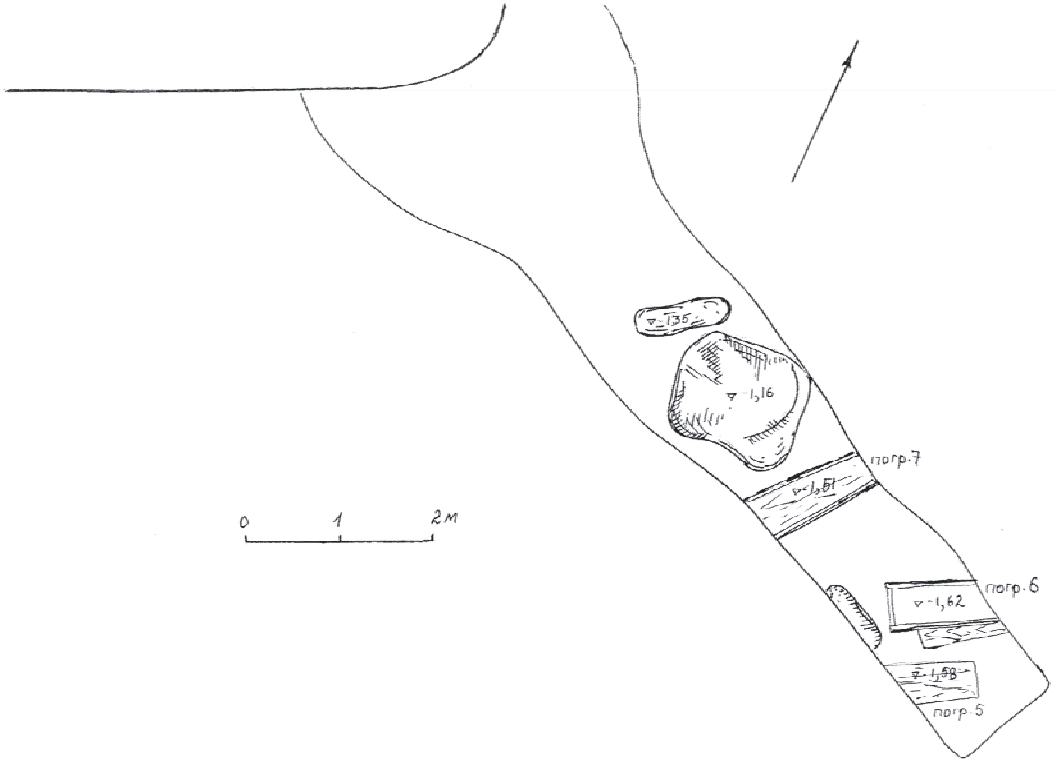

Рис. 439. Самойлович Н.Г., 2004. Отчет по теме «Охранные археологические исследования на участке прокладки дренажа у церкви Рождества Богородицы в Рождественском монастыре г. Ростова Ярославской области» // Архив ИА РАН. Ф. 1. Р. 1. №24865. С. 26. Рис. 17. Погребение 5, 6, 7.



Рис. 440. Самойлович Н.Г., 2004. Отчет по теме «Охранные археологические исследования на участке прокладки дренажа у церкви Рождества Богородицы в Рождественском монастыре г. Ростова Ярославской области» // Архив ИА РАН. Ф. 1. Р. 1. №24865. С. 33. Рис. 18. Погребения 5, 6. До снятия кришки.



Рис. 441. Самойлович Н.Г., 2004. Отчет по теме «Охранные археологические исследования на участке прокладки дренажа у церкви Рождества Богородицы в Рождественском монастыре г. Ростова Ярославской области» // Архив ИА РАН. Ф. 1. Р. 1. №24865. С. 34. Рис. 19. Погребение 6. Торцевая доска.



Рис. 442. Самойлович Н.Г., 2004. Отчет по теме «Охранные археологические исследования на участке прокладки дренажа у церкви Рождества Богородицы в Рождественском монастыре г. Ростова Ярославской области» // Архив ИА РАН. Ф. 1. Р. 1. №24865. С. 35. Рис. 20. Погребение 7. До снятия крышки.

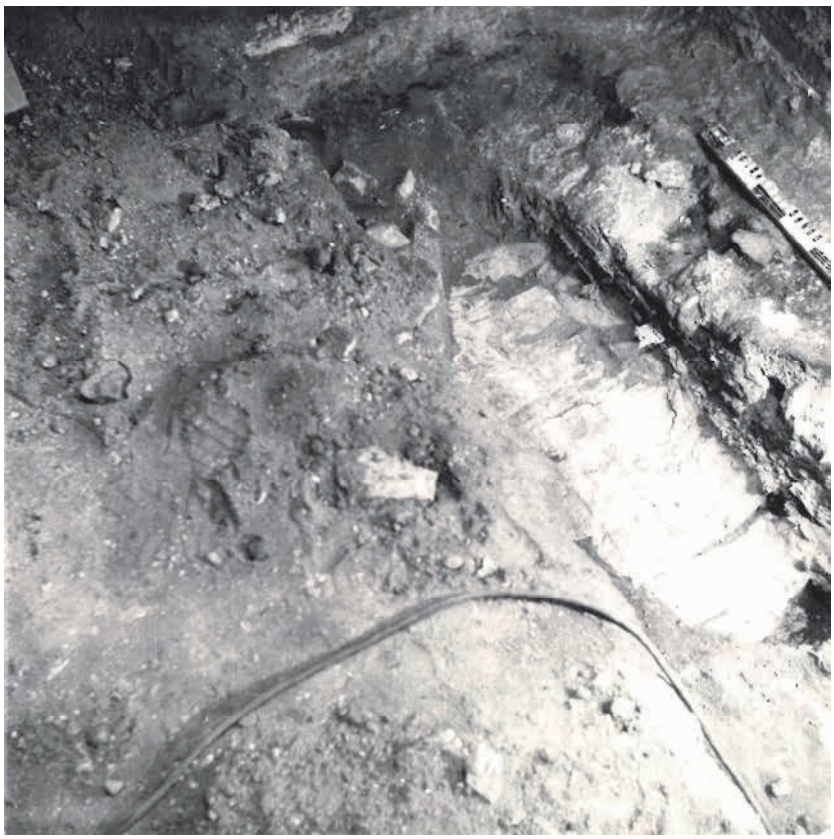

Рис. 443. Иоаннисян О.М., 1987. Отчет о работах Ярославского отряда Архитектурно-археологической экспедиции ЛОИА АН СССР и Гос. Эрмитажа в 1986 г. // Архив ИА РАН. Ф. 1. Р. 1. №12454. С.59. Рис.25.



Рис. 444. Иоаннисян О.М., 1987. Отчет о работах Ярославского отряда Архитектурно-археологической экспедиции ЛОИА АН СССР и Гос. Эрмитажа в 1986 г. // Архив ИА РАН. Ф. 1. Р. 1. №12454. С.60. Рис. 26.



Рис. 445. Энговатова А.В. Отчет об охранных археологических раскопках на месте строительства отеля Мэриотт (Волжская набережная, д.1) // Архив ИА РАН. Ф. 1. Р. 1. №44362. С. 102. Илл. 391. Гроб погребения 2-2007 после снятия крышки.



Рис. 446. Энговатова А.В. Отчет об охранных археологических раскопках на месте строительства отеля Мэриотт (Волжская набережная, д.1) // Архив ИА РАН. Ф. 1. Р. 1. №44362. С. 105. Илл. 397. Гроб погребения 6-2007 до снятия крышки.



Рис. 447. Энговатова А.В. Отчет об охранных археологических раскопках на месте строительства отеля Мэриотт (Волжская набережная, д.1) // Архив ИА РАН. Ф. 1. Р. 1. №44362. С. 107. Илл. 400. Гроб погребения 9-2007 до снятия крышки.



Рис. 448. Энговатова А.В. Отчет об охранных археологических раскопках на месте строительства отеля Мэриотт (Волжская набережная, д.1) // Архив ИА РАН. Ф. 1. Р. 1. №44362. С. 107. Илл. 402. Гроб погребения 9-2007 после снятия крышки.



Рис. 449. Энговатова А.В. Отчет об охранных археологических раскопках на месте строительства отеля Мэриотт (Волжская набережная, д.1) // Архив ИА РАН. Ф. 1. Р. 1. №44362. С. 109. Илл. 404. Гроб погребения 10-2007 после снятия крышки.



Рис. 450. Энговатова А.В. Отчет об охранных археологических раскопках на месте строительства отеля Мэриотт (Волжская набережная, д.1) // Архив ИА РАН. Ф. 1. Р. 1. №44362. С. 109. Илл. 405. Гроб погребения 11-2007 после снятия крышки.



Рис. 451. Энговатова А.В. Отчет об охранных археологических раскопках на месте строительства отеля Мэриотт (Волжская набережная, д.1) // Архив ИА РАН. Ф. 1. Р. 1. №44362. С. 111. Илл. 408. Гроб погребения 12-2007 после снятия крышки.



Рис. 452. Энговатова А.В. Отчет об охранных археологических раскопках на месте строительства отеля Мэриотт (Волжская набережная, д.1) // Архив ИА РАН. Ф. 1. Р. 1. №44362. С. 115. Илл. 412. Гроб погребения 13-2007 до снятия крышки.



Рис. 453. Энговатова А.В. Отчет об охранных археологических раскопках на месте строительства отеля Мэриотт (Волжская набережная, д.1) // Архив ИА РАН. Ф. 1. Р. 1. №44362. С. 115. Илл. 413. Гроб погребения 13-2007 после снятия крышки.



Рис. 454. Энговатова А.В. Отчет об охранных археологических раскопках на месте строительства отеля Мэриотт (Волжская набережная, д.1) // Архив ИА РАН. Ф. 1. Р. 1. №44362. С. 115. Илл. 415. Гроб погребения 14-2007 после снятия крышки.



Рис. 455. Энговатова А.В. Отчет об охранных археологических раскопках на месте строительства отеля Мэриотт (Волжская набережная, д.1) // Архив ИА РАН. Ф. 1. Р. 1. №44362. С. 119. Илл. 419. Гроб погребения 16-2007 до снятия крышки.



Рис. 456. Энговатова А.В. Отчет об охранных археологических раскопках на месте строительства отеля Мэриотт (Волжская набережная, д.1) // Архив ИА РАН. Ф. 1. Р. 1. №44362. С. 119. Илл. 420. Гроб погребения 18-2007 после снятия крышки.



Рис. 457. Энговатова А.В. Отчет об охранных археологических раскопках на месте строительства отеля Мэриотт (Волжская набережная, д.1) // Архив ИА РАН. Ф. 1. Р. 1. №44362. С. 123. Илл. 425. Гроб погребения 20-2007 до снятия крышки.



Рис. 458. Энговатова А.В. Отчет об охранных археологических раскопках на месте строительства отеля Мэриотт (Волжская набережная, д.1) // Архив ИА РАН. Ф. 1. Р. 1. №44362. С. 127. Илл. 431. Гроб погребения 22-2007 до снятия крышки.



Рис. 459. Энговатова А.В. Отчет об охранных археологических раскопках на месте строительства отеля Мэриотт (Волжская набережная, д.1) // Архив ИА РАН. Ф. 1. Р. 1. №44362. С. 127. Илл. 432. Гроб погребения 22-2007 после снятия крышки.



Рис. 460. Энговатова А.В. Отчет об охранных археологических раскопках на месте строительства отеля Мэриотт (Волжская набережная, д.1) // Архив ИА РАН. Ф. 1. Р. 1. №44362. С. 127. Илл. 433. Гроб погребения 23-2007 до снятия крышки.



Рис. 461. Энговатова А.В. Отчет об охранных археологических раскопках на месте строительства отеля Мэриотт (Волжская набережная, д.1) // Архив ИА РАН. Ф. 1. Р. 1. №44362. С. 127. Илл. 434. Гроб погребения 23-2007 после снятия крышки.



Рис. 462. Энговатова А.В. Отчет об охранных археологических раскопках на месте строительства отеля Мэриотт (Волжская набережная, д.1) // Архив ИА РАН. Ф. 1. Р. 1. №44362. С. 128. Илл. 435. Гроб погребения 24-2007 после снятия крышки.



Рис. 463. Энговатова А.В. Отчет об охранных археологических раскопках на месте строительства отеля Мэриотт (Волжская набережная, д.1) // Архив ИА РАН. Ф. 1. Р. 1. №44362. С. 128. Илл. 436. Гроб погребения 25-2007 до снятия крышки.



Рис. 464. Энговатова А.В. Отчет об охранных археологических раскопках на месте строительства отеля Мэриотт (Волжская набережная, д.1) // Архив ИА РАН. Ф. 1. Р. 1. №44362. С. 128. Илл. 437. Гроб погребения 25-2007 после снятия крышки.



Рис. 465. Энговатова А.В. Отчет об охранных археологических раскопках на месте строительства отеля Мэриотт (Волжская набережная, д.1) // Архив ИА РАН. Ф. 1. Р. 1. №44362. С. 130. Илл. 439. Гроб погребения 26-2007 до снятия крышки.



Рис. 466. Энговатова А.В. Отчет об охранных археологических раскопках на месте строительства отеля Мэриотт (Волжская набережная, д.1) // Архив ИА РАН. Ф. 1. Р. 1. №44362. С. 130. Илл. 440. Гроб погребения 26-2007 после снятия крышки.



Рис. 467. Энговатова А.В. Отчет об охранных археологических раскопках на месте строительства отеля Мэриотт (Волжская набережная, д.1) // Архив ИА РАН. Ф. 1. Р. 1. №44362. С. 133. Илл. 445. Гроб погребения 29-2007 до снятия крышки.



Рис. 468. Энговатова А.В. Отчет об охранных археологических раскопках на месте строительства отеля Мэриотт (Волжская набережная, д.1) // Архив ИА РАН. Ф. 1. Р. 1. №44362. С. 133. Илл. 446. Гроб погребения 29-2007 после снятия крышки.



Рис. 469. Энговатова А.В. Отчет об охранных археологических раскопках на месте строительства отеля Мэриотт (Волжская набережная, д.1) // Архив ИА РАН. Ф. 1. Р. 1. №44362. С. 136. Илл. 449. Гроб погребения 30-2007 до снятия крышки.



Рис. 470. Энговатова А.В. Отчет об охранных археологических раскопках на месте строительства отеля Мэриотт (Волжская набережная, д.1) // Архив ИА РАН. Ф. 1. Р. 1. №44362. С. 136. Илл. 450. Гроб погребения 30-2007 после снятия крышки.



Рис. 471. Энговатова А.В. Отчет об охранных археологических раскопках на месте строительства отеля Мэриотт (Волжская набережная, д.1) // Архив ИА РАН. Ф. 1. Р. 1. №44362. С. 136. Илл. 451. Гроб погребения 31-2007 до снятия крышки.



Рис. 472. Энговатова А.В. Отчет об охранных археологических раскопках на месте строительства отеля Мэриотт (Волжская набережная, д.1) // Архив ИА РАН. Ф. 1. Р. 1. №44362. С. 136. Илл. 452. Гроб погребения 31-2007 после снятия крышки.



Рис. 473. Энговатова А.В. Отчет об охранных археологических раскопках на месте строительства отеля Мэриотт (Волжская набережная, д.1) // Архив ИА РАН. Ф. 1. Р. 1. №44362. С. 138. Илл. 454. Гроб погребения 35-2007 до снятия крышки.



Рис. 474. Энговатова А.В. Отчет об охранных археологических раскопках на месте строительства отеля Мэриотт (Волжская набережная, д.1) // Архив ИА РАН. Ф. 1. Р. 1. №44362. С. 138. Илл. 455. Гроб погребения 35-2007 после снятия крышки.



Рис. 475. Энговатова А.В. Отчет об охранных археологических раскопках на месте строительства отеля Мэриотт (Волжская набережная, д.1) // Архив ИА РАН. Ф. 1. Р. 1. №44362. С. 141. Илл. 458. Гроб погребения 36-2007 до снятия крышки.



Рис. 476. Энговатова А.В. Отчет об охранных археологических раскопках на месте строительства отеля Мэриотт (Волжская набережная, д.1) // Архив ИА РАН. Ф. 1. Р. 1. №44362. С. 141. Илл. 459. Гроб погребения 36-2007 после снятия крышки.



Рис. 477. Энговатова А.В. Отчет об охранных археологических раскопках на месте строительства отеля Мэриотт (Волжская набережная, д.1) // Архив ИА РАН. Ф. 1. Р. 1. №44362. С. 141. Илл. 460. Гроб погребения 37-2007 до снятия крышки.



Рис. 478. Энговатова А.В. Отчет об охранных археологических раскопках на месте строительства отеля Мэриотт (Волжская набережная, д.1) // Архив ИА РАН. Ф. 1. Р. 1. №44362. С. 141. Илл. 461. Гроб погребения 37-2007 после снятия крышки.



Рис. 479. Энговатова А.В. Отчет об охранных археологических раскопках на месте строительства отеля Мэриотт (Волжская набережная, д.1) // Архив ИА РАН. Ф. 1. Р. 1. №44362. С. 145. Илл. 465. Гроб погребения 38-2007 после снятия крышки.



Рис. 480. Энговатова А.В. Отчет об охранных археологических раскопках на месте строительства отеля Мэриотт (Волжская набережная, д.1) // Архив ИА РАН. Ф. 1. Р. 1. №44362. С. 145. Илл. 467. Гроб погребения 39-2007 после снятия крышки.



Рис. 481. Энговатова А.В. Отчет об охранных археологических раскопках на месте строительства отеля Мэриотт (Волжская набережная, д.1) // Архив ИА РАН. Ф. 1. Р. 1. №44362. С. 145. Илл. 468. Гроб погребения 41-2007 до снятия крышки.



Рис. 482. Энговатова А.В. Отчет об охранных археологических раскопках на месте строительства отеля Мэриотт (Волжская набережная, д.1) // Архив ИА РАН. Ф. 1. Р. 1. №44362. С. 149. Илл. 472. Гроб погребения 42-2007 до снятия крышки.



Рис. 483. Энговатова А.В. Отчет об охранных археологических раскопках на месте строительства отеля Мэриотт (Волжская набережная, д.1) // Архив ИА РАН. Ф. 1. Р. 1. №44362. С. 149. Илл. 473. Гроб погребения 43-2007 до снятия крышки.



Рис. 484. Энговатова А.В. Отчет об охранных археологических раскопках на месте строительства отеля Мэриотт (Волжская набережная, д.1) // Архив ИА РАН. Ф. 1. Р. 1. №44362. С. 154. Илл. 480. Гроб погребения 46-2007 до снятия крышки.



Рис. 485. Энговатова А.В. Отчет об охранных археологических раскопках на месте строительства отеля Мэриотт (Волжская набережная, д.1) // Архив ИА РАН. Ф. 1. Р. 1. №44362. С. 154. Илл. 481. Гроб погребения 46-2007 после снятия крышки.



Рис. 486. Энговатова А.В. Отчет об охранных археологических раскопках на месте строительства отеля Мэриотт (Волжская набережная, д.1) // Архив ИА РАН. Ф. 1. Р. 1. №44362. С. 154. Илл. 482. Гроб погребения 47-2007 до снятия крышки.



Рис. 487. Энговатова А.В. Отчет об охранных археологических раскопках на месте строительства отеля Мэриотт (Волжская набережная, д.1) // Архив ИА РАН. Ф. 1. Р. 1. №44362. С. 155. Илл. 483. Гроб погребения 47-2007 после снятия крышки.



Рис. 488. Энговатова А.В. Отчет об охранных археологических раскопках на месте строительства отеля Мэриотт (Волжская набережная, д.1) // Архив ИА РАН. Ф. 1. Р. 1. №44362. С. 155. Илл. 485. Гроб погребения 48-2007 до снятия крышки.



Рис. 489. Энговатова А.В. Отчет об охранных археологических раскопках на месте строительства отеля Мэриотт (Волжская набережная, д.1) // Архив ИА РАН. Ф. 1. Р. 1. №44362. С. 156. Илл. 486. Гроб погребения 48-2007 после снятия крышки.



Рис. 490. Энговатова А.В. Отчет об охранных археологических раскопках на месте строительства отеля Мэриотт (Волжская набережная, д.1) // Архив ИА РАН. Ф. 1. Р. 1. №44362. С. 156. Илл. 487. Гроб погребения 49-2007 до снятия крышки.



Рис. 491. Энговатова А.В. Отчет об охранных археологических раскопках на месте строительства отеля Мэриотт (Волжская набережная, д.1) // Архив ИА РАН. Ф. 1. Р. 1. №44362. С. 156. Илл. 488. Гроб погребения 49-2007 после снятия крышки.



Рис. 492. Энговатова А.В. Отчет об охранных археологических раскопках на месте строительства отеля Мэриотт (Волжская набережная, д.1) // Архив ИА РАН. Ф. 1. Р. 1. №44362. С. 160. Илл. 492. Гроб погребения 50-2007 до снятия крышки.



Рис. 493. Энговатова А.В. Отчет об охранных археологических раскопках на месте строительства отеля Мэриотт (Волжская набережная, д.1) // Архив ИА РАН. Ф. 1. Р. 1. №44362. С. 160. Илл. 493. Гроб погребения 50-2007 после снятия крышки.



Рис. 494. Энговатова А.В. Отчет об охранных археологических раскопках на месте строительства отеля Мэриотт (Волжская набережная, д.1) // Архив ИА РАН. Ф. 1. Р. 1. №44362. С. 160. Илл. 494. Гроб погребения 51-2007 до снятия крышки.



Рис. 495. Энговатова А.В. Отчет об охранных археологических раскопках на месте строительства отеля Мэриотт (Волжская набережная, д.1) // Архив ИА РАН. Ф. 1. Р. 1. №44362. С. 161. Илл. 495. Гроб погребения 51-2007 после снятия крышки.



Рис. 496. Энговатова А.В. Отчет об охранных археологических раскопках на месте строительства отеля Мэриотт (Волжская набережная, д.1) // Архив ИА РАН. Ф. 1. Р. 1. №44362. С. 161. Илл. 496. Гроб погребения 52-2007 до снятия крышки.



Рис. 497. Энговатова А.В. Отчет об охранных археологических раскопках на месте строительства отеля Мэриотт (Волжская набережная, д.1) // Архив ИА РАН. Ф. 1. Р. 1. №44362. С. 161. Илл. 498. Гроб погребения 52-2007 после снятия крышки.



Рис. 498. Энговатова А.В. Отчет об охранных археологических раскопках на месте строительства отеля Мэриотт (Волжская набережная, д.1) // Архив ИА РАН. Ф. 1. Р. 1. №44362. С. 164. Илл. 501. Гроб погребения 53-2007 до снятия крышки.



Рис. 499. Энговатова А.В. Отчет об охранных археологических раскопках на месте строительства отеля Мэриотт (Волжская набережная, д.1) // Архив ИА РАН. Ф. 1. Р. 1. №44362. С. 164. Илл. 502. Гроб погребения 53-2007 после снятия крышки.



Рис. 500. Энговатова А.В. Отчет об охранных археологических раскопках на месте строительства отеля Мэриотт (Волжская набережная, д.1) // Архив ИА РАН. Ф. 1. Р. 1. №44362. С. 164. Илл. 503. Гроб погребения 54-2007 до снятия крышки.



Рис. 501. Энговатова А.В. Отчет об охранных археологических раскопках на месте строительства отеля Мэриотт (Волжская набережная, д.1) // Архив ИА РАН. Ф. 1. Р. 1. №44362. С. 164. Илл. 504. Гроб погребения 54-2007 после снятия крышки.

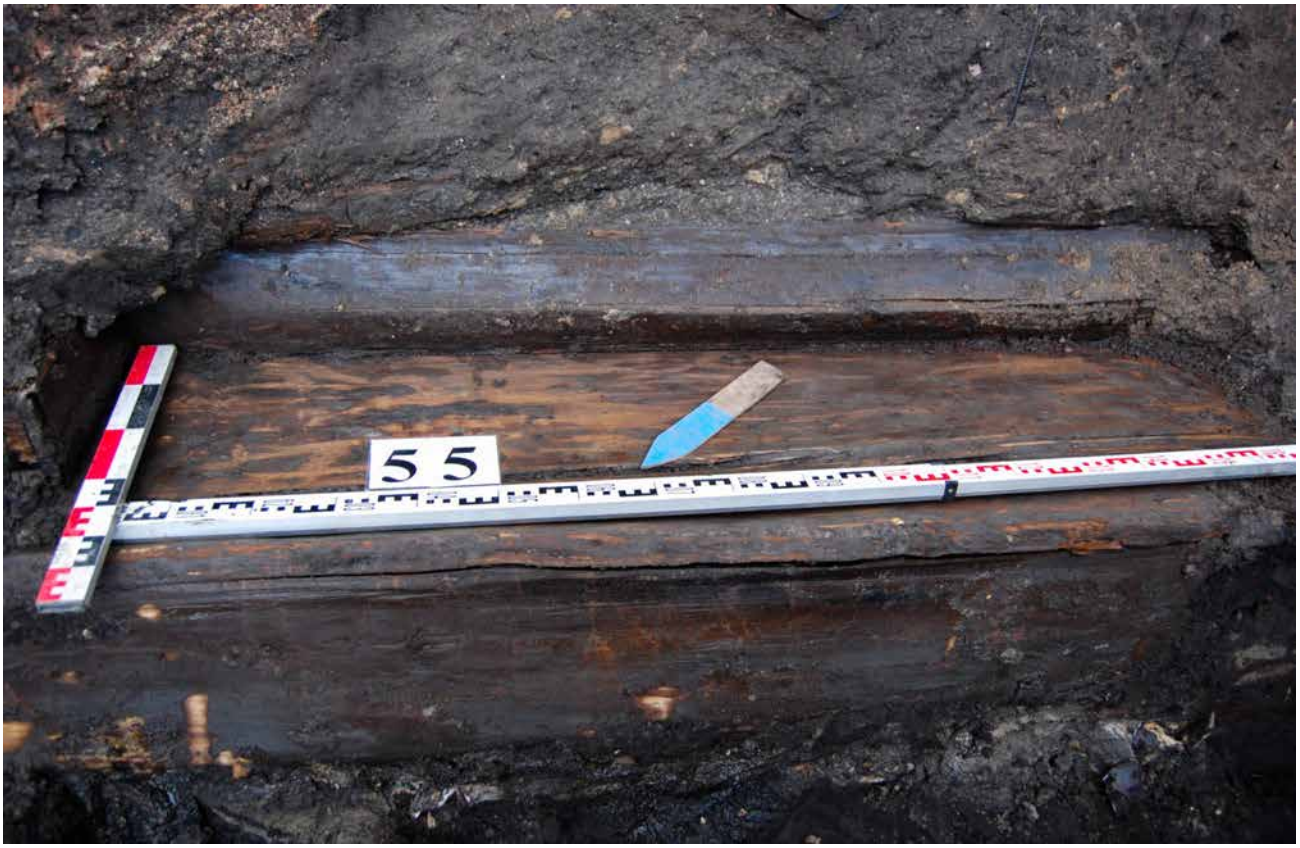

Рис. 502. Энговатова А.В. Отчет об охранных археологических раскопках на месте строительства отеля Мэриотт (Волжская набережная, д.1) // Архив ИА РАН. Ф. 1. Р. 1. №44362. С. 166. Илл. 506. Гроб погребения -2007 до снятия крышки.



Рис. 503. Энговатова А.В. Отчет об охранных археологических раскопках на месте строительства отеля Мэриотт (Волжская набережная, д.1) // Архив ИА РАН. Ф. 1. Р. 1. №44362. С. 166. Илл. 507. Гроб погребения 55-2007 после снятия крышки.



Рис. 504. Энговатова А.В. Отчет об охранных археологических раскопках в г.Ярославле по адресу Волжская набережная, д.1 в 2009 г. // Архив ИА РАН. Ф. 1. Р. 1. №30436. С. 154. Илл. 202. Гроб погребения 1 после снятия крышки.



Рис. 505. Энговатова А.В. Отчет об охранных археологических раскопках в г.Ярославле по адресу Волжская набережная, д.1 в 2009 г. // Архив ИА РАН. Ф. 1. Р. 1. №30436. С. 154. Илл. 203. Гроб погребения 2 до снятия крышки.



Рис. 506. Энговатова А.В. Отчет об охранных археологических раскопках в г.Ярославле по адресу Волжская набережная, д.1 в 2009 г. // Архив ИА РАН. Ф. 1. Р. 1. №30436. С. 154. Илл. 204. Гроб погребения 2 после снятия крышки.



Рис. 507. Энговатова А.В. Отчет об охранных археологических раскопках в г.Ярославле по адресу Волжская набережная, д.1 в 2009 г. // Архив ИА РАН. Ф. 1. Р. 1. №30436. С. 154. Илл. 205. Гроб погребения 3 до снятия крышки



Рис. 508. Энговатова А.В. Отчет об охранных археологических раскопках в г.Ярославле по адресу Волжская набережная, д.1 в 2009 г. // Архив ИА РАН. Ф. 1. Р. 1. №30436. С. 159. Илл. 210. Гроб погребения 3 после снятия крышки.



Рис. 509. Энговатова А.В. Отчет об охранных археологических раскопках в г.Ярославле по адресу Волжская набережная, д.1 в 2009 г. // Архив ИА РАН. Ф. 1. Р. 1. №30436. С. 159. Илл. 212. Гроб погребения 5 после снятия крышки.



Рис. 510. Энговатова А.В. Отчет об охранных археологических раскопках в г.Ярославле по адресу Волжская набережная, д.1 в 2009 г. // Архив ИА РАН. Ф. 1. Р. 1. №30436. С. 164. Илл. 218. Гроб погребения 6 после снятия крышки.



Рис. 511. Энговатова А.В. Отчет об охранных археологических раскопках в г.Ярославле по адресу Волжская набережная, д.1 в 2009 г. // Архив ИА РАН. Ф. 1. Р. 1. №30436. С. 164. Илл. 219. Гроб погребения 7 до снятия крышки.



Рис. 512. Энговатова А.В. Отчет об охранных археологических раскопках в г.Ярославле по адресу Волжская набережная, д.1 в 2009 г. // Архив ИА РАН. Ф. 1. Р. 1. №30436. С. 164. Илл. 220. Гроб погребения 7 после снятия крышки.



Рис. 513. Энговатова А.В. Отчет об охранных археологических раскопках в г.Ярославле по адресу Волжская набережная, д.1 в 2009 г. // Архив ИА РАН. Ф. 1. Р. 1. №30436. С. 167. Илл. 224. Гроб погребения 9 до снятия крышки.



Рис. 514. Энговатова А.В. Отчет об охранных археологических раскопках в г.Ярославле по адресу Волжская набережная, д.1 в 2009 г. // Архив ИА РАН. Ф. 1. Р. 1. №30436. С. 167. Илл. 225. Гроб погребения 9 после снятия крышки.



Рис. 515. Энговатова А.В. Отчет об охранных археологических раскопках в г.Ярославле по адресу Волжская набережная, д.1 в 2009 г. // Архив ИА РАН. Ф. 1. Р. 1. №30436. С. 167. Илл. 224. Гроб погребения 10 до снятия крышки.



Рис. 516. Энговатова А.В. Отчет об охранных археологических раскопках в г.Ярославле по адресу Волжская набережная, д.1 в 2009 г. // Архив ИА РАН. Ф. 1. Р. 1. №30436. С. 167. Илл. 226. Гроб погребения 10 после снятия крышки.



Рис. 517. Энговатова А.В. Отчет об охранных археологических раскопках в г.Ярославле по адресу Волжская набережная, д.1 в 2009 г. // Архив ИА РАН. Ф. 1. Р. 1. №30436. С. 167. Илл. 227. Гроб погребения 11 до снятия крышки.



Рис. 518. Энговатова А.В. Отчет об охранных археологических раскопках в г.Ярославле по адресу Волжская набережная, д.1 в 2009 г. // Архив ИА РАН. Ф. 1. Р. 1. №30436. С. 170. Илл. 230. Гроб погребения 11 после снятия крышки.



Рис. 519. Энговатова А.В. Отчет об охранных археологических раскопках в г.Ярославле по адресу Волжская набережная, д.1 в 2009 г. // Архив ИА РАН. Ф. 1. Р. 1. №30436. С. 170. Илл. 232. Гроб погребения 12 после снятия крышки.



Рис. 520. Энговатова А.В. Отчет об охранных археологических раскопках в г.Ярославле по адресу Волжская набережная, д.1 в 2009 г. // Архив ИА РАН. Ф. 1. Р. 1. №30436. С. 173. Илл. 236. Гроб погребения 13 после снятия крышки.



Рис. 521. Энговатова А.В. Отчет об охранных археологических раскопках в г.Ярославле по адресу Волжская набережная, д.1 в 2009 г. // Архив ИА РАН. Ф. 1. Р. 1. №30436. С. 173. Илл. 237. С. 177. Илл. 241. Гробы погребений 14,15 после снятия крышки.



Рис. 522. Энговатова А.В. Отчет об охранных археологических раскопках в г.Ярославле по адресу Волжская набережная, д.1 в 2009 г. // Архив ИА РАН. Ф. 1. Р. 1. №30436. С. 201. Илл. 285. Гроб погребения 16 до снятия крышки.



Рис. 523. Энговатова А.В. Отчет об охранных археологических раскопках в г.Ярославле по адресу Волжская набережная, д.1 в 2009 г. // Архив ИА РАН. Ф. 1. Р. 1. №30436. С. 201. Илл. 286. Гроб погребения 16 после снятия крышки.



Рис. 524. Энговатова А.В. Отчет об охранных археологических раскопках в г.Ярославле по адресу Волжская набережная, д.1 в 2009 г. // Архив ИА РАН. Ф. 1. Р. 1. №30436. С. 201. Илл. 287. Гроб погребения 17 до снятия крышки.



Рис. 525. Энговатова А.В. Отчет об охранных археологических раскопках в г.Ярославле по адресу Волжская набережная, д.1 в 2009 г. // Архив ИА РАН. Ф. 1. Р. 1. №30436. С. 203. Илл. 289. Гроб погребения 17 после снятия крышки.



Рис. 526. Энговатова А.В. Отчет об охранных археологических раскопках в г.Ярославле по адресу Волжская набережная, д.1 в 2009 г. // Архив ИА РАН. Ф. 1. Р. 1. №30436. С. 203. Илл. 291. Гроб погребения 18 до снятия крышки.



Рис. 527. Энговатова А.В. Отчет об охранных археологических раскопках в г.Ярославле по адресу Волжская набережная, д.1 в 2009 г. // Архив ИА РАН. Ф. 1. Р. 1. №30436. С. 206. Илл. 294. Гроб погребения 18 после снятия крышки.



Рис. 528. Энговатова А.В. Отчет об охранных археологических раскопках в г.Ярославле по адресу Волжская набережная, д.1 в 2009 г. // Архив ИА РАН. Ф. 1. Р. 1. №30436. С. 177. Илл. 242. Гроб погребения 19 после снятия крышки.



Рис. 529. Энговатова А.В. Отчет об охранных археологических раскопках в г.Ярославле по адресу Волжская набережная, д.1 в 2009 г. // Архив ИА РАН. Ф. 1. Р. 1. №30436. С. 177. Илл. 243. Гроб погребения 20 после снятия крышки.



Рис. 530. Энговатова А.В. Отчет об охранных археологических раскопках в г.Ярославле по адресу Волжская набережная, д.1 в 2009 г. // Архив ИА РАН. Ф. 1. Р. 1. №30436. С. 180. Илл. 246. Гроб погребения 21 после снятия крышки.



Рис. 531. Энговатова А.В. Отчет об охранных археологических раскопках в г.Ярославле по адресу Волжская набережная, д.1 в 2009 г. // Архив ИА РАН. Ф. 1. Р. 1. №30436. С. 180. Илл. 247. Гроб погребения 22 после снятия крышки.



Рис. 532. Энговатова А.В. Отчет об охранных археологических раскопках в г.Ярославле по адресу Волжская набережная, д.1 в 2009 г. // Архив ИА РАН. Ф. 1. Р. 1. №30436. С. 183. Илл. 251. Гроб погребения 23 после снятия крышки



Рис. 533. Энговатова А.В. Отчет об охранных археологических раскопках в г.Ярославле по адресу Волжская набережная, д.1 в 2009 г. // Архив ИА РАН. Ф. 1. Р. 1. №30436. С. 183. Илл. 252 Гроб погребения 24 до снятия крышки



Рис. 534. Энговатова А.В. Отчет об охранных археологических раскопках в г.Ярославле по адресу Волжская набережная, д.1 в 2009 г. // Архив ИА РАН. Ф. 1. Р. 1. №30436. С. 183. Илл. 253. Гроб погребения 24 после снятия крышки.



Рис. 535. Энговатова А.В. Отчет об охранных археологических раскопках в г.Ярославле по адресу Волжская набережная, д.1 в 2009 г. // Архив ИА РАН. Ф. 1. Р. 1. №30436. С. 187. Илл. 257. Гроб погребения 25 после снятия крышки.



Рис. 536. Энговатова А.В. Отчет об охранных археологических раскопках в г.Ярославле по адресу Волжская набережная, д.1 в 2009 г. // Архив ИА РАН. Ф. 1. Р. 1. №30436. С. 187. Илл. 258. Гробы погребений 26, 27 после снятия крышки.



Рис. 537. Энговатова А.В. Отчет об охранных археологических раскопках в г.Ярославле по адресу Волжская набережная, д.1 в 2009 г. // Архив ИА РАН. Ф. 1. Р. 1. №30436. С. 214. Илл. 312. Гроб погребения 28 до снятия крышки.



Рис. 538. Энговатова А.В. Отчет об охранных археологических раскопках в г.Ярославле по адресу Волжская набережная, д.1 в 2009 г. // Архив ИА РАН. Ф. 1. Р. 1. №30436. С. 218. Илл. 317. Гроб погребения 28 после снятия крышки.



Рис. 539. Энговатова А.В. Отчет об охранных археологических раскопках в г.Ярославле по адресу Волжская набережная, д.1 в 2009 г. // Архив ИА РАН. Ф. 1. Р. 1. №30436. С. 218. Илл. 318. Гроб погребения 29 до снятия крышки.



Рис. 540. Энговатова А.В. Отчет об охранных археологических раскопках в г.Ярославле по адресу Волжская набережная, д.1 в 2009 г. // Архив ИА РАН. Ф. 1. Р. 1. №30436. С. 218. Илл. 319. Гроб погребения 29 после снятия крышки.



Рис. 541. Энговатова А.В. Отчет об охранных археологических раскопках в г.Ярославле по адресу Волжская набережная, д.1 в 2009 г. // Архив ИА РАН. Ф. 1. Р. 1. №30436. С. 206. Илл. 295. Гроб погребения 30 до снятия крышки.



Рис. 542. Энговатова А.В. Отчет об охранных археологических раскопках в г.Ярославле по адресу Волжская набережная, д.1 в 2009 г. // Архив ИА РАН. Ф. 1. Р. 1. №30436. С. 206. Илл. 296. Гроб погребения 30 после снятия крышки.



Рис. 543. Энговатова А.В. Отчет об охранных археологических раскопках в г.Ярославле по адресу Волжская набережная, д.1 в 2009 г. // Архив ИА РАН. Ф. 1. Р. 1. №30436. С. 220. Илл. 322. Гроб погребения 31 после снятия крышки.



Рис. 544. Энговатова А.В. Отчет об охранных археологических раскопках в г.Ярославле по адресу Волжская набережная, д.1 в 2009 г. // Архив ИА РАН. Ф. 1. Р. 1. №30436. С. 218. Илл. 320. С. 223. Илл. 327. Гробы погребений 31, 32 до снятия крышки.



Рис. 545. Энговатова А.В. Отчет об охранных археологических раскопках в г.Ярославле по адресу Волжская набережная, д.1 в 2009 г. // Архив ИА РАН. Ф. 1. Р. 1. №30436. С. 223. Илл. 328. Гроб погребения 32 после снятия крышки.



Рис. 546. Энговатова А.В. Отчет об охранных археологических раскопках в г.Ярославле по адресу Волжская набережная, д.1 в 2009 г. // Архив ИА РАН. Ф. 1. Р. 1. №30436. С. 190. Илл. 263. Гроб погребения 33 после снятия крышки.



Рис. 547. Энговатова А.В. Отчет об охранных археологических раскопках в г.Ярославле по адресу Волжская набережная, д.1 в 2009 г. // Архив ИА РАН. Ф. 1. Р. 1. №30436. С. 190. Илл. 264. Гроб погребения 34 до снятия крышки.



Рис. 548. Энговатова А.В. Отчет об охранных археологических раскопках в г.Ярославле по адресу Волжская набережная, д.1 в 2009 г. // Архив ИА РАН. Ф. 1. Р. 1. №30436. С. 190. Илл. 265. Гроб погребения 34 после снятия крышки.



Рис. 549. Энговатова А.В. Отчет об охранных археологических раскопках в г.Ярославле по адресу Волжская набережная, д.1 в 2009 г. // Архив ИА РАН. Ф. 1. Р. 1. №30436. С. 206. Илл. 297. Гроб погребения 35 до снятия крышки.



Рис. 550. Энговатова А.В. Отчет об охранных археологических раскопках в г.Ярославле по адресу Волжская набережная, д.1 в 2009 г. // Архив ИА РАН. Ф. 1. Р. 1. №30436. С. 210. Илл. 302. Гроб погребения 35 после снятия крышки.



Рис. 551. Энговатова А.В. Отчет об охранных археологических раскопках в г.Ярославле по адресу Волжская набережная, д.1 в 2009 г. // Архив ИА РАН. Ф. 1. Р. 1. №30436. С. 192. Илл. 267. Гроб погребения 36 до снятия крышки.



Рис. 552. Энговатова А.В. Отчет об охранных археологических раскопках в г.Ярославле по адресу Волжская набережная, д.1 в 2009 г. // Архив ИА РАН. Ф. 1. Р. 1. №30436. С. 192. Илл. 268. Гроб погребения 37 до снятия крышки.



Рис. 553. Энговатова А.В. Отчет об охранных археологических раскопках в г.Ярославле по адресу Волжская набережная, д.1 в 2009 г. // Архив ИА РАН. Ф. 1. Р. 1. №30436. С. 192. Илл. 269. Гроб погребения 37 после снятия крышки.



Рис. 554. Энговатова А.В. Отчет об охранных археологических раскопках в г.Ярославле по адресу Волжская набережная, д.1 в 2010 г. // Архив ИА РАН. Ф. 1. Р. 1. №30897. С. 163. Илл. 800. Гроб погребения 46 до снятия крышки.



Рис. 555. Энговатова А.В. Отчет об охранных археологических раскопках в г.Ярославле по адресу Волжская набережная, д.1 в 2010 г. // Архив ИА РАН. Ф. 1. Р. 1. №30897. С. 163. Илл. 801. Гроб погребения 46 после снятия крышки.



Рис. 556. Энговатова А.В. Отчет об охранных археологических раскопках в г.Ярославле по адресу Волжская набережная, д.1 в 2010 г. // Архив ИА РАН. Ф. 1. Р. 1. №30897. С. 32. Илл. 575. Гроб погребения 48 после снятия крышки.



Рис. 557. Энговатова А.В. Отчет об охранных археологических раскопках в г.Ярославле по адресу Волжская набережная, д.1 в 2010 г. // Архив ИА РАН. Ф. 1. Р. 1. №30897. С. 32. Илл. 576. Гроб погребения 50 до снятия крышки.



Рис. 558. Энговатова А.В. Отчет об охранных археологических раскопках в г.Ярославле по адресу Волжская набережная, д.1 в 2010 г. // Архив ИА РАН. Ф. 1. Р. 1. №30897. С. 35. Илл. 579. Гроб погребения 50 после снятия крышки.



Рис. 559. Энговатова А.В. Отчет об охранных археологических раскопках в г.Ярославле по адресу Волжская набережная, д.1 в 2010 г. // Архив ИА РАН. Ф. 1. Р. 1. №30897. С. 35. Илл. 580. Гроб погребения 51 после снятия крышки.



Рис. 560. Энговатова А.В. Отчет об охранных археологических раскопках в г.Ярославле по адресу Волжская набережная, д.1 в 2010 г. // Архив ИА РАН. Ф. 1. Р. 1. №30897. С. 38. Илл. 585. Гроб погребения 53 до снятия крышки.



Рис. 561. Энговатова А.В. Отчет об охранных археологических раскопках в г.Ярославле по адресу Волжская набережная, д.1 в 2010 г. // Архив ИА РАН. Ф. 1. Р. 1. №30897. С. 41. Илл. 589. Гроб погребения 53 после снятия крышки.



Рис. 562. Энговатова А.В. Отчет об охранных археологических раскопках в г.Ярославле по адресу Волжская набережная, д.1 в 2010 г. // Архив ИА РАН. Ф. 1. Р. 1. №30897. С. 57. Илл. 612. Гроб погребения 54 до снятия крышки.



Рис. 563. Энговатова А.В. Отчет об охранных археологических раскопках в г.Ярославле по адресу Волжская набережная, д.1 в 2010 г. // Архив ИА РАН. Ф. 1. Р. 1. №30897. С. 57. Илл. 613. Гроб погребения 54 после снятия крышки.



Рис. 564. Энговатова А.В. Отчет об охранных археологических раскопках в г.Ярославле по адресу Волжская набережная, д.1 в 2010 г. // Архив ИА РАН. Ф. 1. Р. 1. №30897. С. 60. Илл. 618. Гроб погребения 56 до снятия крышки.



Рис. 565. Энговатова А.В. Отчет об охранных археологических раскопках в г.Ярославле по адресу Волжская набережная, д.1 в 2010 г. // Архив ИА РАН. Ф. 1. Р. 1. №30897. С. 60. Илл. 619. Гроб погребения 56 после снятия крышки.



Рис. 566. Энговатова А.В. Отчет об охранных археологических раскопках в г.Ярославле по адресу Волжская набережная, д.1 в 2010 г. // Архив ИА РАН. Ф. 1. Р. 1. №30897. С. 41. Илл. 590. Гроб погребения 57 после снятия крышки.



Рис. 567. Энговатова А.В. Отчет об охранных археологических раскопках в г.Ярославле по адресу Волжская набережная, д.1 в 2010 г. // Архив ИА РАН. Ф. 1. Р. 1. №30897. С. 63. Илл. 622. Гроб погребения 58 до снятия крышки.



Рис. 568. Энговатова А.В. Отчет об охранных археологических раскопках в г.Ярославле по адресу Волжская набережная, д.1 в 2010 г. // Архив ИА РАН. Ф. 1. Р. 1. №30897. С. 63. Илл. 623. Гроб погребения 58 после снятия крышки.



Рис. 569. Энговатова А.В. Отчет об охранных археологических раскопках в г.Ярославле по адресу Волжская набережная, д.1 в 2010 г. // Архив ИА РАН. Ф. 1. Р. 1. №30897. С. 63. Илл. 624. Гроб погребения 59 до снятия крышки.



Рис. 570. Энговатова А.В. Отчет об охранных археологических раскопках в г.Ярославле по адресу Волжская набережная, д.1 в 2010 г. // Архив ИА РАН. Ф. 1. Р. 1. №30897. С. 63. Илл. 625. Гроб погребения 59 после снятия крышки.



Рис. 571. Энговатова А.В. Отчет об охранных археологических раскопках в г.Ярославле по адресу Волжская набережная, д.1 в 2010 г. // Архив ИА РАН. Ф. 1. Р. 1. №30897. С. 41. Илл. 591. Гроб погребения 60 после снятия крышки.



Рис. 572. Энговатова А.В. Отчет об охранных археологических раскопках в г.Ярославле по адресу Волжская набережная, д.1 в 2010 г. // Архив ИА РАН. Ф. 1. Р. 1. №30897. С. 67. Илл. 629. Гроб погребения 61 до снятия крышки.



Рис. 573. Энговатова А.В. Отчет об охранных археологических раскопках в г.Ярославле по адресу Волжская набережная, д.1 в 2010 г. // Архив ИА РАН. Ф. 1. Р. 1. №30897. С. 67. Илл. 630. Гроб погребения 61 после снятия крышки.



Рис. 574. Энговатова А.В. Отчет об охранных археологических раскопках в г.Ярославле по адресу Волжская набережная, д.1 в 2010 г. // Архив ИА РАН. Ф. 1. Р. 1. №30897. С. 45. Илл. 596. Гроб погребения 63 до снятия крышки.



Рис. 575. Энговатова А.В. Отчет об охранных археологических раскопках в г.Ярославле по адресу Волжская набережная, д.1 в 2010 г. // Архив ИА РАН. Ф. 1. Р. 1. №30897. С. 45. Илл. 596. Гроб погребения 63 после снятия крышки.



Рис. 576. Энговатова А.В. Отчет об охранных археологических раскопках в г.Ярославле по адресу Волжская набережная, д.1 в 2010 г. // Архив ИА РАН. Ф. 1. Р. 1. №30897. С. 105. Илл. 696. Гроб погребения 68 до снятия крышки.



Рис. 577. Энговатова А.В. Отчет об охранных археологических раскопках в г.Ярославле по адресу Волжская набережная, д.1 в 2010 г. // Архив ИА РАН. Ф. 1. Р. 1. №30897. С. 108. Илл. 702. Гроб погребения 68 после снятия крышки.



Рис. 578. Энговатова А.В. Отчет об охранных археологических раскопках в г.Ярославле по адресу Волжская набережная, д.1 в 2010 г. // Архив ИА РАН. Ф. 1. Р. 1. №30897. С. 108. Илл. 703. Гроб погребения 70 до снятия крышки.



Рис. 579. Энговатова А.В. Отчет об охранных археологических раскопках в г.Ярославле по адресу Волжская набережная, д.1 в 2010 г. // Архив ИА РАН. Ф. 1. Р. 1. №30897. С. 108. Илл. 705. Гроб погребения 70 после снятия крышки.



Рис. 580. Энговатова А.В. Отчет об охранных археологических раскопках в г.Ярославле по адресу Волжская набережная, д.1 в 2010 г. // Архив ИА РАН. Ф. 1. Р. 1. №30897. С. 47. Илл. 599. Гроб погребения 71 до снятия крышки.



Рис. 581. Энговатова А.В. Отчет об охранных археологических раскопках в г.Ярославле по адресу Волжская набережная, д.1 в 2010 г. // Архив ИА РАН. Ф. 1. Р. 1. №30897. С. 47. Илл. 600. Гроб погребения 71 после снятия крышки.



Рис. 582. Энговатова А.В. Отчет об охранных археологических раскопках в г.Ярославле по адресу Волжская набережная, д.1 в 2010 г. // Архив ИА РАН. Ф. 1. Р. 1. №30897. С. 111. Илл. 708. Гроб погребения 72 до снятия крышки.



Рис. 583. Энговатова А.В. Отчет об охранных археологических раскопках в г.Ярославле по адресу Волжская набережная, д.1 в 2010 г. // Архив ИА РАН. Ф. 1. Р. 1. №30897. С. 111. Илл. 709. Гроб погребения 72 после снятия крышки.

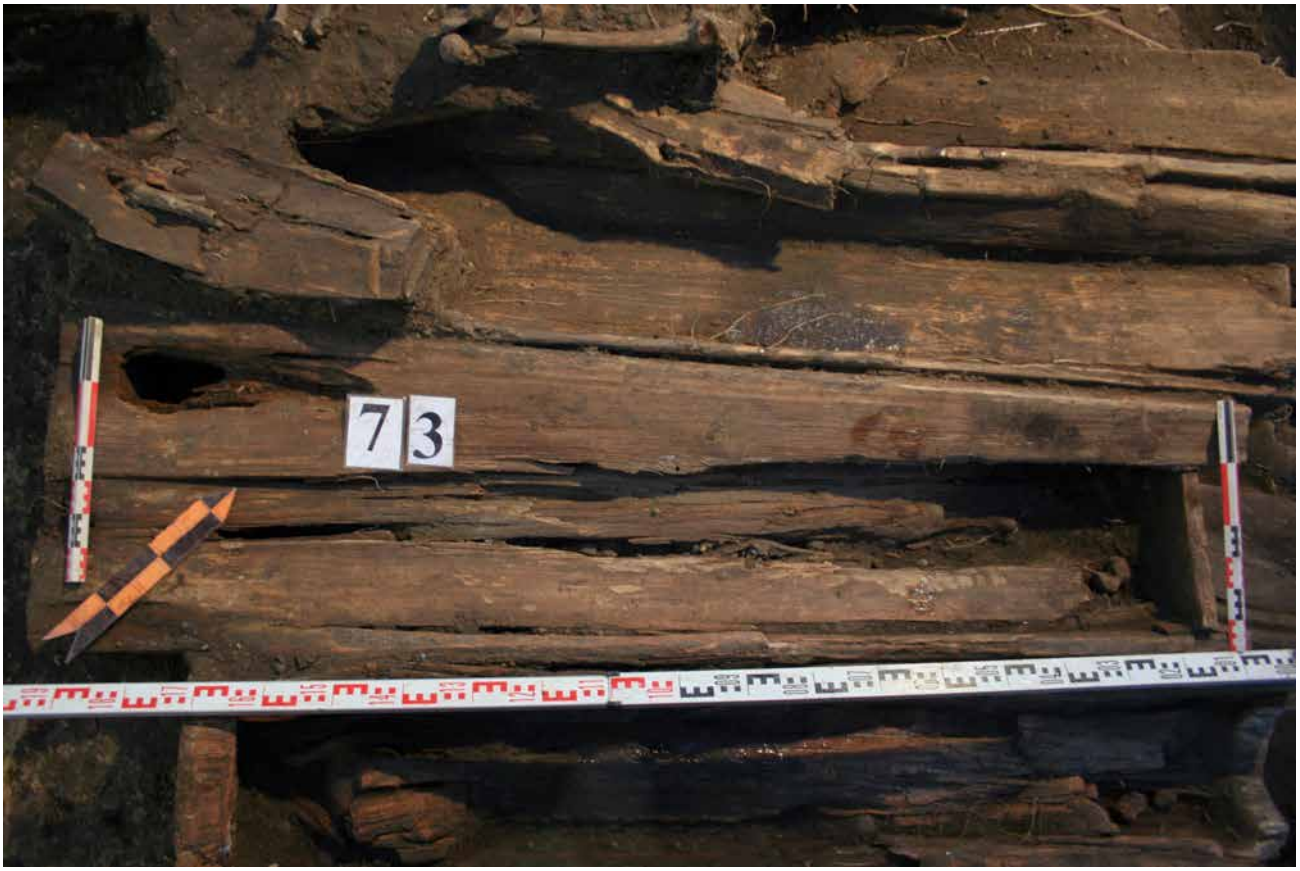

Рис. 584. Энговатова А.В. Отчет об охранных археологических раскопках в г.Ярославле по адресу Волжская набережная, д.1 в 2010 г. // Архив ИА РАН. Ф. 1. Р. 1. №30897. С. 111. Илл. 710. Гроб погребения 73 до снятия крышки.



Рис. 585. Энговатова А.В. Отчет об охранных археологических раскопках в г.Ярославле по адресу Волжская набережная, д.1 в 2010 г. // Архив ИА РАН. Ф. 1. Р. 1. №30897. С. 111. Илл. 711. Гроб погребения 73 после снятия крышки.

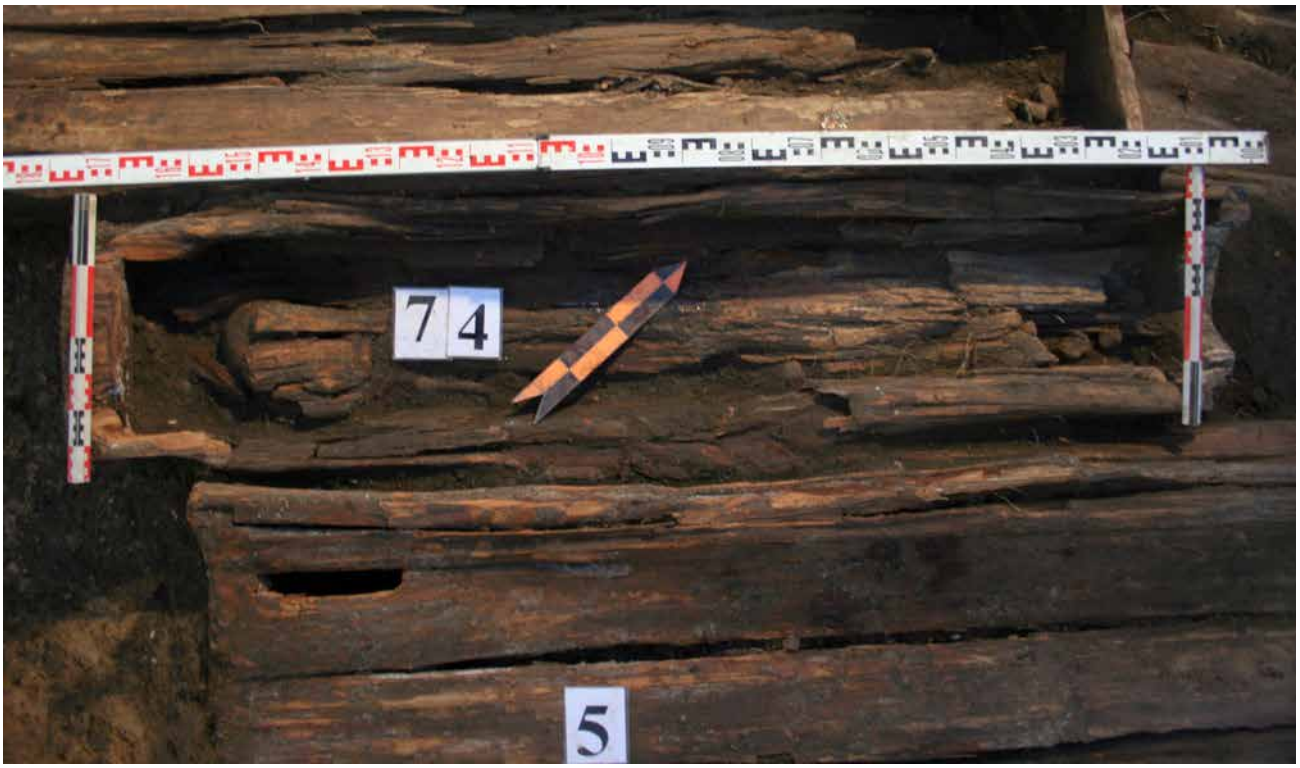

Рис. 586. Энговатова А.В. Отчет об охранных археологических раскопках в г.Ярославле по адресу Волжская набережная, д.1 в 2010 г. // Архив ИА РАН. Ф. 1. Р. 1. №30897. С. 114. Илл. 714. Гроб погребения 74 до снятия крышки.



Рис. 587. Энговатова А.В. Отчет об охранных археологических раскопках в г.Ярославле по адресу Волжская набережная, д.1 в 2010 г. // Архив ИА РАН. Ф. 1. Р. 1. №30897. С. 114. Илл. 715. Гроб погребения 74 после снятия крышки.



Рис. 588. Энговатова А.В. Отчет об охранных археологических раскопках в г.Ярославле по адресу Волжская набережная, д.1 в 2010 г. // Архив ИА РАН. Ф. 1. Р. 1. №30897. С. 114. Илл. 716. Гроб погребения 75 до снятия крышки.



Рис. 589. Энговатова А.В. Отчет об охранных археологических раскопках в г.Ярославле по адресу Волжская набережная, д.1 в 2010 г. // Архив ИА РАН. Ф. 1. Р. 1. №30897. С. 114. Илл. 717. Гроб погребения 75 после снятия крышки.



Рис. 590. Энговатова А.В. Отчет об охранных археологических раскопках в г.Ярославле по адресу Волжская набережная, д.1 в 2010 г. // Архив ИА РАН. Ф. 1. Р. 1. №30897. С. 118. Илл. 721. Гроб погребения 76 до снятия крышки.



Рис. 591. Энговатова А.В. Отчет об охранных археологических раскопках в г.Ярославле по адресу Волжская набережная, д.1 в 2010 г. // Архив ИА РАН. Ф. 1. Р. 1. №30897. С. 118. Илл. 722. Гроб погребения 76 после снятия крышки.



Рис. 592. Энговатова А.В. Отчет об охранных археологических раскопках в г.Ярославле по адресу Волжская набережная, д.1 в 2010 г. // Архив ИА РАН. Ф. 1. Р. 1. №30897. С. 118. Илл. 723. Гроб погребения 77 до снятия крышки.



Рис. 593. Энговатова А.В. Отчет об охранных археологических раскопках в г.Ярославле по адресу Волжская набережная, д.1 в 2010 г. // Архив ИА РАН. Ф. 1. Р. 1. №30897. С. 118. Илл. 724. Гробы погребений 77, 78 после снятия крышек.



Рис. 594. Энговатова А.В. Отчет об охранных археологических раскопках в г.Ярославле по адресу Волжская набережная, д.1 в 2010 г. // Архив ИА РАН. Ф. 1. Р. 1. №30897. С. 121. Илл. 728. Гроб погребения 81 после снятия крышки.



Рис. 595. Энговатова А.В. Отчет об охранных археологических раскопках в г.Ярославле по адресу Волжская набережная, д.1 в 2010 г. // Архив ИА РАН. Ф. 1. Р. 1. №30897. С. 73. Илл. 642. Гроб погребения 86 до снятия крышки.



Рис. 596. Энговатова А.В. Отчет об охранных археологических раскопках в г.Ярославле по адресу Волжская набережная, д.1 в 2010 г. // Архив ИА РАН. Ф. 1. Р. 1. №30897. С. 73. Илл. 643. Гроб погребения 86 после снятия крышки.



Рис. 597. Энговатова А.В. Отчет об охранных археологических раскопках в г.Ярославле по адресу Волжская набережная, д.1 в 2010 г. // Архив ИА РАН. Ф. 1. Р. 1. №30897. С. 50. Илл. 603. Гроб погребения 87 после снятия крышки.



Рис. 598. Энговатова А.В. Отчет об охранных археологических раскопках в г.Ярославле по адресу Волжская набережная, д.1 в 2010 г. // Архив ИА РАН. Ф. 1. Р. 1. №30897. С. 77. Илл. 647. Гроб погребения 88 до снятия крышки.



Рис. 599. Энговатова А.В. Отчет об охранных археологических раскопках в г.Ярославле по адресу Волжская набережная, д.1 в 2010 г. // Архив ИА РАН. Ф. 1. Р. 1. №30897. С. 77. Илл. 647. Гроб погребения 88 после снятия крышки.



Рис. 600. Энговатова А.В. Отчет об охранных археологических раскопках в г.Ярославле по адресу Волжская набережная, д.1 в 2010 г. // Архив ИА РАН. Ф. 1. Р. 1. №30897. С. 50. Илл. 604. Гроб погребения 89 после снятия крышки.



Рис. 601. Энговатова А.В. Отчет об охранных археологических раскопках в г.Ярославле по адресу Волжская набережная, д.1 в 2010 г. // Архив ИА РАН. Ф. 1. Р. 1. №30897. С. 77. Илл. 648. Гроб погребения 90 до снятия крышки.



Рис. 602. Энговатова А.В. Отчет об охранных археологических раскопках в г.Ярославле по адресу Волжская набережная, д.1 в 2010 г. // Архив ИА РАН. Ф. 1. Р. 1. №30897. С. 121. Илл. 729. Гроб погребения 91 до снятия крышки.



Рис. 603. Энговатова А.В. Отчет об охранных археологических раскопках в г.Ярославле по адресу Волжская набережная, д.1 в 2010 г. // Архив ИА РАН. Ф. 1. Р. 1. №30897. С. 121. Илл. 730. Гроб погребения 91 после снятия крышки.



Рис. 604. Энговатова А.В. Отчет об охранных археологических раскопках в г.Ярославле по адресу Волжская набережная, д.1 в 2010 г. // Архив ИА РАН. Ф. 1. Р. 1. №30897. С. 123. Илл. 732. Гроб погребения 92 до снятия крышки.



Рис. 605. Энговатова А.В. Отчет об охранных археологических раскопках в г.Ярославле по адресу Волжская набережная, д.1 в 2010 г. // Архив ИА РАН. Ф. 1. Р. 1. №30897. С. 123. Илл. 734. Гроб погребения 93 до снятия крышки.



Рис. 606. Энговатова А.В. Отчет об охранных археологических раскопках в г.Ярославле по адресу Волжская набережная, д.1 в 2010 г. // Архив ИА РАН. Ф. 1. Р. 1. №30897. С. 126. Илл. 737. Гроб погребения 93 после снятия крышки.



Рис. 607. Энговатова А.В. Отчет об охранных археологических раскопках в г.Ярославле по адресу Волжская набережная, д.1 в 2010 г. // Архив ИА РАН. Ф. 1. Р. 1. №30897. С. 77. Илл. 649. Гроб погребения 94 до снятия крышки.



Рис. 608. Энговатова А.В. Отчет об охранных археологических раскопках в г.Ярославле по адресу Волжская набережная, д.1 в 2010 г. // Архив ИА РАН. Ф. 1. Р. 1. №30897. С. 77. Илл. 650. Гроб погребения 94 после снятия крышки.

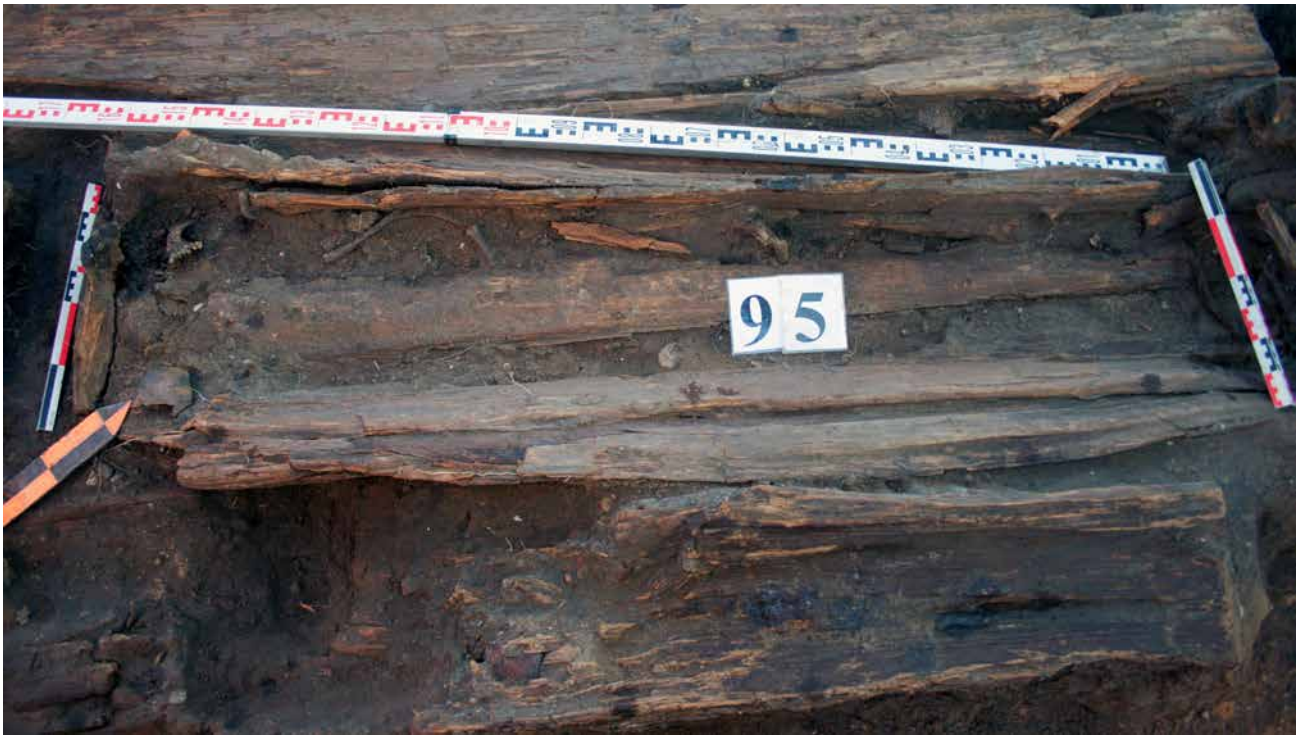

Рис. 609. Энговатова А.В. Отчет об охранных археологических раскопках в г.Ярославле по адресу Волжская набережная, д.1 в 2010 г. // Архив ИА РАН. Ф. 1. Р. 1. №30897. С. 79. Илл. 652. Гроб погребения 95 до снятия крышки.



Рис. 610. Энговатова А.В. Отчет об охранных археологических раскопках в г.Ярославле по адресу Волжская набережная, д.1 в 2010 г. // Архив ИА РАН. Ф. 1. Р. 1. №30897. С. 79. Илл. 653. Гроб погребения 95 после снятия крышки



Рис. 611. Энговатова А.В. Отчет об охранных археологических раскопках в г.Ярославле по адресу Волжская набережная, д.1 в 2010 г. // Архив ИА РАН. Ф. 1. Р. 1. №30897. С. 125. Илл. 736. Гроб погребения 96 до снятия крышки.



Рис. 612. Энговатова А.В. Отчет об охранных археологических раскопках в г.Ярославле по адресу Волжская набережная, д.1 в 2010 г. // Архив ИА РАН. Ф. 1. Р. 1. №30897. С. 126. Илл. 738. Гроб погребения 96 после снятия крышки.



Рис. 613. Энговатова А.В. Отчет об охранных археологических раскопках в г.Ярославле по адресу Волжская набережная, д.1 в 2010 г. // Архив ИА РАН. Ф. 1. Р. 1. №30897. С. 79. Илл. 654. Гроб погребения 97 до снятия крышки.



Рис. 614. Энговатова А.В. Отчет об охранных археологических раскопках в г.Ярославле по адресу Волжская набережная, д.1 в 2010 г. // Архив ИА РАН. Ф. 1. Р. 1. №30897. С. 84. Илл. 660. Гроб погребения 97 после снятия крышки.



Рис. 615. Энговатова А.В. Отчет об охранных археологических раскопках в г.Ярославле по адресу Волжская набережная, д.1 в 2010 г. // Архив ИА РАН. Ф. 1. Р. 1. №30897. С. 126. Илл. 739. Гроб погребения 98 до снятия крышки.



Рис. 616. Энговатова А.В. Отчет об охранных археологических раскопках в г.Ярославле по адресу Волжская набережная, д.1 в 2010 г. // Архив ИА РАН. Ф. 1. Р. 1. №30897. С. 130. Илл. 743. Гроб погребения 98 после снятия крышки.



Рис. 617. Энговатова А.В. Отчет об охранных археологических раскопках в г.Ярославле по адресу Волжская набережная, д.1 в 2010 г. // Архив ИА РАН. Ф. 1. Р. 1. №30897. С. 84. Илл. 661. Гроб погребения 99 до снятия крышки.



Рис. 618. Энговатова А.В. Отчет об охранных археологических раскопках в г.Ярославле по адресу Волжская набережная, д.1 в 2010 г. // Архив ИА РАН. Ф. 1. Р. 1. №30897. С. 84. Илл. 662. Гроб погребения 99 после снятия крышки.



Рис. 619. Энговатова А.В. Отчет об охранных археологических раскопках в г.Ярославле по адресу Волжская набережная, д.1 в 2010 г. // Архив ИА РАН. Ф. 1. Р. 1. №30897. С. 166. Илл. 804. Гроб погребения 102 до снятия крышки.



Рис. 620. Энговатова А.В. Отчет об охранных археологических раскопках в г.Ярославле по адресу Волжская набережная, д.1 в 2010 г. // Архив ИА РАН. Ф. 1. Р. 1. №30897. С. 166. Илл. 805. Гроб погребения 102 после снятия крышки.



Рис. 621. Энговатова А.В. Отчет об охранных археологических раскопках в г.Ярославле по адресу Волжская набережная, д.1 в 2010 г. // Архив ИА РАН. Ф. 1. Р. 1. №30897. С. 86. Илл. 665. Гроб погребения 103 до снятия крышки



Рис. 622. Энговатова А.В. Отчет об охранных археологических раскопках в г.Ярославле по адресу Волжская набережная, д.1 в 2010 г. // Архив ИА РАН. Ф. 1. Р. 1. №30897. С. 86. Илл. 666. Гроб погребения 103 после снятия крышки.



Рис. 623. Энговатова А.В. Отчет об охранных археологических раскопках в г.Ярославле по адресу Волжская набережная, д.1 в 2010 г. // Архив ИА РАН. Ф. 1. Р. 1. №30897. С. 86. Илл. 667. Гроб погребения 104 до снятия крышки.



Рис. 624. Энговатова А.В. Отчет об охранных археологических раскопках в г.Ярославле по адресу Волжская набережная, д.1 в 2010 г. // Архив ИА РАН. Ф. 1. Р. 1. №30897. С. 95. Илл. 681. Гроб погребения 104 после снятия крышки.



Рис. 625. Энговатова А.В. Отчет об охранных археологических раскопках в г.Ярославле по адресу Волжская набережная, д.1 в 2010 г. // Архив ИА РАН. Ф. 1. Р. 1. №30897. С. 89. Илл. 670. Гроб погребения 105 до снятия крышки.



Рис. 626. Энговатова А.В. Отчет об охранных археологических раскопках в г.Ярославле по адресу Волжская набережная, д.1 в 2010 г. // Архив ИА РАН. Ф. 1. Р. 1. №30897. С. 89. Илл. 671. Гроб погребения 105 после снятия крышки.



Рис. 627. Энговатова А.В. Отчет об охранных археологических раскопках в г.Ярославле по адресу Волжская набережная, д.1 в 2010 г. // Архив ИА РАН. Ф. 1. Р. 1. №30897. С. 89. Илл. 672. Гроб погребения 106 до снятия крышки.



Рис. 628. Энговатова А.В. Отчет об охранных археологических раскопках в г.Ярославле по адресу Волжская набережная, д.1 в 2010 г. // Архив ИА РАН. Ф. 1. Р. 1. №30897. С. 89. Илл. 673. Гроб погребения 106 после снятия крышки.



Рис. 629. Энговатова А.В. Отчет об охранных археологических раскопках в г.Ярославле по адресу Волжская набережная, д.1 в 2010 г. // Архив ИА РАН. Ф. 1. Р. 1. №30897. С. 92. Илл. 676. Гроб погребения 107 до снятия крышки.



Рис. 630. Энговатова А.В. Отчет об охранных археологических раскопках в г.Ярославле по адресу Волжская набережная, д.1 в 2010 г. // Архив ИА РАН. Ф. 1. Р. 1. №30897. С. 92. Илл. 677. Гроб погребения 107 после снятия крышки.



Рис. 631. Энговатова А.В. Отчет об охранных археологических раскопках в г.Ярославле по адресу Волжская набережная, д.1 в 2010 г. // Архив ИА РАН. Ф. 1. Р. 1. №30897. С. 92. Илл. 678. Гроб погребения 108 после снятия крышки.



Рис. 632. Энговатова А.В. Отчет об охранных археологических раскопках в г.Ярославле по адресу Волжская набережная, д.1 в 2010 г. // Архив ИА РАН. Ф. 1. Р. 1. №30897. С. 130. Илл. 744. Гроб погребения 109 после снятия крышки.



Рис. 633. Энговатова А.В. Отчет об охранных археологических раскопках в г.Ярославле по адресу Волжская набережная, д.1 в 2010 г. // Архив ИА РАН. Ф. 1. Р. 1. №30897. С. 95. Илл. 682. Гроб погребения 110 после снятия крышки.



Рис. 634. Энговатова А.В. Отчет об охранных археологических раскопках в г.Ярославле по адресу Волжская набережная, д.1 в 2010 г. // Архив ИА РАН. Ф. 1. Р. 1. №30897. С. 95. Илл. 683. Гроб погребения 111 до снятия крышки.



Рис. 635. Энговатова А.В. Отчет об охранных археологических раскопках в г.Ярославле по адресу Волжская набережная, д.1 в 2010 г. // Архив ИА РАН. Ф. 1. Р. 1. №30897. С. 99. Илл. 687. Гроб погребения 111 после снятия крышки.



Рис. 636. Энговатова А.В. Отчет об охранных археологических раскопках в г.Ярославле по адресу Волжская набережная, д.1 в 2010 г. // Архив ИА РАН. Ф. 1. Р. 1. №30897. С. 130. Илл. 745. Гроб погребения 112 до снятия крышки.



Рис. 637. Энговатова А.В. Отчет об охранных археологических раскопках в г.Ярославле по адресу Волжская набережная, д.1 в 2010 г. // Архив ИА РАН. Ф. 1. Р. 1. №30897. С. 130. Илл. 746. Гроб погребения 112 после снятия крышки.



Рис. 638. Энговатова А.В. Отчет об охранных археологических раскопках в г.Ярославле по адресу Волжская набережная, д.1 в 2010 г. // Архив ИА РАН. Ф. 1. Р. 1. №30897. С. 99. Илл. 688. Гроб погребения 113 до снятия крышки.



Рис. 639. Энговатова А.В. Отчет об охранных археологических раскопках в г.Ярославле по адресу Волжская набережная, д.1 в 2010 г. // Архив ИА РАН. Ф. 1. Р. 1. №30897. С. 101. Илл. 690. Гроб погребения 114 после снятия крышки.



Рис. 640. Энговатова А.В. Отчет об охранных археологических раскопках в г.Ярославле по адресу Волжская набережная, д.1 в 2010 г. // Архив ИА РАН. Ф. 1. Р. 1. №30897. С. 133. Илл. 750. Гроб погребения 115 после снятия крышки.



Рис. 641. Энговатова А.В. Отчет об охранных археологических раскопках в г.Ярославле по адресу Волжская набережная, д.1 в 2010 г. // Архив ИА РАН. Ф. 1. Р. 1. №30897. С. 133. Илл. 751. Гроб погребения 116 до снятия крышки.



Рис. 642. Энговатова А.В. Отчет об охранных археологических раскопках в г.Ярославле по адресу Волжская набережная, д.1 в 2010 г. // Архив ИА РАН. Ф. 1. Р. 1. №30897. С. 133. Илл. 752. Гроб погребения 116 после снятия крышки.



Рис. 643. Энговатова А.В. Отчет об охранных археологических раскопках в г.Ярославле по адресу Волжская набережная, д.1 в 2010 г. // Архив ИА РАН. Ф. 1. Р. 1. №30897. С. 166. Илл. 806. Гроб погребения 117 до снятия крышки.



Рис. 644. Энговатова А.В. Отчет об охранных археологических раскопках в г.Ярославле по адресу Волжская набережная, д.1 в 2010 г. // Архив ИА РАН. Ф. 1. Р. 1. №30897. С. 168. Илл. 809. Гроб погребения 117 после снятия крышки.



Рис. 645. Энговатова А.В. Отчет об охранных археологических раскопках в г.Ярославле по адресу Волжская набережная, д.1 в 2010 г. // Архив ИА РАН. Ф. 1. Р. 1. №30897. С. 135. Илл. 754. Гроб погребения 118 до снятия крышки.



Рис. 646. Энговатова А.В. Отчет об охранных археологических раскопках в г.Ярославле по адресу Волжская набережная, д.1 в 2010 г. // Архив ИА РАН. Ф. 1. Р. 1. №30897. С. 135. Илл. 755. Гроб погребения 118 после снятия крышки.



Рис. 647. Энговатова А.В. Отчет об охранных археологических раскопках в г.Ярославле по адресу Волжская набережная, д.1 в 2010 г. // Архив ИА РАН. Ф. 1. Р. 1. №30897. С. 168. Илл. 810. Гроб погребения 119 до снятия крышки.



Рис. 648. Энговатова А.В. Отчет об охранных археологических раскопках в г.Ярославле по адресу Волжская набережная, д.1 в 2010 г. // Архив ИА РАН. Ф. 1. Р. 1. №30897. С. 168. Илл. 811. Гроб погребения 119 после снятия крышки.



Рис. 649. Энговатова А.В. Отчет об охранных археологических раскопках в г.Ярославле по адресу Волжская набережная, д.1 в 2010 г. // Архив ИА РАН. Ф. 1. Р. 1. №30897. С. 205. Илл. 870. Гроб погребения 120 до снятия крышки.



Рис. 650. Энговатова А.В. Отчет об охранных археологических раскопках в г.Ярославле по адресу Волжская набережная, д.1 в 2010 г. // Архив ИА РАН. Ф. 1. Р. 1. №30897. С. 205. Илл. 872. Гроб погребения 120 после снятия крышки.



Рис. 651. Энговатова А.В. Отчет об охранных археологических раскопках в г.Ярославле по адресу Волжская набережная, д.1 в 2010 г. // Архив ИА РАН. Ф. 1. Р. 1. №30897. С. 168. Илл. 812. Гроб погребения 121 до снятия крышки.



Рис. 652. Энговатова А.В. Отчет об охранных археологических раскопках в г.Ярославле по адресу Волжская набережная, д.1 в 2010 г. // Архив ИА РАН. Ф. 1. Р. 1. №30897. С. 171. Илл. 815. Гроб погребения 121 после снятия крышки.



Рис. 653. Энговатова А.В. Отчет об охранных археологических раскопках в г.Ярославле по адресу Волжская набережная, д.1 в 2010 г. // Архив ИА РАН. Ф. 1. Р. 1. №30897. С. 171. Илл. 816. Гроб погребения 122 до снятия крышки.



Рис. 654. Энговатова А.В. Отчет об охранных археологических раскопках в г.Ярославле по адресу Волжская набережная, д.1 в 2010 г. // Архив ИА РАН. Ф. 1. Р. 1. №30897. С. 171. Илл. 817. Гроб погребения 122 после снятия крышки.



Рис. 655. Энговатова А.В. Отчет об охранных археологических раскопках в г.Ярославле по адресу Волжская набережная, д.1 в 2010 г. // Архив ИА РАН. Ф. 1. Р. 1. №30897. С. 135. Илл. 756. Гроб погребения 123 до снятия крышки.



Рис. 656. Энговатова А.В. Отчет об охранных археологических раскопках в г.Ярославле по адресу Волжская набережная, д.1 в 2010 г. // Архив ИА РАН. Ф. 1. Р. 1. №30897. С. 138. Илл. 759. Гроб погребения 123 после снятия крышки.



Рис. 657. Энговатова А.В. Отчет об охранных археологических раскопках в г.Ярославле по адресу Волжская набережная, д.1 в 2010 г. // Архив ИА РАН. Ф. 1. Р. 1. №30897. С. 138. Илл. 760. Гроб погребения 124 до снятия крышки.



Рис. 658. Энговатова А.В. Отчет об охранных археологических раскопках в г.Ярославле по адресу Волжская набережная, д.1 в 2010 г. // Архив ИА РАН. Ф. 1. Р. 1. №30897. С. 138. Илл. 761. Гроб погребения 124 после снятия крышки.



Рис. 659. Энговатова А.В. Отчет об охранных археологических раскопках в г.Ярославле по адресу Волжская набережная, д.1 в 2010 г. // Архив ИА РАН. Ф. 1. Р. 1. №30897. С. 140. Илл. 763. Гроб погребения 125 до снятия крышки.



Рис. 660. Энговатова А.В. Отчет об охранных археологических раскопках в г.Ярославле по адресу Волжская набережная, д.1 в 2010 г. // Архив ИА РАН. Ф. 1. Р. 1. №30897. С. 140. Илл. 764. Гроб погребения 125 после снятия крышки.



Рис. 661. Энговатова А.В. Отчет об охранных археологических раскопках в г.Ярославле по адресу Волжская набережная, д.1 в 2010 г. // Архив ИА РАН. Ф. 1. Р. 1. №30897. С. 140. Илл. 765. Гроб погребения 126 до снятия крышки.



Рис. 662. Энговатова А.В. Отчет об охранных археологических раскопках в г.Ярославле по адресу Волжская набережная, д.1 в 2010 г. // Архив ИА РАН. Ф. 1. Р. 1. №30897. С. 144. Илл. 769. Гроб погребения 126 после снятия крышки.



Рис. 663. Энговатова А.В. Отчет об охранных археологических раскопках в г.Ярославле по адресу Волжская набережная, д.1 в 2010 г. // Архив ИА РАН. Ф. 1. Р. 1. №30897. С. 171. Илл. 818. С. 174. Илл. 822. Гробы погребений 127, 128 до снятия крышек.



Рис. 664. Энговатова А.В. Отчет об охранных археологических раскопках в г.Ярославле по адресу Волжская набережная, д.1 в 2010 г. // Архив ИА РАН. Ф. 1. Р. 1. №30897. С. 174. Илл. 821. Гроб погребения 127 после снятия крышки.



Рис. 665. Энговатова А.В. Отчет об охранных археологических раскопках в г.Ярославле по адресу Волжская набережная, д.1 в 2010 г. // Архив ИА РАН. Ф. 1. Р. 1. №30897. С. 174. Илл. 823. Гроб погребения 128 до снятия крышки.



Рис. 666. Энговатова А.В. Отчет об охранных археологических раскопках в г.Ярославле по адресу Волжская набережная, д.1 в 2010 г. // Архив ИА РАН. Ф. 1. Р. 1. №30897. С. 144. Илл. 771. Гроб погребения 129 после снятия крышки.



Рис. 667. Энговатова А.В. Отчет об охранных археологических раскопках в г.Ярославле по адресу Волжская набережная, д.1 в 2010 г. // Архив ИА РАН. Ф. 1. Р. 1. №30897. С. 174. Илл. 824. Гроб погребения 130 до снятия крышки.



Рис. 668. Энговатова А.В. Отчет об охранных археологических раскопках в г.Ярославле по адресу Волжская набережная, д.1 в 2010 г. // Архив ИА РАН. Ф. 1. Р. 1. №30897. С. 177. Илл. 827. Гроб погребения 130 после снятия крышки.



Рис. 669. Энговатова А.В. Отчет об охранных археологических раскопках в г.Ярославле по адресу Волжская набережная, д.1 в 2010 г. // Архив ИА РАН. Ф. 1. Р. 1. №30897. С. 177. Илл. 828. Гроб погребения 131 до снятия крышки.



Рис. 670. Энговатова А.В. Отчет об охранных археологических раскопках в г.Ярославле по адресу Волжская набережная, д.1 в 2010 г. // Архив ИА РАН. Ф. 1. Р. 1. №30897. С. 177. Илл. 829. Гроб погребения 131 после снятия крышки.



Рис. 671. Энговатова А.В. Отчет об охранных археологических раскопках в г.Ярославле по адресу Волжская набережная, д.1 в 2010 г. // Архив ИА РАН. Ф. 1. Р. 1. №30897. С. 180. Илл. 832. Гроб погребения 132 после снятия крышки.



Рис. 672. Энговатова А.В. Отчет об охранных археологических раскопках в г.Ярославле по адресу Волжская набережная, д.1 в 2010 г. // Архив ИА РАН. Ф. 1. Р. 1. №30897. С. 147. Илл. 775. Гроб погребения 134 после снятия крышки.

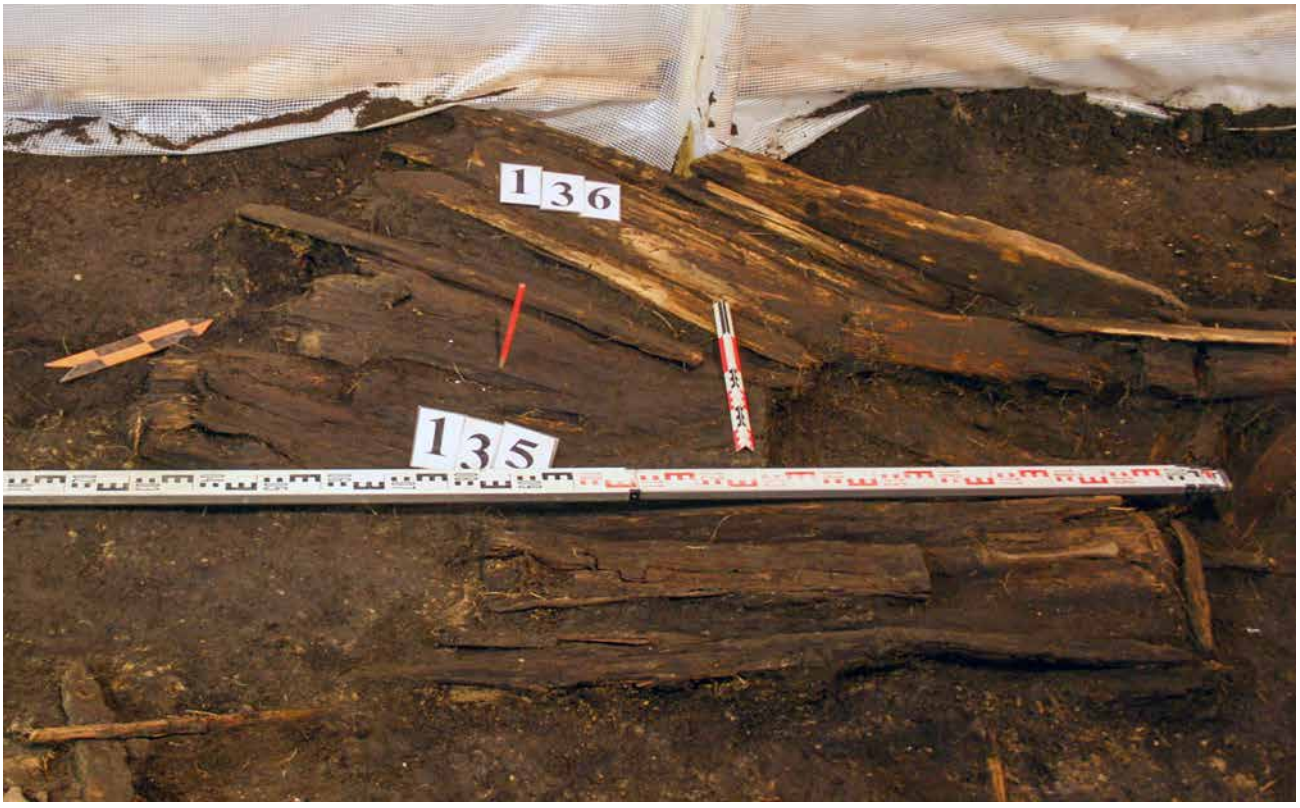

Рис. 673. Энговатова А.В. Отчет об охранных археологических раскопках в г.Ярославле по адресу Волжская набережная, д.1 в 2010 г. // Архив ИА РАН. Ф. 1. Р. 1. №30897. С. 147. Илл. 775. Гробы погребений 135, 136 до снятия крышек.



Рис. 674. Энговатова А.В. Отчет об охранных археологических раскопках в г.Ярославле по адресу Волжская набережная, д.1 в 2010 г. // Архив ИА РАН. Ф. 1. Р. 1. №30897. С. 147. Илл. 777. Гроб погребения 135 после снятия крышки.



Рис. 675. Энговатова А.В. Отчет об охранных археологических раскопках в г.Ярославле по адресу Волжская набережная, д.1 в 2010 г. // Архив ИА РАН. Ф. 1. Р. 1. №30897. С. 150. Илл. 780. Гроб погребения 136 после снятия крышки.



Рис. 676. Энговатова А.В. Отчет об охранных археологических раскопках в г.Ярославле по адресу Волжская набережная, д.1 в 2010 г. // Архив ИА РАН. Ф. 1. Р. 1. №30897. С. 180. Илл. 833. Гроб погребения 137 до снятия крышки.



Рис. 677. Энговатова А.В. Отчет об охранных археологических раскопках в г.Ярославле по адресу Волжская набережная, д.1 в 2010 г. // Архив ИА РАН. Ф. 1. Р. 1. №30897. С. 180. Илл. 834. Гроб погребения 137 после снятия крышки.



Рис. 678. Энговатова А.В. Отчет об охранных археологических раскопках в г.Ярославле по адресу Волжская набережная, д.1 в 2010 г. // Архив ИА РАН. Ф. 1. Р. 1. №30897. С. 161. Илл. 797. Гробы погребений 138, 160 до снятия крышек.



Рис. 679. Энговатова А.В. Отчет об охранных археологических раскопках в г.Ярославле по адресу Волжская набережная, д.1 в 2010 г. // Архив ИА РАН. Ф. 1. Р. 1. №30897. С. 225. Илл. 905. Гроб погребения 138 после снятия крышки.



Рис. 680. Энговатова А.В. Отчет об охранных археологических раскопках в г.Ярославле по адресу Волжская набережная, д.1 в 2010 г. // Архив ИА РАН. Ф. 1. Р. 1. №30897. С. 150. Илл. 781. Гробы погребений 139, 140, 141, 147 до снятия крышек.



Рис. 681. Энговатова А.В. Отчет об охранных археологических раскопках в г.Ярославле по адресу Волжская набережная, д.1 в 2010 г. // Архив ИА РАН. Ф. 1. Р. 1. №30897. С. 150. Илл. 782. Гроб погребения 139 после снятия крышки.



Рис. 682. Энговатова А.В. Отчет об охранных археологических раскопках в г.Ярославле по адресу Волжская набережная, д.1 в 2010 г. // Архив ИА РАН. Ф. 1. Р. 1. №30897. С. 154. Илл. 786. Гроб погребения 141 после снятия крышки.



Рис. 683. Энговатова А.В. Отчет об охранных археологических раскопках в г.Ярославле по адресу Волжская набережная, д.1 в 2010 г. // Архив ИА РАН. Ф. 1. Р. 1. №30897. С. 154. Илл. 787. Гроб погребений 142, 143 до снятия крышек.



Рис. 684. Энговатова А.В. Отчет об охранных археологических раскопках в г.Ярославле по адресу Волжская набережная, д.1 в 2010 г. // Архив ИА РАН. Ф. 1. Р. 1. №30897. С. 153. Илл. 785. Гроб погребения 143 после снятия крышки.



Рис. 685. Энговатова А.В. Отчет об охранных археологических раскопках в г.Ярославле по адресу Волжская набережная, д.1 в 2010 г. // Архив ИА РАН. Ф. 1. Р. 1. №30897. С. 181. Илл. 835. Гроб погребения 145 до снятия крышки.



Рис. 686. Энговатова А.В. Отчет об охранных археологических раскопках в г.Ярославле по адресу Волжская набережная, д.1 в 2010 г. // Архив ИА РАН. Ф. 1. Р. 1. №30897. С. 184. Илл. 838. Гроб погребения 145 после снятия крышки.



Рис. 687. Энговатова А.В. Отчет об охранных археологических раскопках в г.Ярославле по адресу Волжская набережная, д.1 в 2010 г. // Архив ИА РАН. Ф. 1. Р. 1. №30897. С. 99. Илл. 689. Гроб погребения 146 до снятия крышки.



Рис. 688. Энговатова А.В. Отчет об охранных археологических раскопках в г.Ярославле по адресу Волжская набережная, д.1 в 2010 г. // Архив ИА РАН. Ф. 1. Р. 1. №30897. С. 184. Илл. 839. Гроб погребения 147 после снятия крышки.



Рис. 689. Энговатова А.В. Отчет об охранных археологических раскопках в г.Ярославле по адресу Волжская набережная, д.1 в 2010 г. // Архив ИА РАН. Ф. 1. Р. 1. №30897. С. 158. Илл. 792. Гроб погребения 148 после снятия крышки.



Рис. 690. Энговатова А.В. Отчет об охранных археологических раскопках в г.Ярославле по адресу Волжская набережная, д.1 в 2010 г. // Архив ИА РАН. Ф. 1. Р. 1. №30897. С. 184. Илл. 840. Гроб погребения 150 после снятия крышки.



Рис. 691. Энговатова А.В. Отчет об охранных археологических раскопках в г.Ярославле по адресу Волжская набережная, д.1 в 2010 г. // Архив ИА РАН. Ф. 1. Р. 1. №30897. С. 189. Илл. 846. Гроб погребения 152 после снятия крышки.



Рис. 692. Энговатова А.В. Отчет об охранных археологических раскопках в г.Ярославле по адресу Волжская набережная, д.1 в 2010 г. // Архив ИА РАН. Ф. 1. Р. 1. №30897. С. 189. Илл. 848. Гроб погребения 154 до снятия крышки.



Рис. 693. Энговатова А.В. Отчет об охранных археологических раскопках в г.Ярославле по адресу Волжская набережная, д.1 в 2010 г. // Архив ИА РАН. Ф. 1. Р. 1. №30897. С. 205. Илл. 873. Гробы погребений 155, 156 до снятия крышек.



Рис. 694. Энговатова А.В. Отчет об охранных археологических раскопках в г.Ярославле по адресу Волжская набережная, д.1 в 2010 г. // Архив ИА РАН. Ф. 1. Р. 1. №30897. С. 210. Илл. 878. Гроб погребения 155 после снятия крышки.



Рис. 695. Энговатова А.В. Отчет об охранных археологических раскопках в г.Ярославле по адресу Волжская набережная, д.1 в 2010 г. // Архив ИА РАН. Ф. 1. Р. 1. №30897. С. 193. Илл. 852. Гроб погребения 156 после снятия крышки.



Рис. 696. Энговатова А.В. Отчет об охранных археологических раскопках в г.Ярославле по адресу Волжская набережная, д.1 в 2010 г. // Архив ИА РАН. Ф. 1. Р. 1. №30897. С. 210. Илл. 879. Гробы погребений 157, 158 до снятия крышек.



Рис. 697. Энговатова А.В. Отчет об охранных археологических раскопках в г.Ярославле по адресу Волжская набережная, д.1 в 2010 г. // Архив ИА РАН. Ф. 1. Р. 1. №30897. С. 210. Илл. 880. Гроб погребения 157 до снятия крышки.



Рис. 698. Энговатова А.В. Отчет об охранных археологических раскопках в г.Ярославле по адресу Волжская набережная, д.1 в 2010 г. // Архив ИА РАН. Ф. 1. Р. 1. №30897. С. 210. Илл. 881. Гроб погребения 158 после снятия крышки.



Рис. 699. Энговатова А.В. Отчет об охранных археологических раскопках в г.Ярославле по адресу Волжская набережная, д.1 в 2010 г. // Архив ИА РАН. Ф. 1. Р. 1. №30897. С. 193. Илл. 853. Гроб погребения 159 после снятия крышки.



Рис. 700. Энговатова А.В. Отчет об охранных археологических раскопках в г.Ярославле по адресу Волжская набережная, д.1 в 2010 г. // Архив ИА РАН. Ф. 1. Р. 1. №30897. С. 193. Илл. 854. Гроб погребения 160 после снятия крышки.



Рис. 701. Энговатова А.В. Отчет об охранных археологических раскопках в г.Ярославле по адресу Волжская набережная, д.1 в 2010 г. // Архив ИА РАН. Ф. 1. Р. 1. №30897. С. 160. Илл. 795. Гробы погребений 162, 163 до снятия крышек.



Рис. 702. Энговатова А.В. Отчет об охранных археологических раскопках в г.Ярославле по адресу Волжская набережная, д.1 в 2010 г. // Архив ИА РАН. Ф. 1. Р. 1. №30897. С. 198. Илл. 859. Гроб погребения 162 после снятия крышки.



Рис. 703. Энговатова А.В. Отчет об охранных археологических раскопках в г.Ярославле по адресу Волжская набережная, д.1 в 2010 г. // Архив ИА РАН. Ф. 1. Р. 1. №30897. С. 198. Илл. 860. Гроб погребения 163 после снятия крышки.



Рис. 704. Энговатова А.В. Отчет об охранных археологических раскопках в г.Ярославле по адресу Волжская набережная, д.1 в 2010 г. // Архив ИА РАН. Ф. 1. Р. 1. №30897. С. 209. Илл. 877. Гроб погребения 164 после снятия крышки.



Рис. 705. Энговатова А.В. Отчет об охранных археологических раскопках в г.Ярославле по адресу Волжская набережная, д.1 в 2010 г. // Архив ИА РАН. Ф. 1. Р. 1. №30897. С. 213. Илл. 884. Гроб погребения 165 до снятия крышки.



Рис. 706. Энговатова А.В. Отчет об охранных археологических раскопках в г.Ярославле по адресу Волжская набережная, д.1 в 2010 г. // Архив ИА РАН. Ф. 1. Р. 1. №30897. С. 213. Илл. 885. Гроб погребения 165 после снятия крышки.



Рис. 707. Энговатова А.В. Отчет об охранных археологических раскопках в г.Ярославле по адресу Волжская набережная, д.1 в 2010 г. // Архив ИА РАН. Ф. 1. Р. 1. №30897. С. 213. Илл. 886. Гроб погребения 166 до снятия крышки.



Рис. 708. Энговатова А.В. Отчет об охранных археологических раскопках в г.Ярославле по адресу Волжская набережная, д.1 в 2010 г. // Архив ИА РАН. Ф. 1. Р. 1. №30897. С. 213. Илл. 887. Гроб погребения 166 после снятия крышки.



Рис. 709. Энговатова А.В. Отчет об охранных археологических раскопках в г.Ярославле по адресу Волжская набережная, д.1 в 2010 г. // Архив ИА РАН. Ф. 1. Р. 1. №30897. С. 216. Илл. 890. Гроб погребения 167 до снятия крышки.



Рис. 710. Энговатова А.В. Отчет об охранных археологических раскопках в г.Ярославле по адресу Волжская набережная, д.1 в 2010 г. // Архив ИА РАН. Ф. 1. Р. 1. №30897. С. 216. Илл. 884. Гроб погребения 167 после снятия крышки.



Рис. 711. Энговатова А.В. Отчет об охранных археологических раскопках в г.Ярославле по адресу Волжская набережная, д.1 в 2010 г. // Архив ИА РАН. Ф. 1. Р. 1. №30897. С. 198. Илл. 861. Гроб погребения 168 до снятия крышки.



Рис. 712. Энговатова А.В. Отчет об охранных археологических раскопках в г.Ярославле по адресу Волжская набережная, д.1 в 2010 г. // Архив ИА РАН. Ф. 1. Р. 1. №30897. С. 201. Илл. 863. Гроб погребения 168 после снятия крышки.



Рис. 713. Энговатова А.В. Отчет об охранных археологических раскопках в г.Ярославле по адресу Волжская набережная, д.1 в 2010 г. // Архив ИА РАН. Ф. 1. Р. 1. №30897. С. 225. Илл. 908. Гробы погребений 172, 173 до снятия крышек.



Рис. 714. Энговатова А.В. Отчет об охранных археологических раскопках в г.Ярославле по адресу Волжская набережная, д.1 в 2010 г. // Архив ИА РАН. Ф. 1. Р. 1. №30897. С. 225. Илл. 909. Гроб погребения 172 после снятия крышки.



Рис. 715. Энговатова А.В. Отчет об охранных археологических раскопках в г.Ярославле по адресу Волжская набережная, д.1 в 2010 г. // Архив ИА РАН. Ф. 1. Р. 1. №30897. С. 216. Илл. 892. Гроб погребения 174 до снятия крышки.



Рис. 716. Энговатова А.В. О выполнении спасательных археологических полевых работ на территории объекта культурного наследия федерального значения «Стрелка—место основания города Ярославля в начале XI в.» на участке прокладки канализации, примыкающем к объекту культурного наследия «Соборный дом» в г.Ярославль по Волжской набережной, д.1 в 2017 году // Архив ИА РАН. Ф. 1. Р. 1. б/н. С. 123. Илл. 796. Гроб погребения 174 после снятия крышки.



Рис. 717. Энговатова А.В. О выполнении спасательных археологических полевых работ на территории объекта культурного наследия федерального значения «Стрелка—место основания города Ярославля в начале XI в.» на участке прокладки канализации, примыкающем к объекту культурного наследия «Соборный дом» в г.Ярославль по Волжской набережной, д.1 в 2017 году // Архив ИА РАН. Ф. 1. Р. 1. б/н. С. 126. Илл. 800. Гроб погребения 178 после снятия крышки.



Рис. 718. Энговатова А.В. О выполнении спасательных археологических полевых работ на территории объекта культурного наследия федерального значения «Стрелка—место основания города Ярославля в начале XI в.» на участке прокладки канализации, примыкающем к объекту культурного наследия «Соборный дом» в г.Ярославль по Волжской набережной, д.1 в 2017 году // Архив ИА РАН. Ф. 1. Р. 1. б/н. С. 142. Илл. 816. Гроб погребения 186 после снятия крышки.



Рис. 719. Энговатова А.В. О выполнении спасательных археологических полевых работ на территории объекта культурного наследия федерального значения «Стрелка—место основания города Ярославля в начале XI в.» на участке прокладки канализации, примыкающем к объекту культурного наследия «Соборный дом» в г.Ярославль по Волжской набережной, д.1 в 2017 году // Архив ИА РАН. Ф. 1. Р. 1. б/н. С. 144. Илл. 818. Гроб погребения 187 после снятия крышки.



Рис. 720. Энговатова А.В. О выполнении спасательных археологических полевых работ на территории объекта культурного наследия федерального значения «Стрелка—место основания города Ярославля в начале XI в.» на участке прокладки канализации, примыкающем к объекту культурного наследия «Соборный дом» в г.Ярославль по Волжской набережной, д.1 в 2017 году // Архив ИА РАН. Ф. 1. Р. 1. б/н. С. 149. Илл. 823. Гроб погребения 191 после снятия крышки.



Рис. 721. Энговатова А.В. О выполнении спасательных археологических полевых работ на территории объекта культурного наследия федерального значения «Стрелка—место основания города Ярославля в начале XI в.» на участке прокладки канализации, примыкающем к объекту культурного наследия «Соборный дом» в г.Ярославль по Волжской набережной, д.1 в 2017 году // Архив ИА РАН. Ф. 1. Р. 1. б/н. С. 174. Илл. 854. Гроб погребения 208 после снятия крышки.



Рис. 722. Энговатова А.В. О выполнении спасательных археологических полевых работ на территории объекта культурного наследия федерального значения «Стрелка—место основания города Ярославля в начале XI в.» на участке прокладки канализации, примыкающем к объекту культурного наследия «Соборный дом» в г.Ярославль по Волжской набережной, д.1 в 2017 году // Архив ИА РАН. Ф. 1. Р. 1. б/н. С. 193. Илл. 873. Гроб погребения 221 после снятия крышки.



Рис. 723. Энговатова А.В. О выполнении спасательных археологических полевых работ на территории объекта культурного наследия федерального значения «Стрелка—место основания города Ярославля в начале XI в.» на участке прокладки канализации, примыкающем к объекту культурного наследия «Соборный дом» в г.Ярославль по Волжской набережной, д.1 в 2017 году // Архив ИА РАН. Ф. 1. Р. 1. б/н. С. 196. Илл. 877. Гроб погребения 222 после снятия крышки.



Рис. 724. Энговатова А.В. О выполнении спасательных археологических полевых работ на территории объекта культурного наследия федерального значения «Стрелка—место основания города Ярославля в начале XI в.» на участке прокладки канализации, примыкающем к объекту культурного наследия «Соборный дом» в г.Ярославль по Волжской набережной, д.1 в 2017 году // Архив ИА РАН. Ф. 1. Р. 1. б/н. С. 198. Илл. 879. Гроб погребения 223 после снятия крышки.



Рис. 725. Энговатова А.В. О выполнении спасательных археологических полевых работ на территории объекта культурного наследия федерального значения «Стрелка—место основания города Ярославля в начале XI в.» на участке прокладки канализации, примыкающем к объекту культурного наследия «Соборный дом» в г.Ярославль по Волжской набережной, д.1 в 2017 году // Архив ИА РАН. Ф. 1. Р. 1. б/н. С. 199. Илл. 880. Гроб погребения 224 до снятия крышки.



Рис. 726. Энговатова А.В. О выполнении спасательных археологических полевых работ на территории объекта культурного наследия федерального значения «Стрелка—место основания города Ярославля в начале XI в.» на участке прокладки канализации, примыкающем к объекту культурного наследия «Соборный дом» в г.Ярославль по Волжской набережной, д.1 в 2017 году // Архив ИА РАН. Ф. 1. Р. 1. б/н. С. 201. Илл. 882. Гроб погребения 224 после снятия крышки.



Рис. 727. Энговатова А.В. О выполнении спасательных археологических полевых работ на территории объекта культурного наследия федерального значения «Стрелка—место основания города Ярославля в начале XI в.» на участке прокладки канализации, примыкающем к объекту культурного наследия «Соборный дом» в г.Ярославль по Волжской набережной, д.1 в 2017 году // Архив ИА РАН. Ф. 1. Р. 1. б/н. С. 204. Илл. 887. Гроб погребения 225 после снятия крышки.



Рис. 728. Энговатова А.В. О выполнении спасательных археологических полевых работ на территории объекта культурного наследия федерального значения «Стрелка—место основания города Ярославля в начале XI в.» на участке прокладки канализации, примыкающем к объекту культурного наследия «Соборный дом» в г.Ярославль по Волжской набережной, д.1 в 2017 году // Архив ИА РАН. Ф. 1. Р. 1. б/н. С. 206. Илл. 889. Гроб погребения 226 после снятия крышки.



Рис. 729. Энговатова А.В. О выполнении спасательных археологических полевых работ на территории объекта культурного наследия федерального значения «Стрелка—место основания города Ярославля в начале XI в.» на участке прокладки канализации, примыкающем к объекту культурного наследия «Соборный дом» в г.Ярославль по Волжской набережной, д.1 в 2017 году // Архив ИА РАН. Ф. 1. Р. 1. б/н. С. 209. Илл. 893. Гроб погребения 227 до снятия крышки.



Рис. 730. Энговатова А.В. О выполнении спасательных археологических полевых работ на территории объекта культурного наследия федерального значения «Стрелка—место основания города Ярославля в начале XI в.» на участке прокладки канализации, примыкающем к объекту культурного наследия «Соборный дом» в г.Ярославль по Волжской набережной, д.1 в 2017 году // Архив ИА РАН. Ф. 1. Р. 1. б/н. С. 211. Илл. 895. Гроб погребения 228 после снятия крышки.



Рис. 731. Энговатова А.В. О выполнении спасательных археологических полевых работ на территории объекта культурного наследия федерального значения «Стрелка—место основания города Ярославля в начале XI в.» на участке прокладки канализации, примыкающем к объекту культурного наследия «Соборный дом» в г.Ярославль по Волжской набережной, д.1 в 2017 году // Архив ИА РАН. Ф. 1. Р. 1. б/н. С. 223. Илл. 909. Гроб погребения 233 до снятия крышки.



Рис. 732. Энговатова А.В. О выполнении спасательных археологических полевых работ на территории объекта культурного наследия федерального значения «Стрелка—место основания города Ярославля в начале XI в.» на участке прокладки канализации, примыкающем к объекту культурного наследия «Соборный дом» в г.Ярославль по Волжской набережной, д.1 в 2017 году // Архив ИА РАН. Ф. 1. Р. 1. б/н. С. 223. Илл. 910. Гроб погребения 233 после снятия крышки.

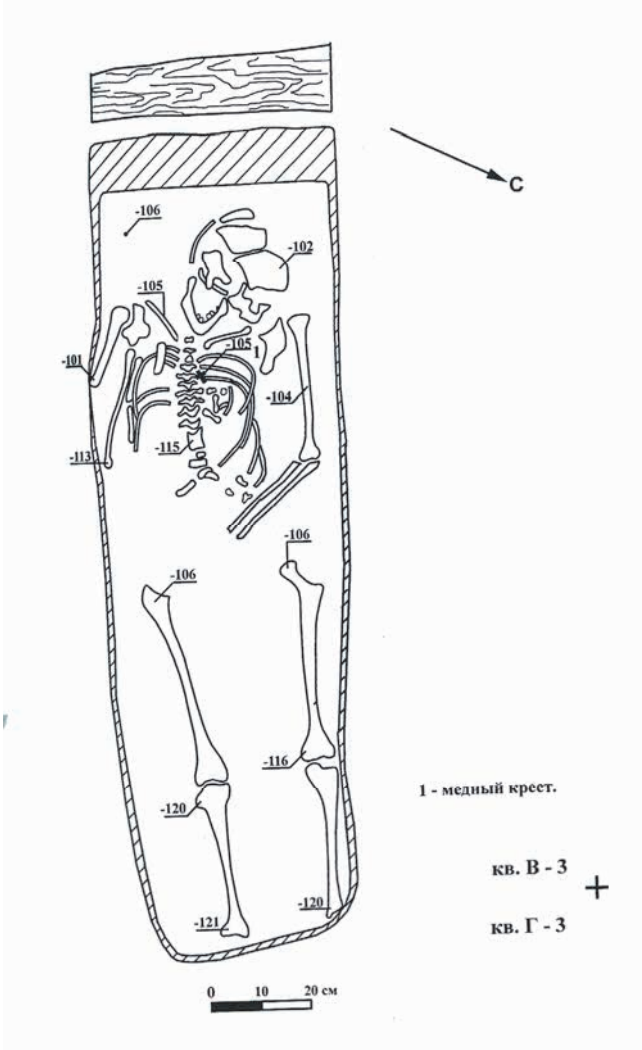

Рис. 733. Новиков А.В., 2003. Научный отчет об археологических раскопках
Исуповского могильника в 2002 г. (Костромская область, Сусанинский район). // Архив ИА РАН. Ф.1. Р. 1. №23084. С. 86. Рис. 51.
Погребение 7.



Рис. 734. Новиков А.В., 2003. Научный отчет об археологических раскопках
Исуповского могильника в 2002 г. (Костромская область, Сусанинский район). // Архив ИА РАН. Ф.1. Р. 1. №23084. С. 81. Рис. 52.
Погребение 7.

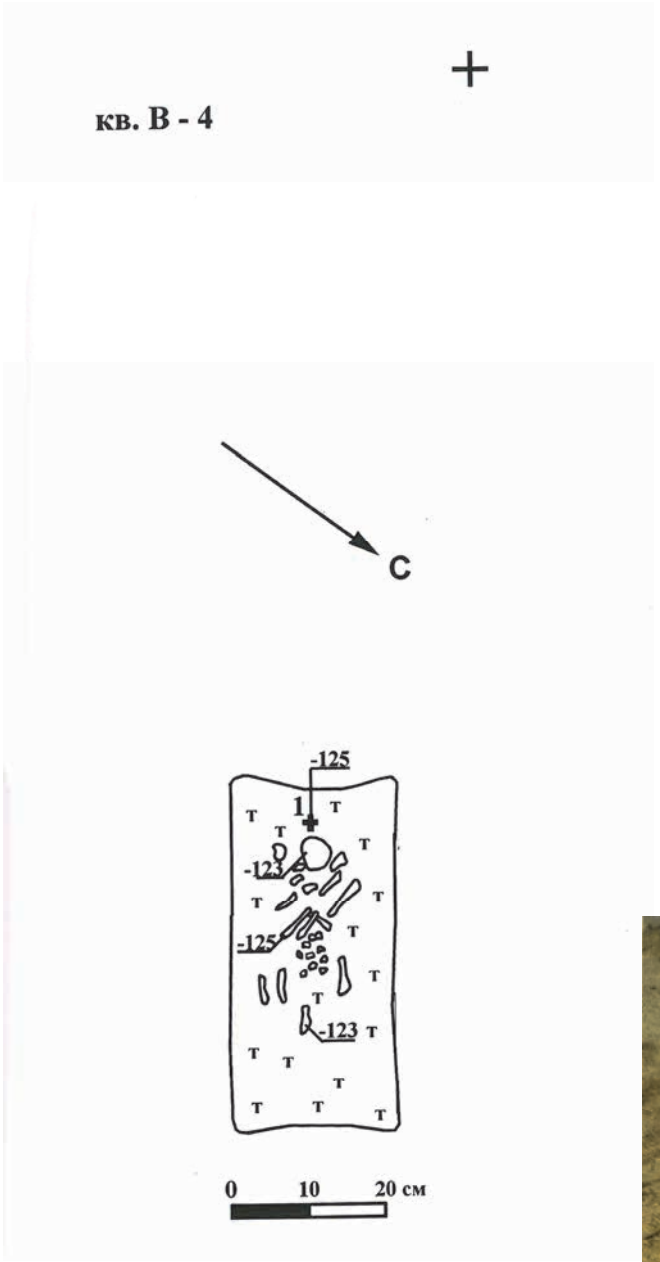

Рис. 735. Новиков А.В., 2003. Научный отчет об археологических раскопках
Исуповского могильника в 2002 г. (Костромская область, Сусанинский район). // Архив ИА РАН. Ф.1. Р. 1. №23084. С. 90. Рис. 51.
Погребение 9а.



Рис. 736. Новиков А.В., 2003. Научный отчет об археологических раскопках
Исуповского могильника в 2002 г. (Костромская область, Сусанинский район). // Архив ИА РАН. Ф.1. Р. 1. №23084. С. 91. Рис. 51.
Погребение 9а.

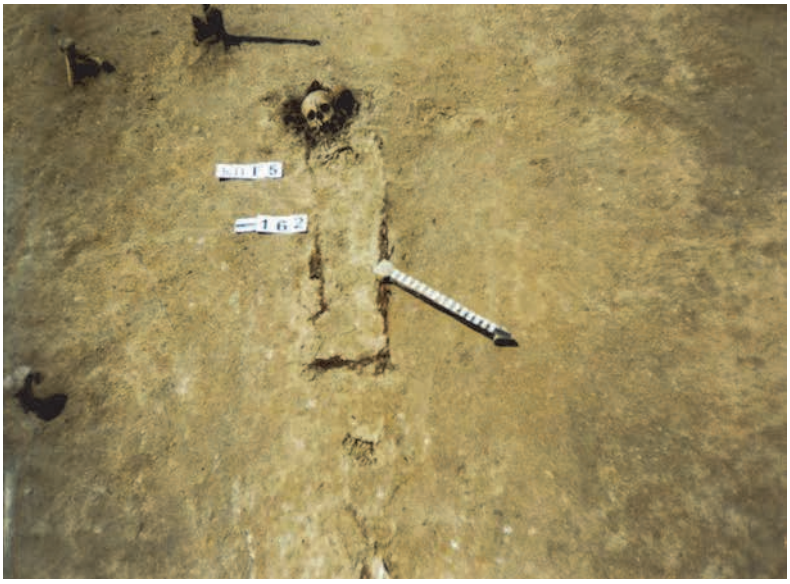

Рис. 737. Новиков А.В., 2003. Научный отчет об археологических раскопках Исуповского могильника в 2002 г. (Костромская область, Сусанинский район). // Архив ИА РАН. Ф.1. Р. 1. №23084. С. 93. Рис. 58. Погребение 10.

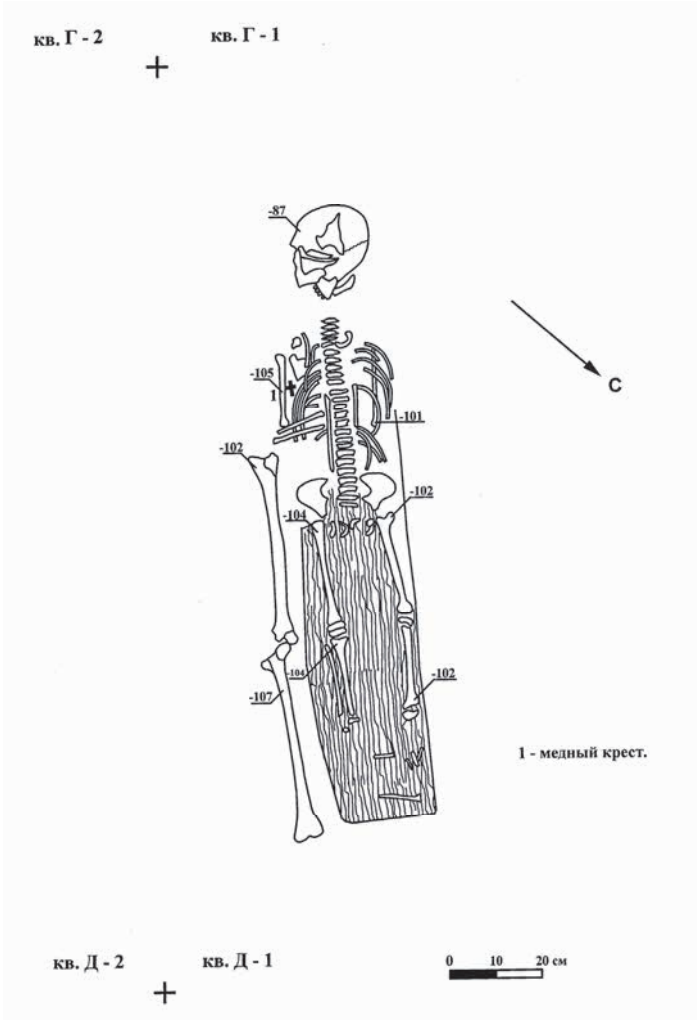

Рис. 738. Новиков А.В., 2003. Научный отчет об археологических раскопках Исуповского могильника в 2002 г. (Костромская область, Сусанинский район). // Архив ИА РАН. Ф.1. Р. 1. №23084. С. 100. Рис. 65. Погребение 13.



Рис. 739. Новиков А.В., 2003. Научный отчет об археологических раскопках Исуповского могильника в 2002 г. (Костромская область, Сусанинский район). // Архив ИА РАН. Ф.1. Р. 1. №23084. С. 101. Рис. 66.
Погребение 13.



Рис. 740. Новиков А.В., 2003. Научный отчет об археологических раскопках Исуповского могильника в 2002 г. (Костромская область, Сусанинский район). // Архив ИА РАН. Ф.1. Р. 1. №23084. С. 107. Рис. 72.
Погребение 16.

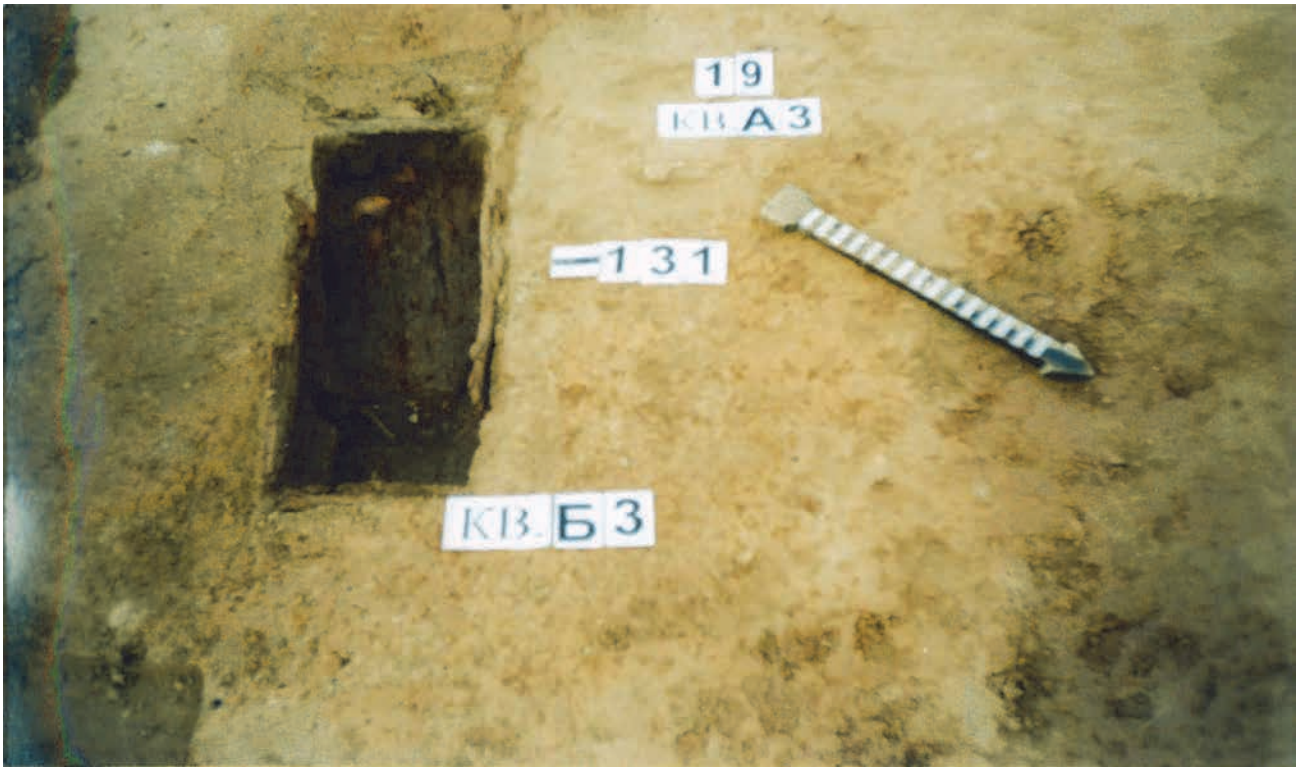

Рис. 741. Новиков А.В., 2003. Научный отчет об археологических раскопках Исуповского могильника в 2002 г. (Костромская область, Сусанинский район). // Архив ИА РАН. Ф.1. Р. 1. №23084. С. 114. Рис. 79. Погребение 19.



Рис. 742. Новиков А.В., 2003. Научный отчет об археологических раскопках Исуповского могильника в 2002 г. (Костромская область, Сусанинский район). // Архив ИА РАН. Ф.1. Р. 1. №23084. С. 125. Рис. 90. Погребения 25, 26.

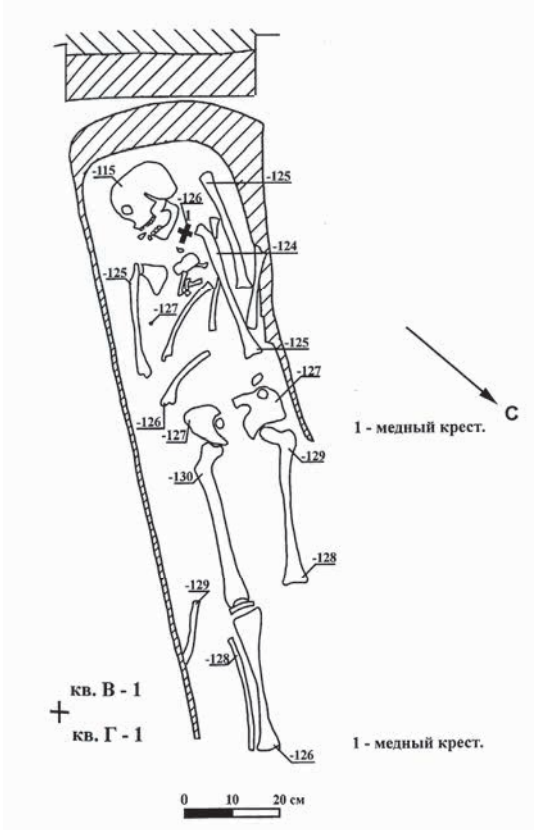

Рис. 743. Новиков А.В., 2003. Научный отчет об археологических раскопках Исуповского могильника в 2002 г. (Костромская область, Сусанинский район). // Архив ИА РАН. Ф.1. Р. 1. №23084. С. 127. Рис. 92.
Погребение 27.



Рис. 744. Новиков А.В., 2003. Научный отчет об археологических раскопках Исуповского могильника в 2002 г. (Костромская область, Сусанинский район). // Архив ИА РАН. Ф.1. Р. 1. №23084. С. 129. Рис. 94.
Погребение 27.



Рис. 745. Новиков А.В., 2003. Научный отчет об археологических раскопках Исуповского могильника в 2002 г. (Костромская область, Сусанинский район). // Архив ИА РАН. Ф.1. Р. 1. №23084. С. 131. Рис. 96.
Погребение 28.

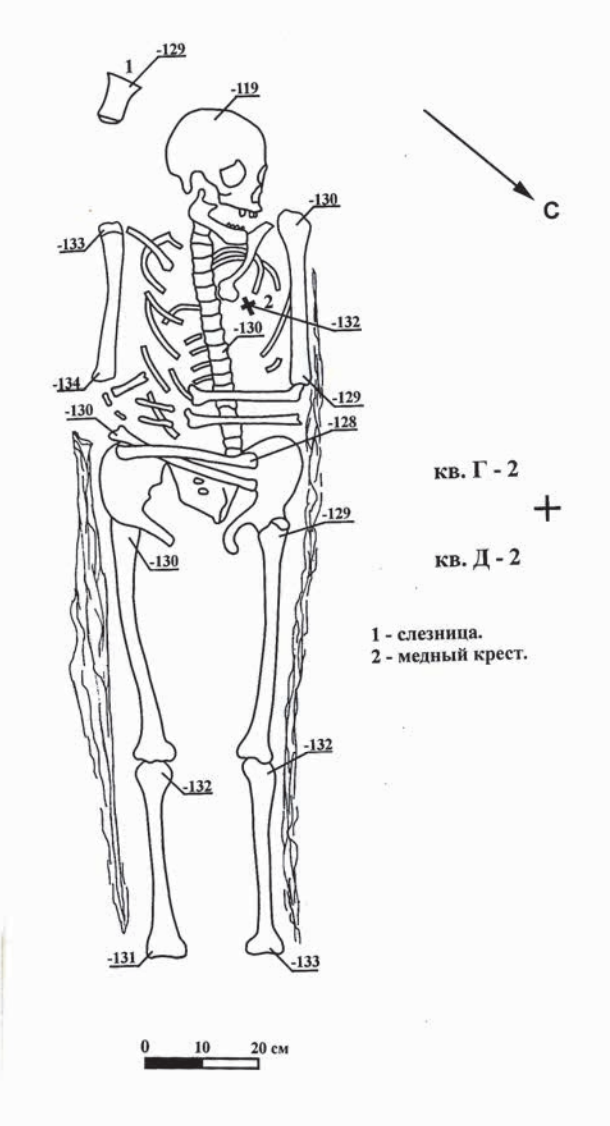

Рис. 746. Новиков А.В., 2003. Научный отчет об археологических раскопках Исуповского могильника в 2002 г. (Костромская область, Сусанинский район). // Архив ИА РАН. Ф.1. Р. 1. №23084. С. 132. Рис. 97.
Погребение 29.



Рис. 747. Новиков А.В., 2003. Научный отчет об археологических раскопках Исуповского могильника в 2002 г. (Костромская область, Сусанинский район). // Архив ИА РАН. Ф.1. Р. 1. №23084. С. 133. Рис. 98.
Погребение 29.

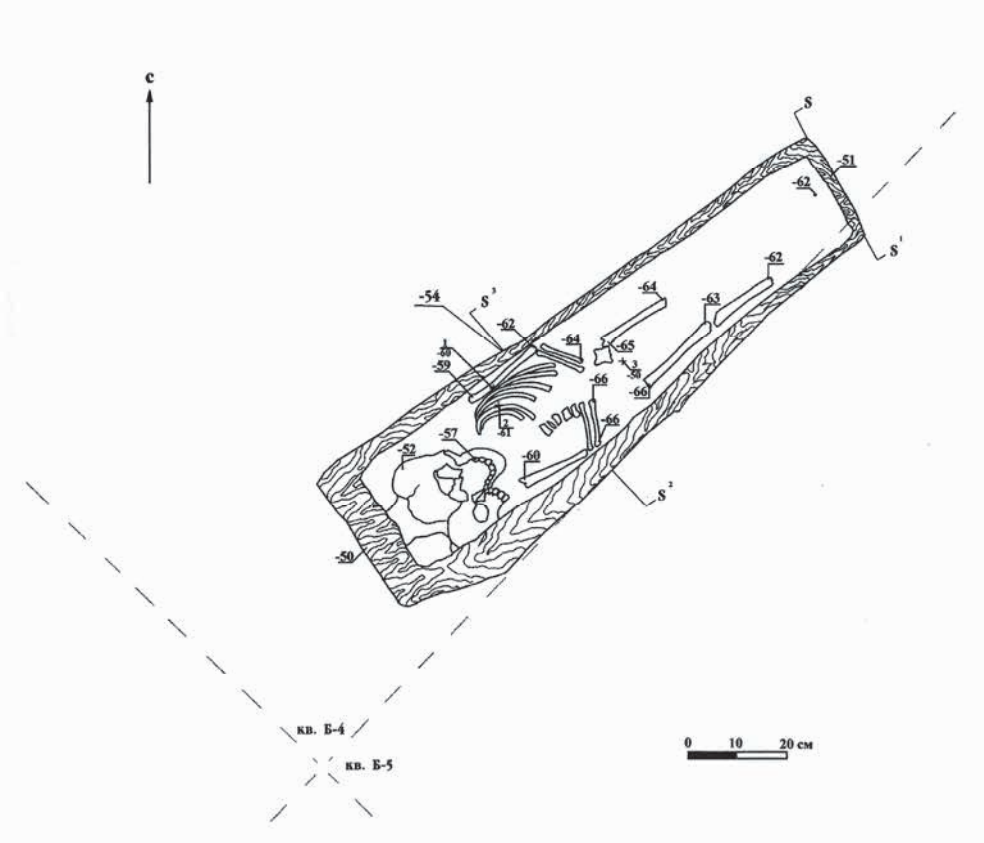

Рис. 748. Новиков А.В., 2004. Научный отчет об археологических раскопках Исуповского могильника в 2003 г. (Костромская область, Сусанинский район). // Архив ИА РАН. Ф.1. Р. 1. №24880. С. 101. Рис. 65. Погребение 3.

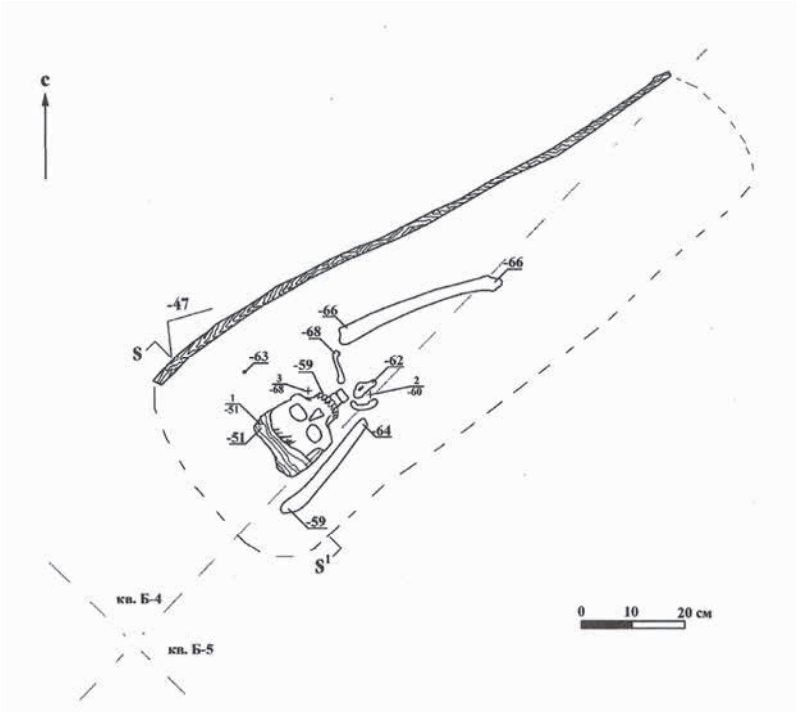

Рис. 749. Новиков А.В., 2004. Научный отчет об археологических раскопках Исуповского могильника в 2003 г. (Костромская область, Сусанинский район). // Архив ИА РАН. Ф.1. Р. 1. №24880. С. 103. Рис. 67. Погребение 4.

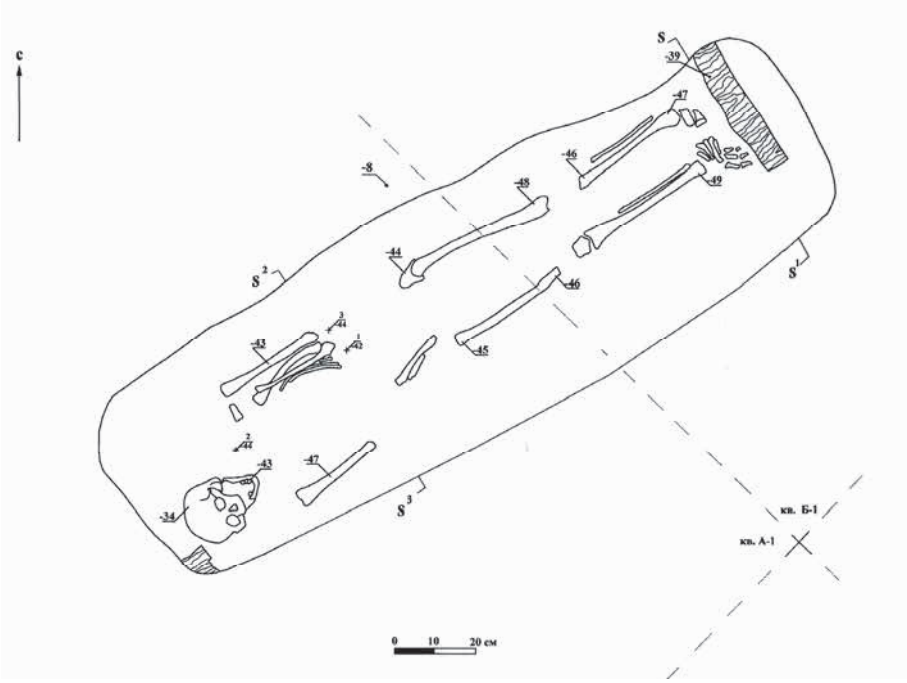

Рис. 750. Новиков А.В., 2004. Научный отчет об археологических раскопках Исуповского могильника в 2003 г. (Костромская область, Сусанинский район). // Архив ИА РАН. Ф.1. Р. 1. №24880. С. 109. Рис. 73. Погребение 7.



Рис. 751. Новиков А.В., 2004. Научный отчет об археологических раскопках Исуповского могильника в 2003 г. (Костромская область, Сусанинский район). // Архив ИА РАН. Ф.1. Р. 1. №24880. С. 110. Рис. 74. Погребение 7.

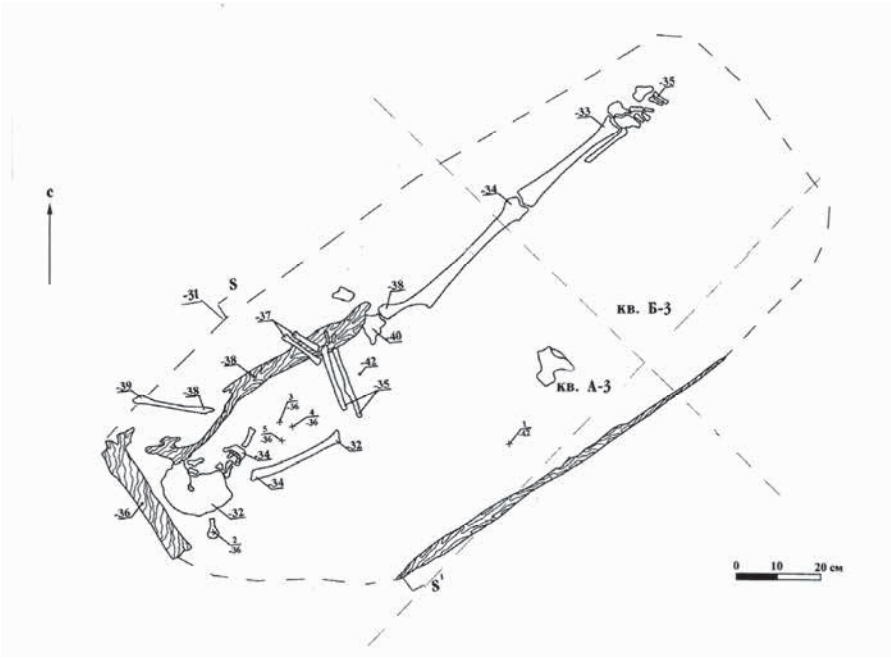

Рис. 752. Новиков А.В., 2004. Научный отчет об археологических раскопках Исуповского могильника в 2003 г. (Костромская область, Сусанинский район). // Архив ИА РАН. Ф.1. Р. 1. №24880. С. 111. Рис. 75. Погребение 8.

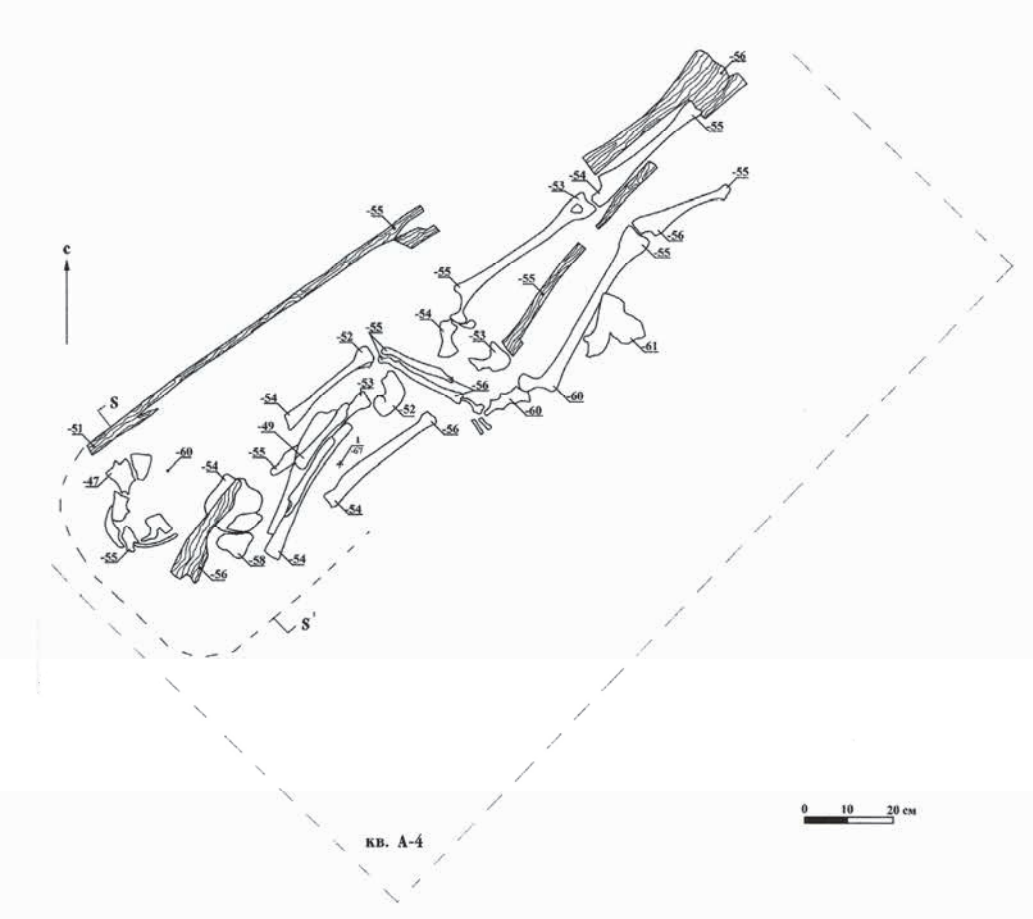

Рис. 753. Новиков А.В., 2004. Научный отчет об археологических раскопках Исуповского могильника в 2003 г. (Костромская область, Сусанинский район). // Архив ИА РАН. Ф.1. Р. 1. №24880. С. 117. Рис. 81. Погребение 11.

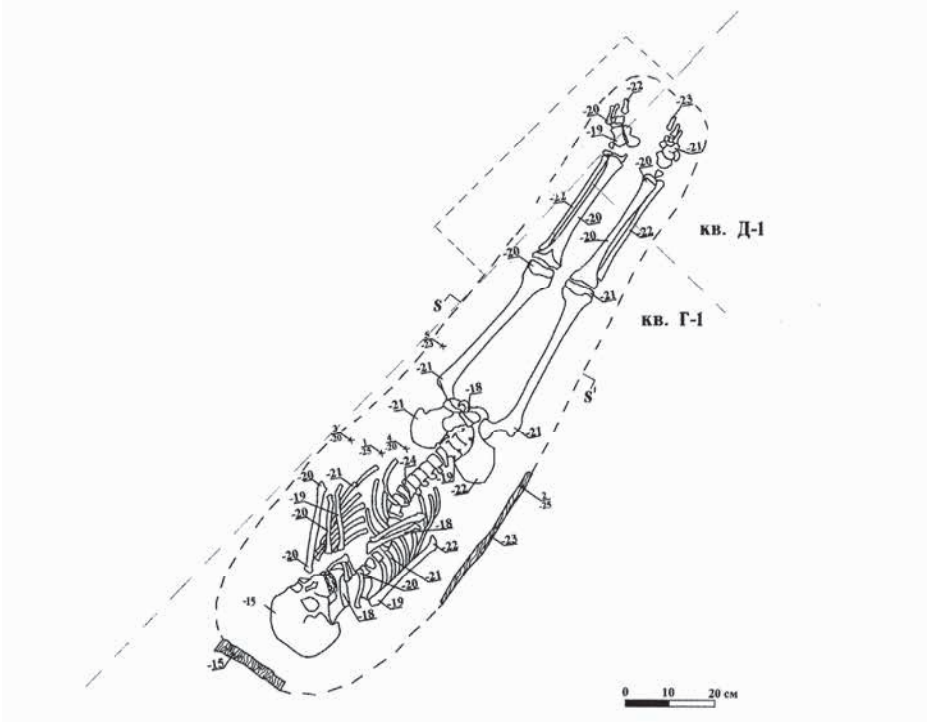

Рис. 754. Новиков А.В., 2004. Научный отчет об археологических раскопках Исуповского могильника в 2003 г. (Костромская область, Сусанинский район). // Архив ИА РАН. Ф.1. Р. 1. №24880. С. 121. Рис. 85. Погребение 13.

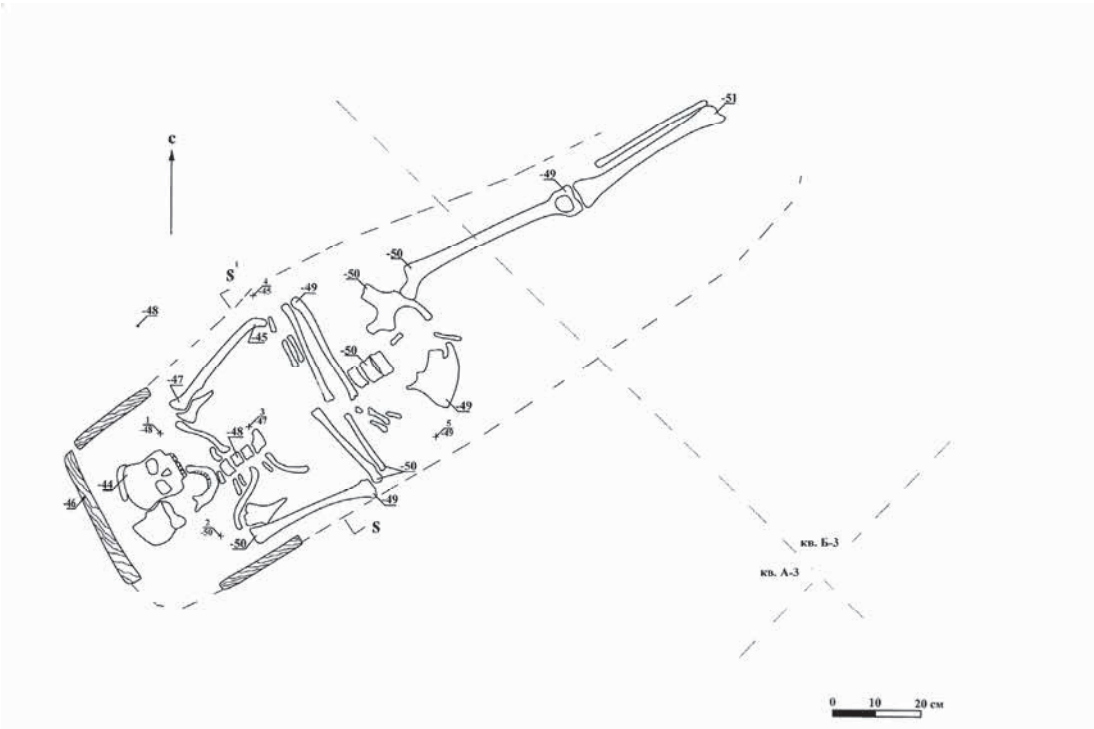

Рис. 755. Новиков А.В., 2004. Научный отчет об археологических раскопках Исуповского могильника в 2003 г. (Костромская область, Сусанинский район). // Архив ИА РАН. Ф.1. Р. 1. №24880. С. 111. Рис. 126. Погребение 15.



Рис. 756. Новиков А.В., 2004. Научный отчет об археологических раскопках Исуповского могильника в 2003 г. (Костромская область, Сусанинский район). // Архив ИА РАН. Ф.1. Р. 1. №24880. С. 127. Рис. 90. Погребение 15.

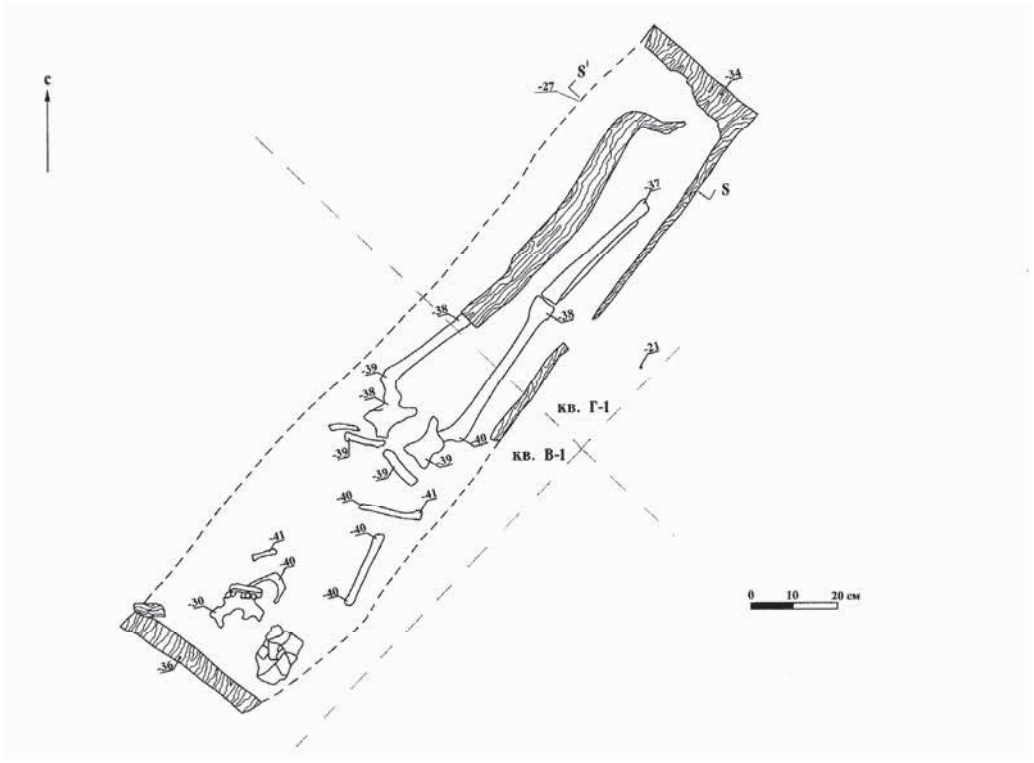

Рис. 757. Новиков А.В., 2004. Научный отчет об археологических раскопках Исуповского могильника в 2003 г. (Костромская область, Сусанинский район). // Архив ИА РАН. Ф.1. Р. 1. №24880. С. 130. Рис. 93. Погребение 17.



Рис. 758. Новиков А.В., 2004. Научный отчет об археологических раскопках Исуповского могильника в 2003 г. (Костромская область, Сусанинский район). // Архив ИА РАН. Ф.1. Р. 1. №24880. С. 131. Рис. 94. Погребение 17.

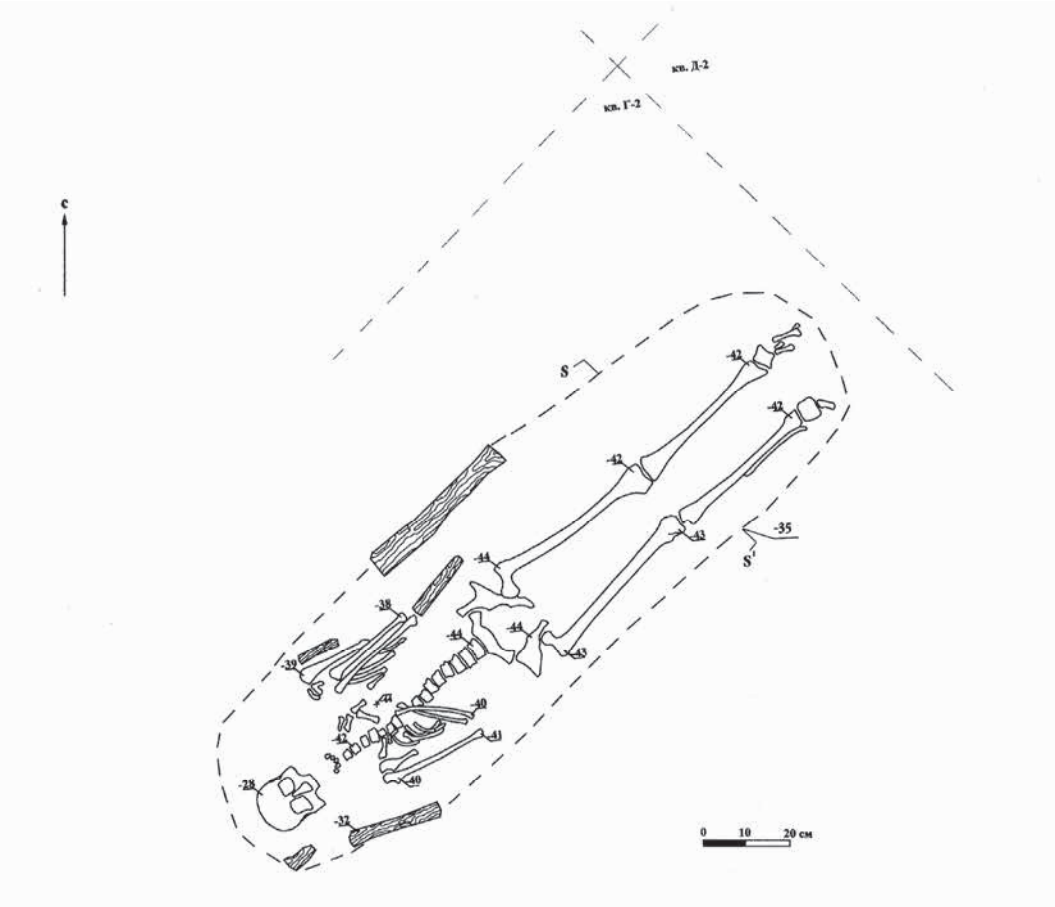

Рис. 759. Новиков А.В., 2004. Научный отчет об археологических раскопках Исуповского могильника в 2003 г. (Костромская область, Сусанинский район). // Архив ИА РАН. Ф.1. Р. 1. №24880. С. 132. Рис. 95. Погребение 18.

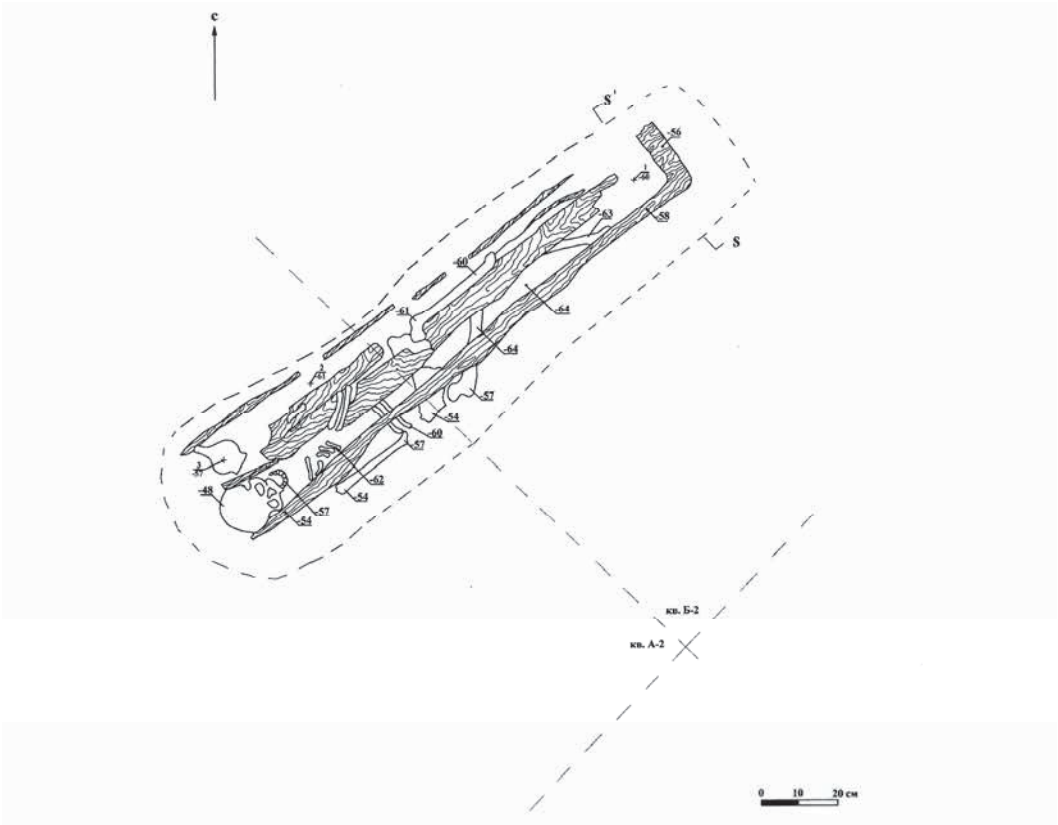

Рис. 760. Новиков А.В., 2004. Научный отчет об археологических раскопках Исуповского могильника в 2003 г. (Костромская область, Сусанинский район). // Архив ИА РАН. Ф.1. Р. 1. №24880. С. 145. Рис. 108. Погребение 24.

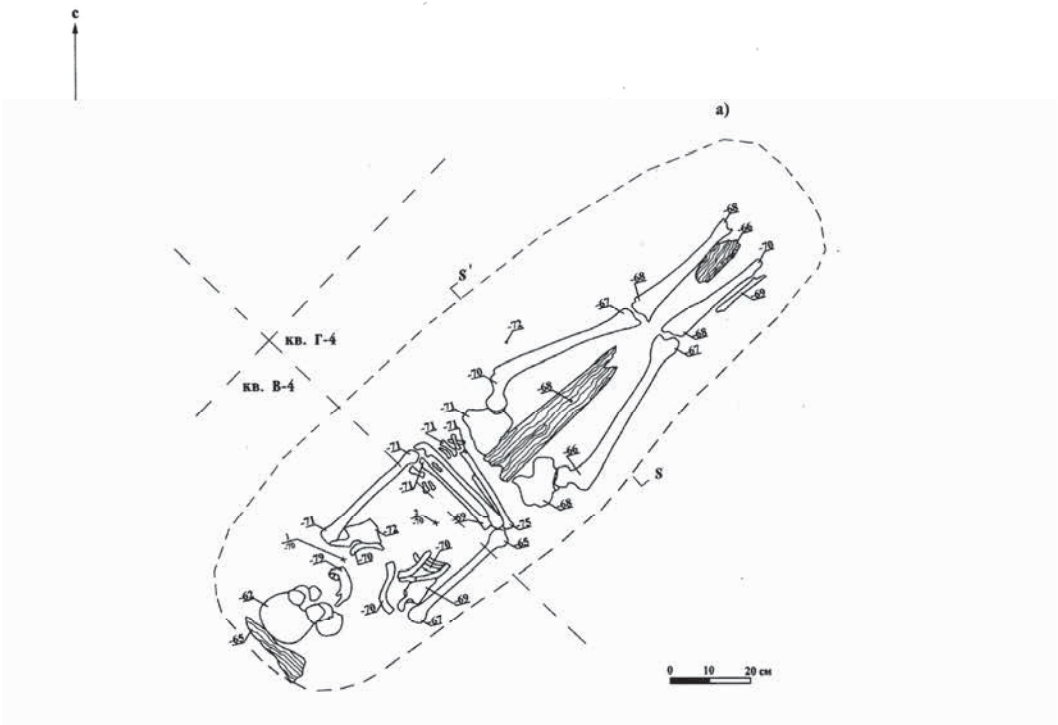

Рис. 761. Новиков А.В., 2004. Научный отчет об археологических раскопках Исуповского могильника в 2003 г. (Костромская область, Сусанинский район). // Архив ИА РАН. Ф.1. Р. 1. №24880. С. 152. Рис. 115. Погребение 27.



Рис. 762. Новиков А.В., 2004. Научный отчет об археологических раскопках Исуповского могильника в 2003 г. (Костромская область, Сусанинский район). // Архив ИА РАН. Ф.1. Р. 1. №24880. С. 157. Рис.120. Погребение 29.

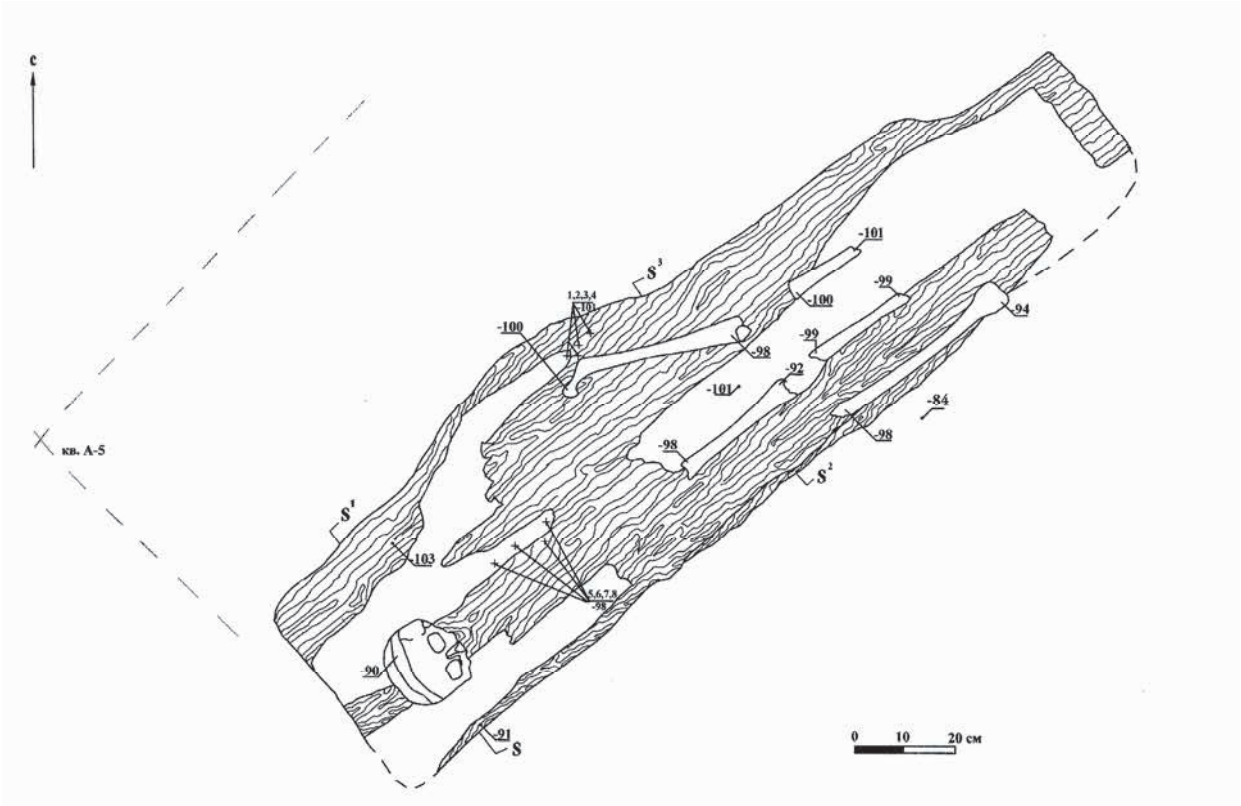

Рис. 763. Новиков А.В., 2004. Научный отчет об археологических раскопках Исуповского могильника в 2003 г. (Костромская область, Сусанинский район). // Архив ИА РАН. Ф.1. Р. 1. №24880. С. 164. Рис. 127. Погребение 33.



Рис. 764. Новиков А.В., 2004. Научный отчет об археологических раскопках Исуповского могильника в 2003 г. (Костромская область, Сусанинский район). // Архив ИА РАН. Ф.1. Р. 1. №24880. С. 165. Рис. 128. Погребение 33.

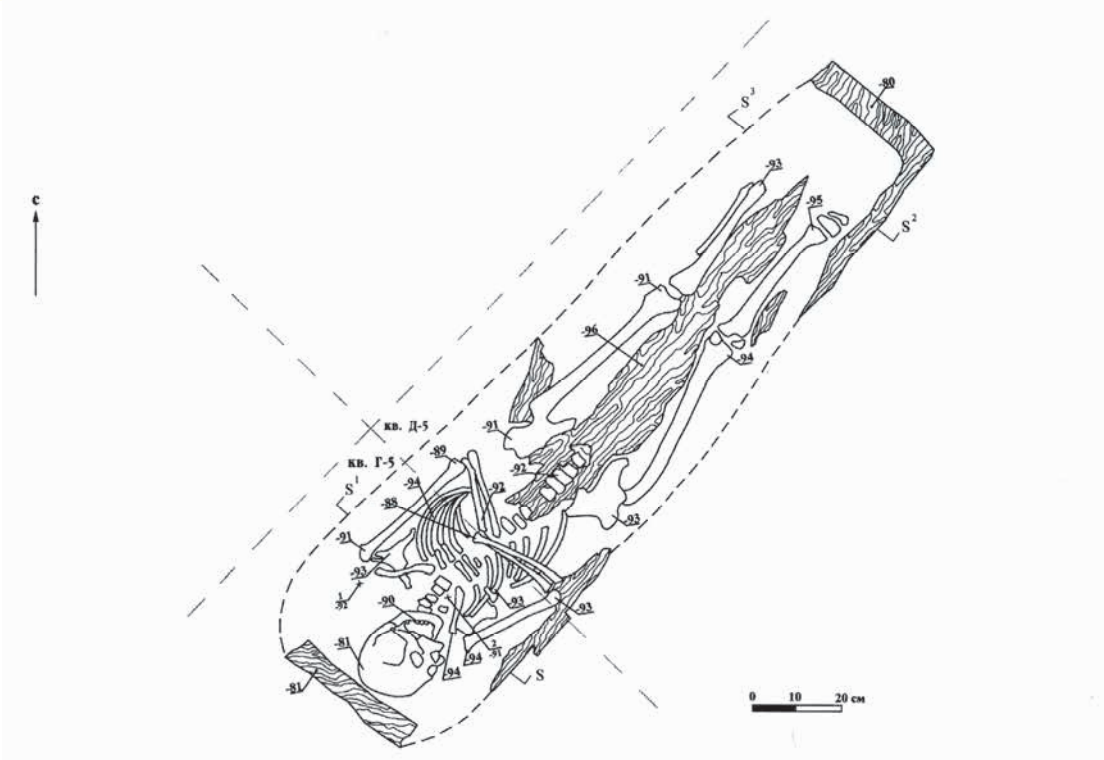

Рис. 765. Новиков А.В., 2004. Научный отчет об археологических раскопках Исуповского могильника в 2003 г. (Костромская область, Сусанинский район). // Архив ИА РАН. Ф.1. Р. 1. №24880. С. 168. Рис. 131. Погребение 35.



Рис. 766. Новиков А.В., 2004. Научный отчет об археологических раскопках Исуповского могильника в 2003 г. (Костромская область, Сусанинский район). // Архив ИА РАН. Ф.1. Р. 1. №24880. С. 169. Рис. 132. Погребение 35.

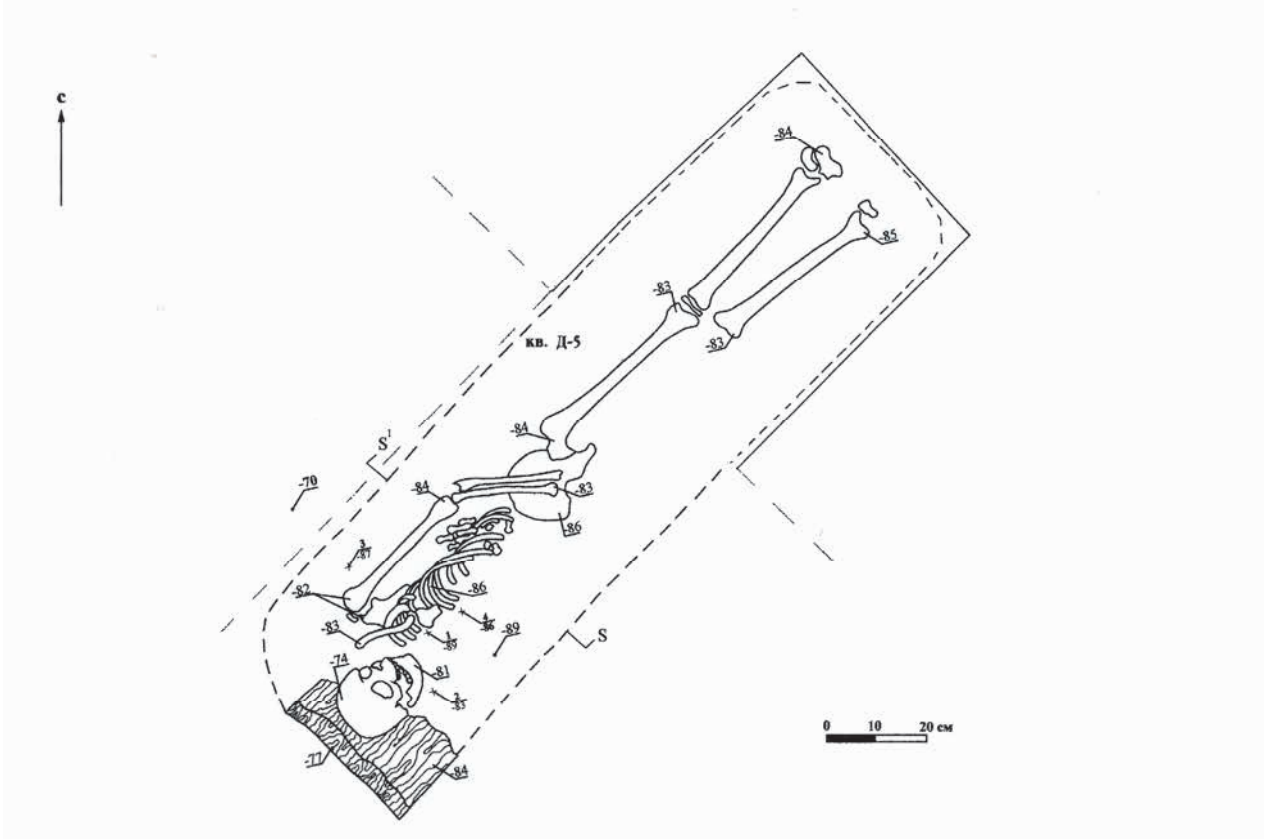

Рис. 767. Новиков А.В., 2004. Научный отчет об археологических раскопках Исуповского могильника в 2003 г. (Костромская область, Сусанинский район). // Архив ИА РАН. Ф.1. Р. 1. №24880. С. 172. Рис. 135. Погребение 37.

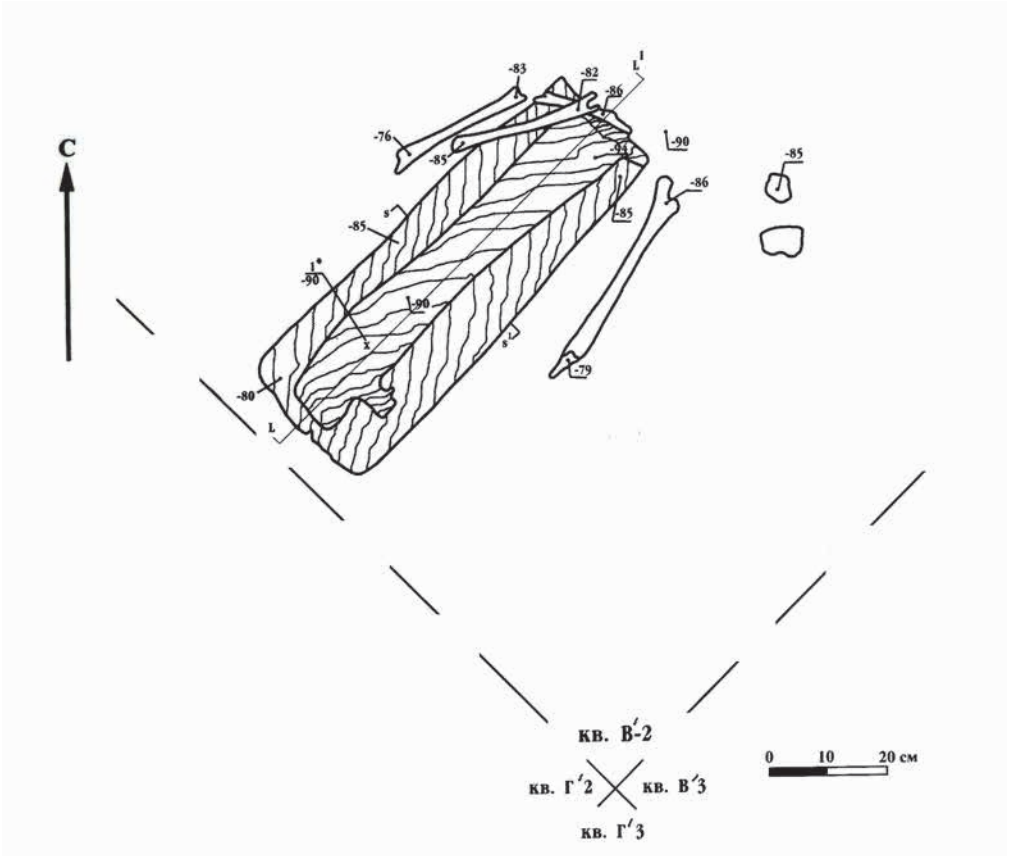

Рис. 768. Новиков А.В., 2005. Научный отчет об археологических раскопках Исуповского могильника в 2004 г. (Костромская область, Сусанинский район). // Архив ИА РАН. Ф.1. Р. 1. №24882. С. 18. Рис. 128. Погребение 1.

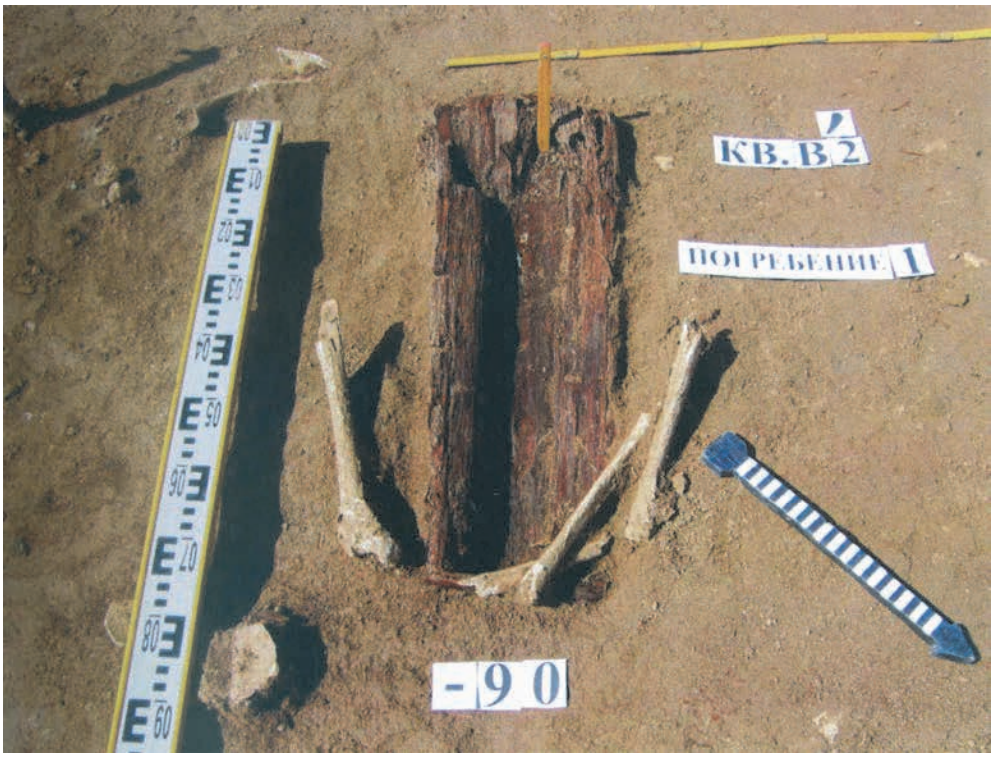

Рис. 769. Новиков А.В., 2005. Научный отчет об археологических раскопках Исуповского могильника в 2004 г. (Костромская область, Сусанинский район). // Архив ИА РАН. Ф.1. Р. 1. №24882. С. 19. Рис. 129. Погребение 1.

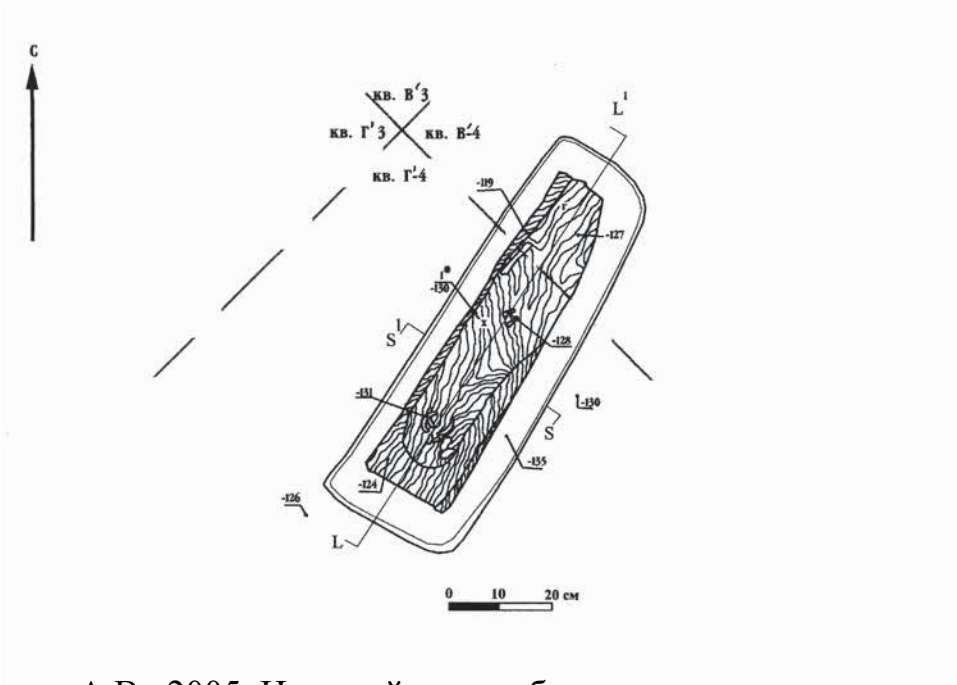

Рис. 770. Новиков А.В., 2005. Научный отчет об археологических раскопках Исуповского могильника в 2004 г. (Костромская область, Сусанинский район). // Архив ИА РАН. Ф.1. Р. 1. №24882. С. 21. Рис. 131. Погребение 2.

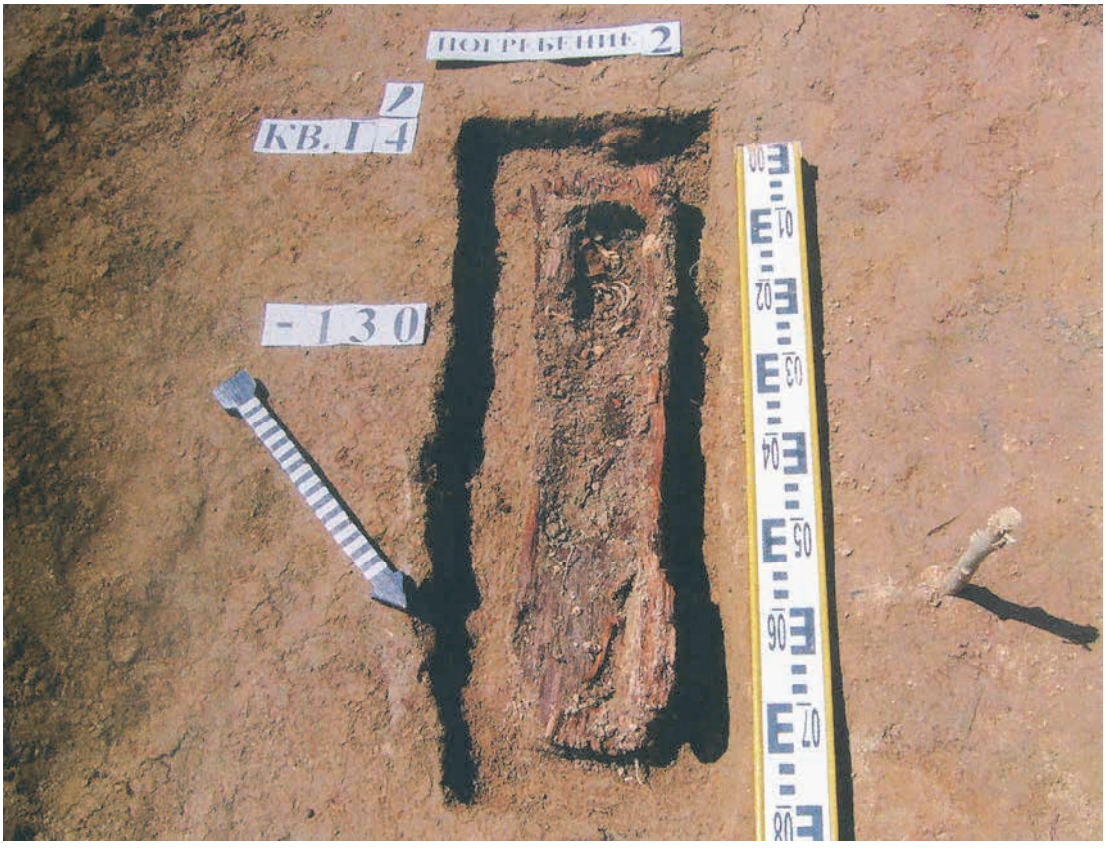

Рис. 771. Новиков А.В., 2005. Научный отчет об археологических раскопках Исуповского могильника в 2004 г. (Костромская область, Сусанинский район). // Архив ИА РАН. Ф.1. Р. 1. №24882. С. 22. Рис. 132. Погребение 2.

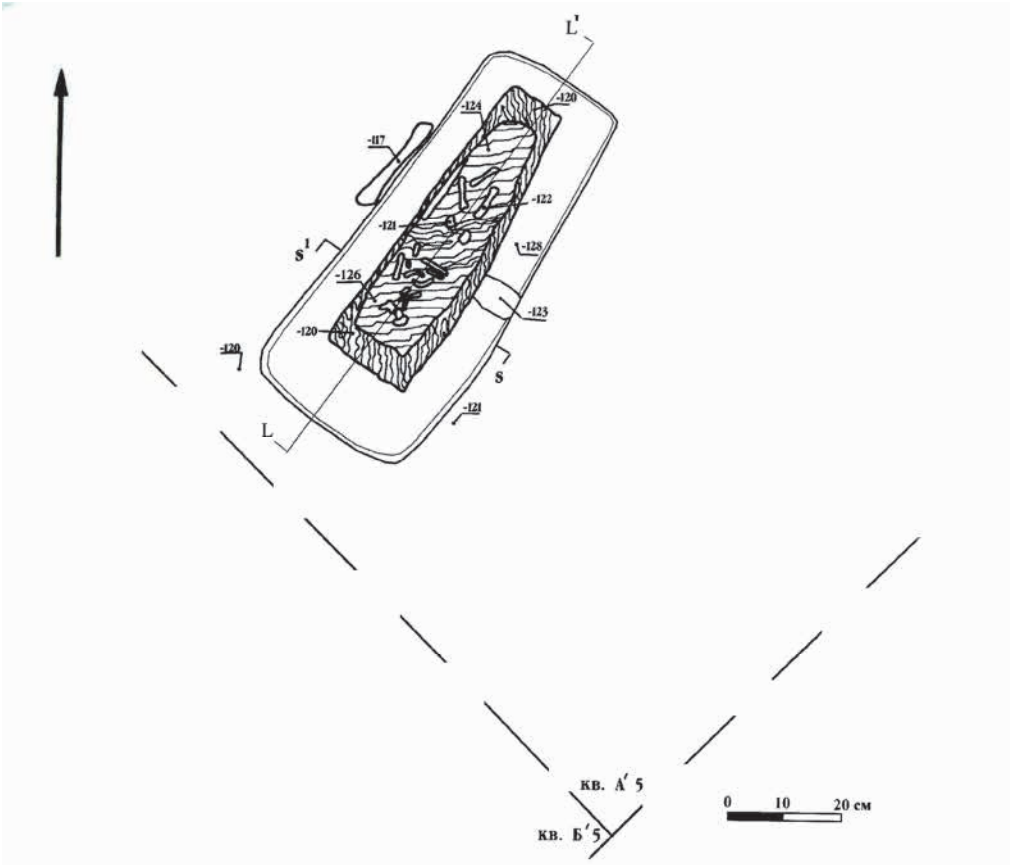

Рис. 772. Новиков А.В., 2005. Научный отчет об археологических раскопках Исуповского могильника в 2004 г. (Костромская область, Сусанинский район). // Архив ИА РАН. Ф.1. Р. 1. №24882. С. 25. Рис. 135. Погребение 3.



Рис. 773. Новиков А.В., 2005. Научный отчет об археологических раскопках Исуповского могильника в 2004 г. (Костромская область, Сусанинский район). // Архив ИА РАН. Ф.1. Р. 1. №24882. С. 26. Рис. 136. Погребение 3.

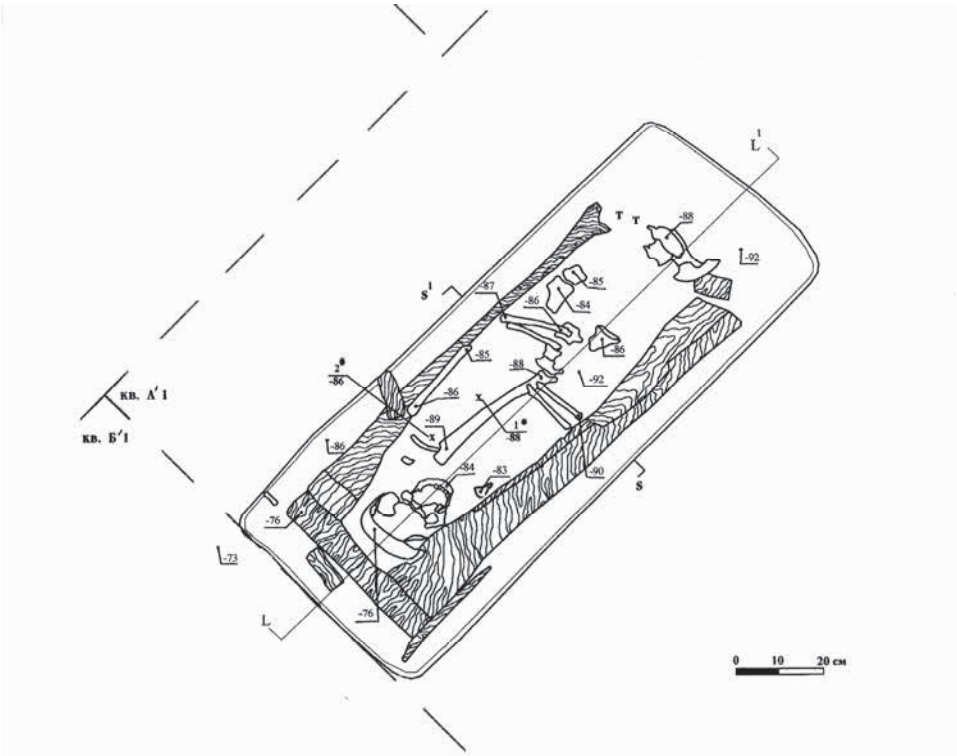

Рис. 774. Новиков А.В., 2005. Научный отчет об археологических раскопках Исуповского могильника в 2004 г. (Костромская область, Сусанинский район). // Архив ИА РАН. Ф.1. Р. 1. №24882. С. 28. Рис. 138. Погребение 4.



Рис. 775. Новиков А.В., 2005. Научный отчет об археологических раскопках Исуповского могильника в 2004 г. (Костромская область, Сусанинский район). // Архив ИА РАН. Ф.1. Р. 1. №24882. С. 32. Рис. 142. Погребение 4.

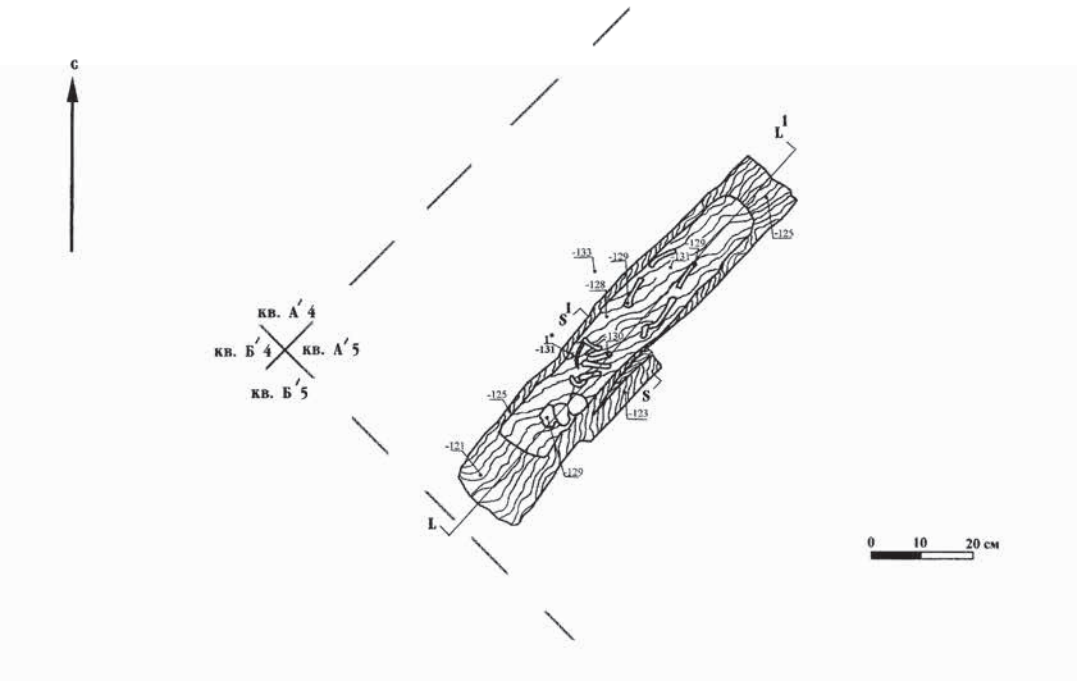

Рис. 776. Новиков А.В., 2005. Научный отчет об археологических раскопках Исуповского могильника в 2004 г. (Костромская область, Сусанинский район). // Архив ИА РАН. Ф.1. Р. 1. №24882. С. 35. Рис. 145. Погребение 5.



Рис. 777. Новиков А.В., 2005. Научный отчет об археологических раскопках Исуповского могильника в 2004 г. (Костромская область, Сусанинский район). // Архив ИА РАН. Ф.1. Р. 1. №24882. С. 36. Рис. 146. Погребение 5.

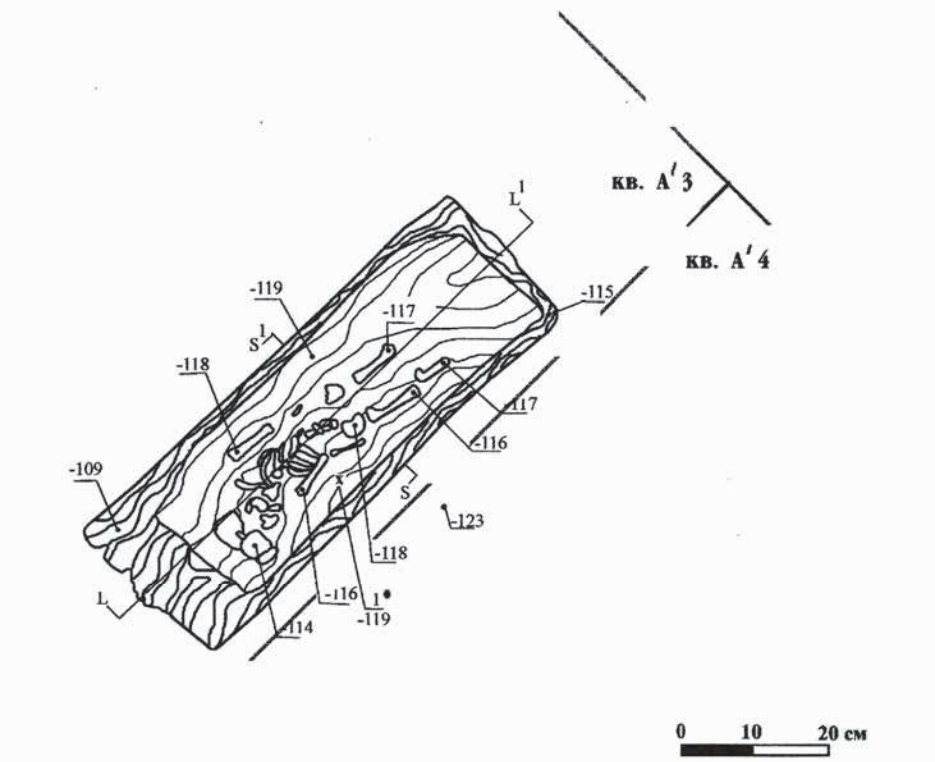

Рис. 778. Новиков А.В., 2005. Научный отчет об археологических раскопках Исуповского могильника в 2004 г. (Костромская область, Сусанинский район). // Архив ИА РАН. Ф.1. Р. 1. №24882. С. 38. Рис. 148. Погребение 6.



Рис. 779. Новиков А.В., 2005. Научный отчет об археологических раскопках Исуповского могильника в 2004 г. (Костромская область, Сусанинский район). // Архив ИА РАН. Ф.1. Р. 1. №24882. С. 39. Рис. 149. Погребение 6.

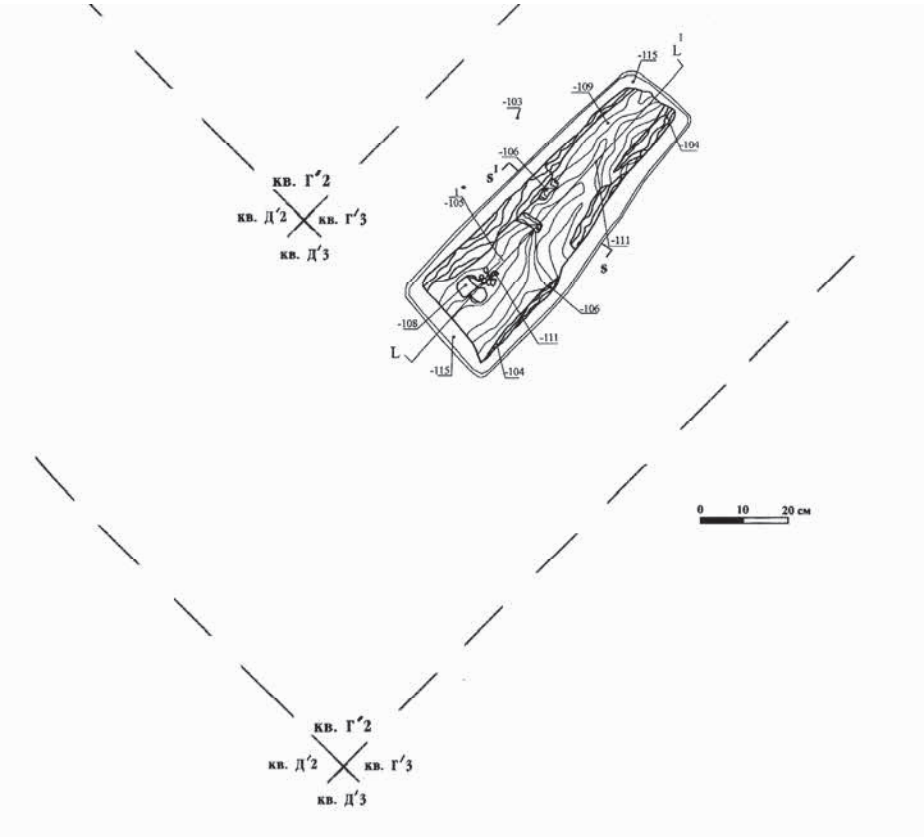

Рис. 780. Новиков А.В., 2005. Научный отчет об археологических раскопках Исуповского могильника в 2004 г. (Костромская область, Сусанинский район). // Архив ИА РАН. Ф.1. Р. 1. №24882. С. 48. Рис. 158. Погребение 10.



Рис. 781. Новиков А.В., 2005. Научный отчет об археологических раскопках Исуповского могильника в 2004 г. (Костромская область, Сусанинский район). // Архив ИА РАН. Ф.1. Р. 1. №24882. С. 50. Рис. 160. Погребение 10.

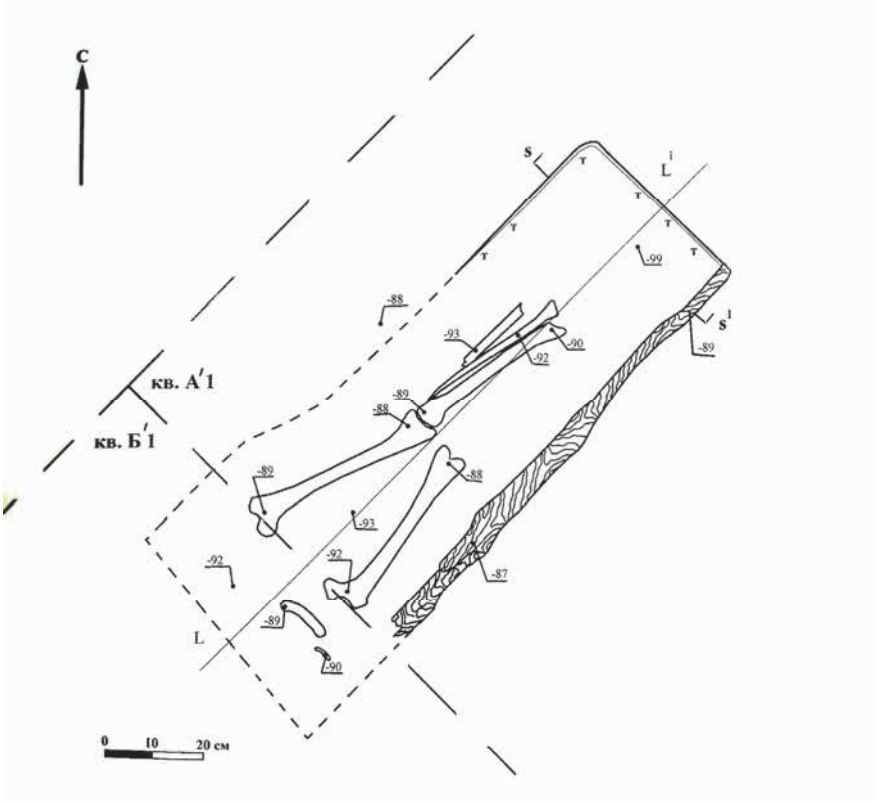

Рис. 782. Новиков А.В., 2005. Научный отчет об археологических раскопках Исуповского могильника в 2004 г. (Костромская область, Сусанинский район). // Архив ИА РАН. Ф.1. Р. 1. №24882. С. 53. Рис. 163. Погребение 11.



Рис. 783. Новиков А.В., 2005. Научный отчет об археологических раскопках Исуповского могильника в 2004 г. (Костромская область, Сусанинский район). // Архив ИА РАН. Ф.1. Р. 1. №24882. С. 54. Рис. 164. Погребение 11.

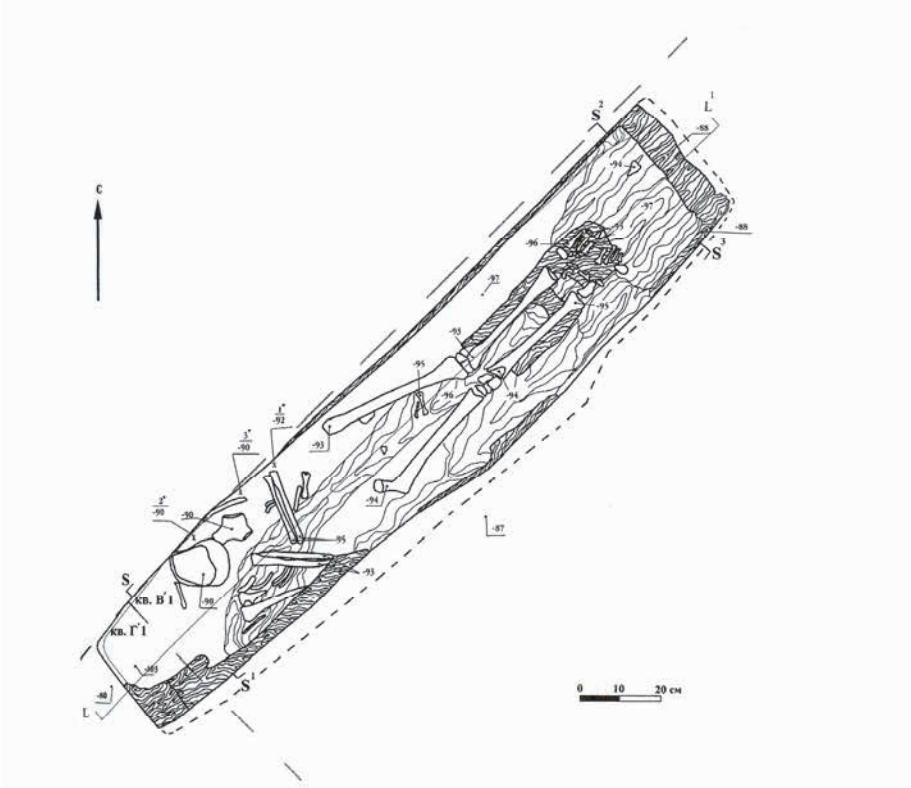

Рис. 784. Новиков А.В., 2005. Научный отчет об археологических раскопках Исуповского могильника в 2004 г. (Костромская область, Сусанинский район). // Архив ИА РАН. Ф.1. Р. 1. №24882. С. 56. Рис. 166. Погребение 12.



Рис. 785. Новиков А.В., 2005. Научный отчет об археологических раскопках Исуповского могильника в 2004 г. (Костромская область, Сусанинский район). // Архив ИА РАН. Ф.1. Р. 1. №24882. С. 58. Рис. 168. Погребение 12.

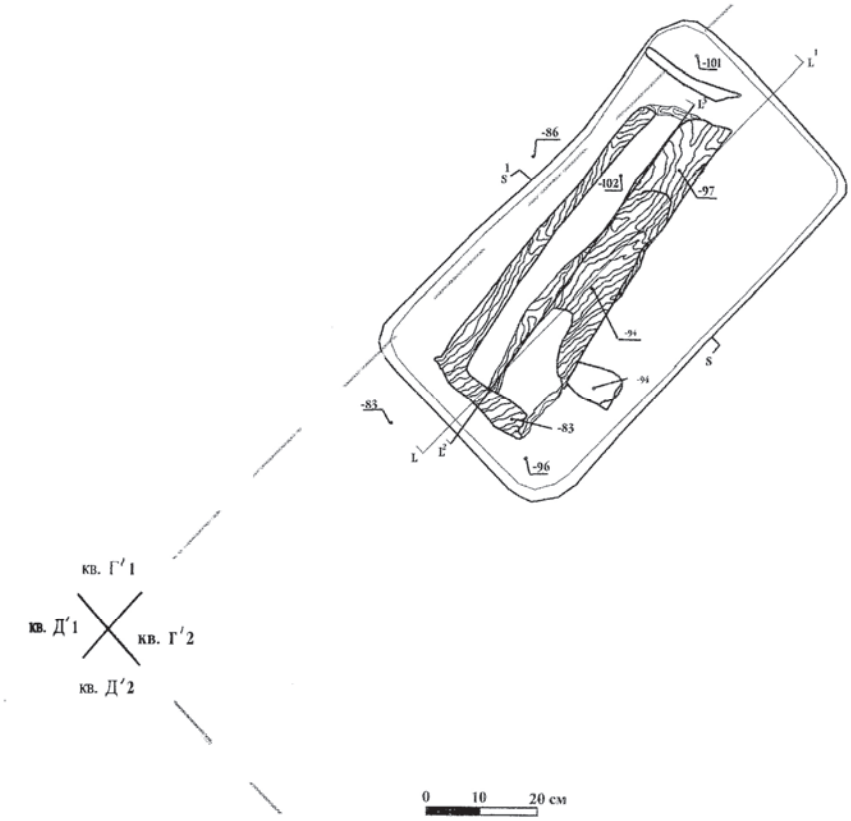

Рис. 786. Новиков А.В., 2005. Научный отчет об археологических раскопках Исуповского могильника в 2004 г. (Костромская область, Сусанинский район). // Архив ИА РАН. Ф.1. Р. 1. №24882. С. 61. Рис. 171. Погребение 13.



Рис. 787. Новиков А.В., 2005. Научный отчет об археологических раскопках Исуповского могильника в 2004 г. (Костромская область, Сусанинский район). // Архив ИА РАН. Ф.1. Р. 1. №24882. С. 63. Рис. 173. Погребение 13.

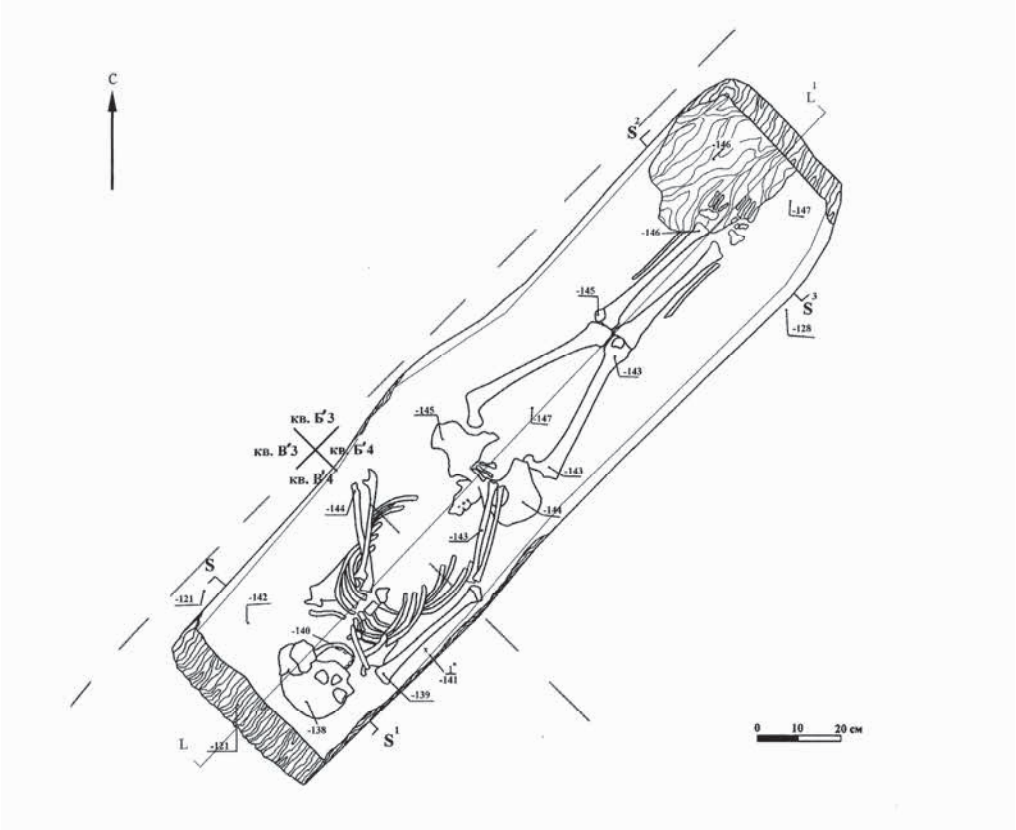

Рис. 788. Новиков А.В., 2005. Научный отчет об археологических раскопках Исуповского могильника в 2004 г. (Костромская область, Сусанинский район). // Архив ИА РАН. Ф.1. Р. 1. №24882. С. 73. Рис. 183. Погребение 16.



Рис. 789. Новиков А.В., 2005. Научный отчет об археологических раскопках Исуповского могильника в 2004 г. (Костромская область, Сусанинский район). // Архив ИА РАН. Ф.1. Р. 1. №24882. С. 76. Рис. 186. Погребение 16.

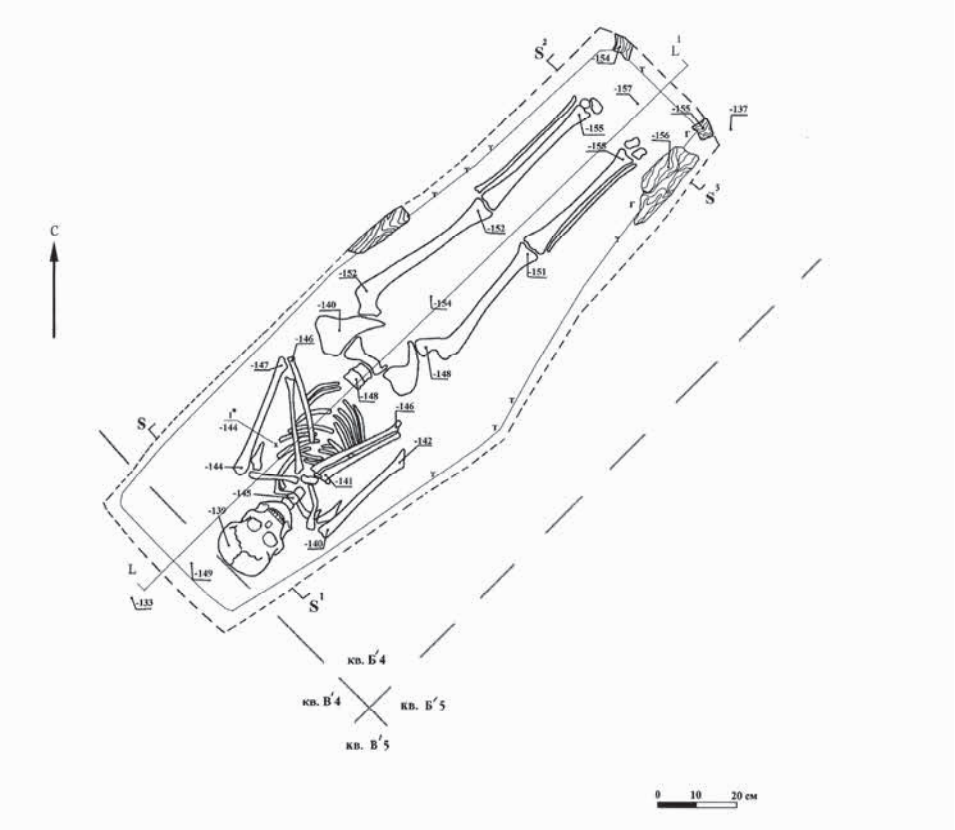

Рис. 790. Новиков А.В., 2005. Научный отчет об археологических раскопках Исуповского могильника в 2004 г. (Костромская область, Сусанинский район). // Архив ИА РАН. Ф.1. Р. 1. №24882. С. 79. Рис. 189. Погребение 17.

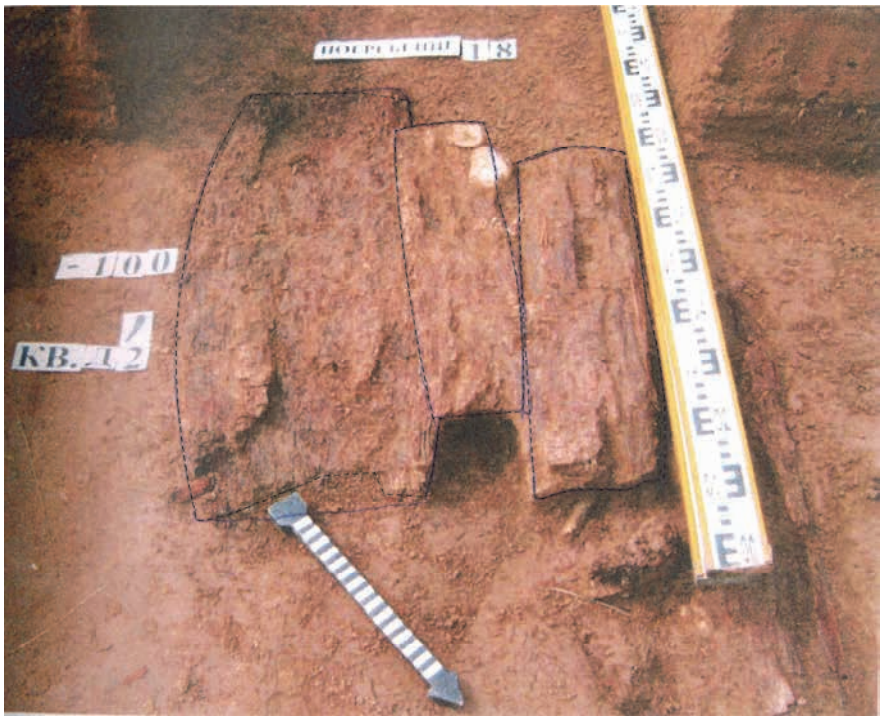

Рис. 791. Новиков А.В., 2005. Научный отчет об археологических раскопках Исуповского могильника в 2004 г. (Костромская область, Сусанинский район). // Архив ИА РАН. Ф.1. Р. 1. №24882. С. 86. Рис. 196. Погребение 18. Пунктирной линией обозначены вероятные контуры гробов погребений.

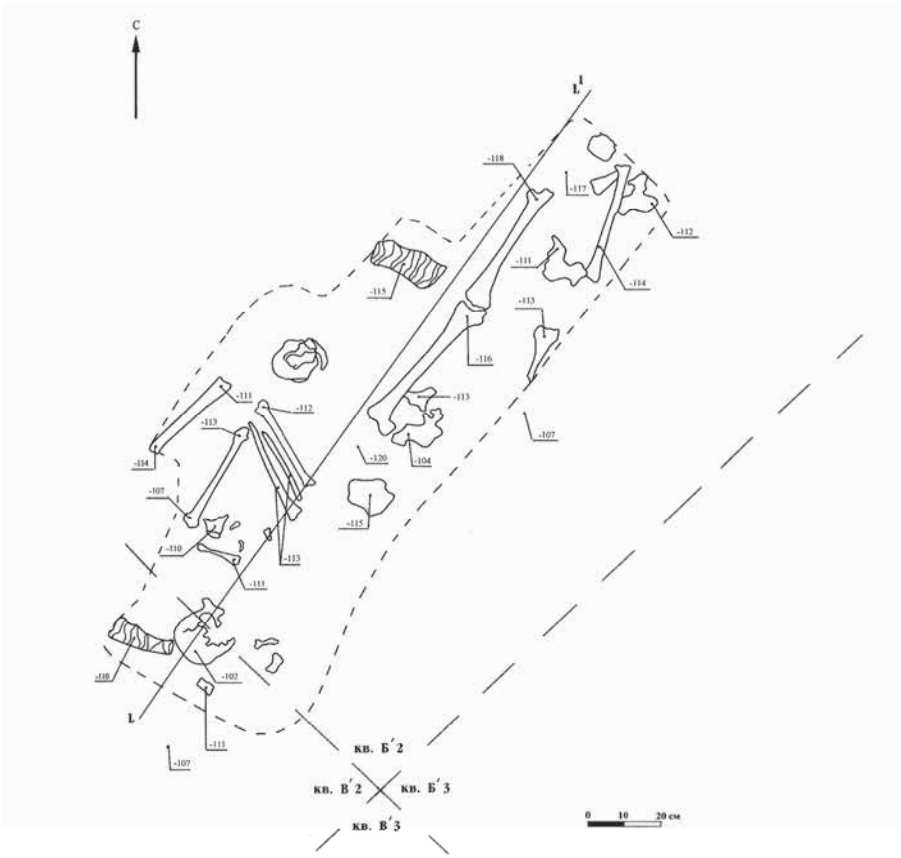

Рис. 792. Новиков А.В., 2005. Научный отчет об археологических раскопках Исуповского могильника в 2004 г. (Костромская область, Сусанинский район). // Архив ИА РАН. Ф.1. Р. 1. №24882. С. 100. Рис. 210. Погребение 22.



Рис. 793. Новиков А.В., 2005. Научный отчет об археологических раскопках Исуповского могильника в 2004 г. (Костромская область, Сусанинский район). // Архив ИА РАН. Ф.1. Р. 1. №24882. С. 101. Рис. 211. Погребение 22.

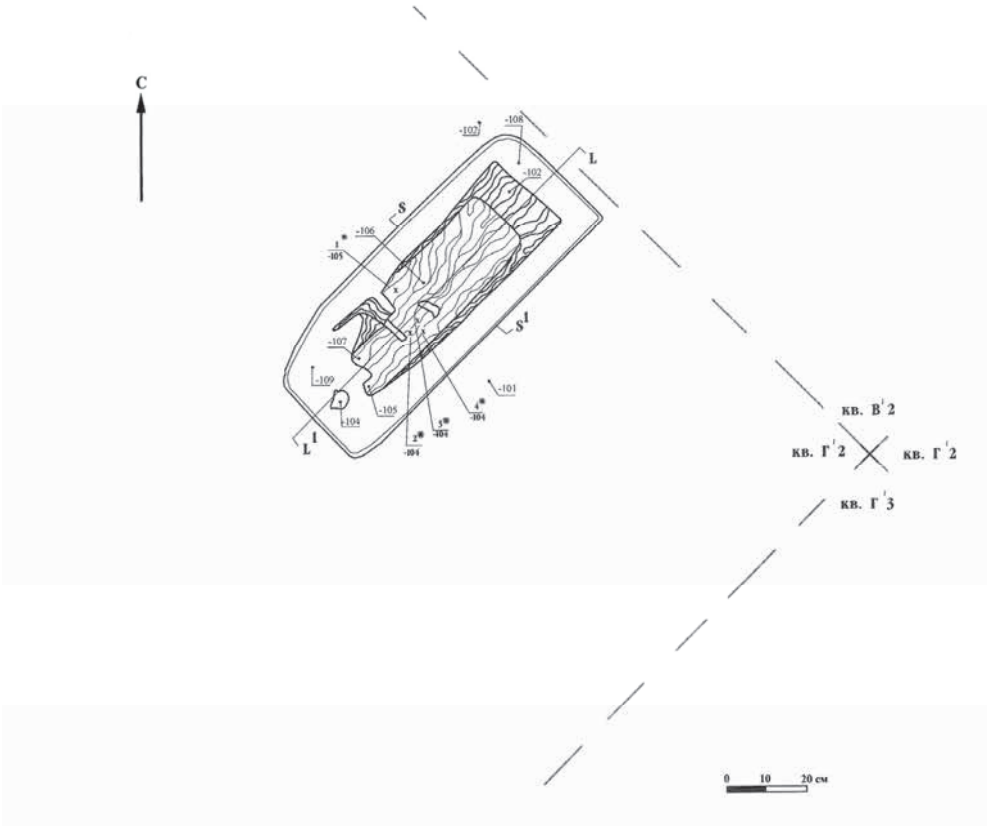

Рис. 794. Новиков А.В., 2005. Научный отчет об археологических раскопках Исуповского могильника в 2004 г. (Костромская область, Сусанинский район). // Архив ИА РАН. Ф.1. Р. 1. №24882. С. 103. Рис. 213. Погребение 23.



Рис. 795. Новиков А.В., 2005. Научный отчет об археологических раскопках Исуповского могильника в 2004 г. (Костромская область, Сусанинский район). // Архив ИА РАН. Ф.1. Р. 1. №24882. С. 105. Рис. 215. Погребение 23.

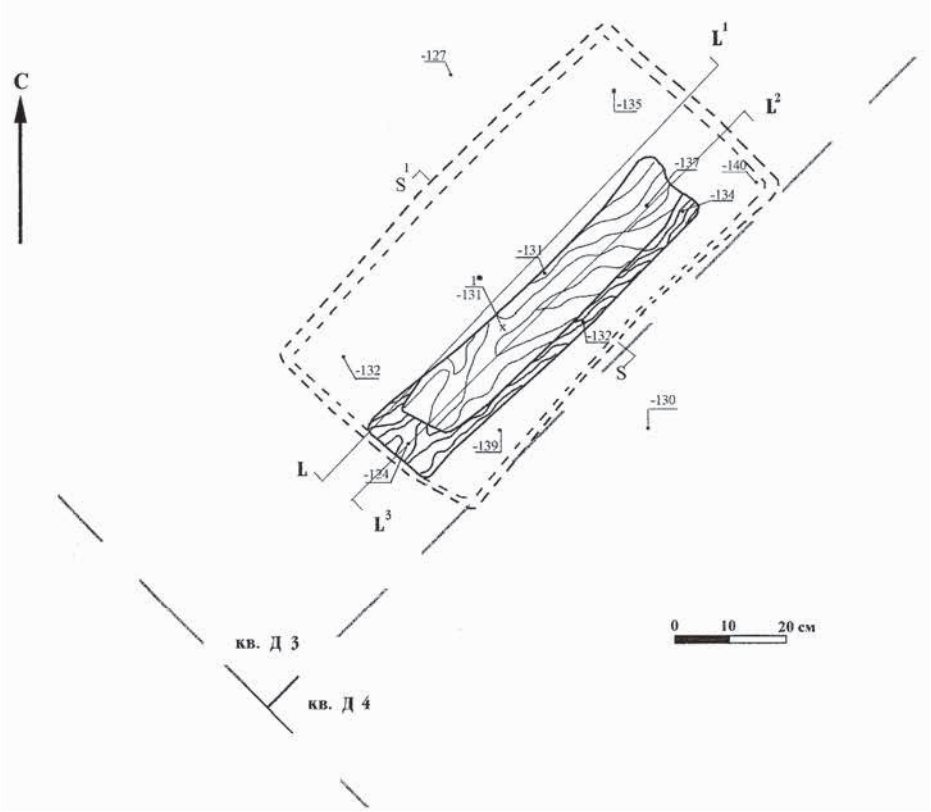

Рис. 796. Новиков А.В., 2005. Научный отчет об археологических раскопках Исуповского могильника в 2004 г. (Костромская область, Сусанинский район). // Архив ИА РАН. Ф.1. Р. 1. №24882. С. 112. Рис. 222. Погребение 25.



Рис. 797. Новиков А.В., 2005. Научный отчет об археологических раскопках Исуповского могильника в 2004 г. (Костромская область, Сусанинский район). // Архив ИА РАН. Ф.1. Р. 1. №24882. С. 113. Рис. 223. Погребение 25.

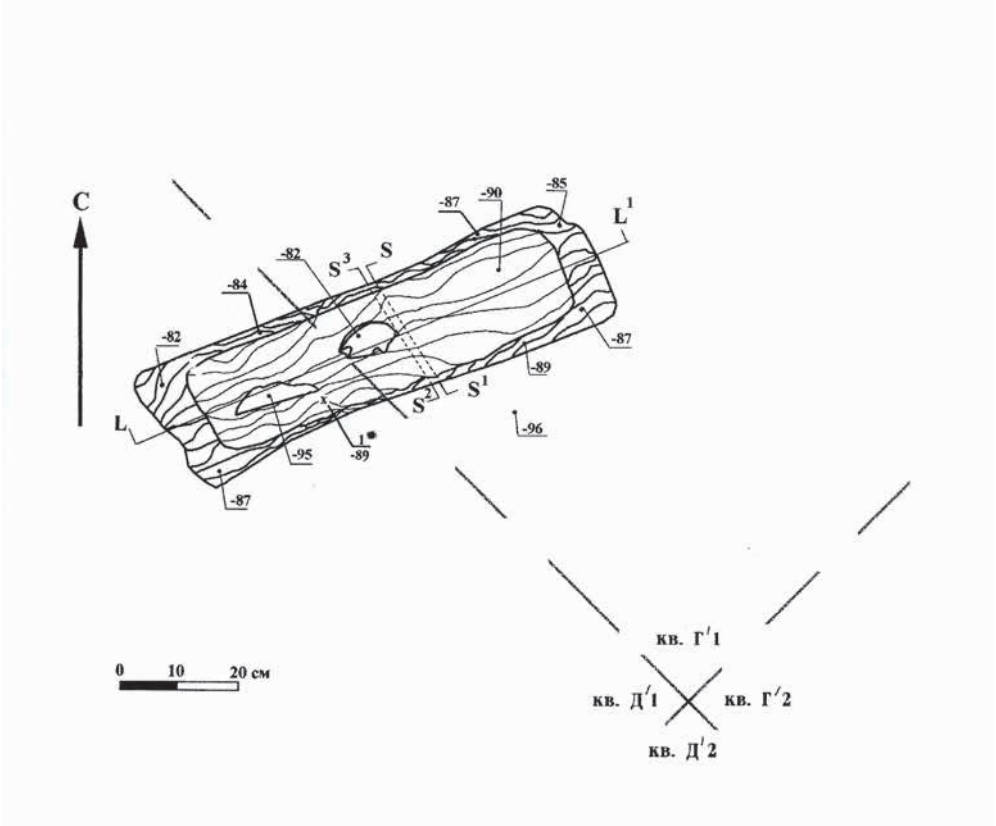

Рис. 798. Новиков А.В., 2005. Научный отчет об археологических раскопках Исуповского могильника в 2004 г. (Костромская область, Сусанинский район). // Архив ИА РАН. Ф.1. Р. 1. №24882. С. 116. Рис. 226. Погребение 26.



Рис. 799. Новиков А.В., 2005. Научный отчет об археологических раскопках Исуповского могильника в 2004 г. (Костромская область, Сусанинский район). // Архив ИА РАН. Ф.1. Р. 1. №24882. С. 117. Рис. 227. Погребение 26.

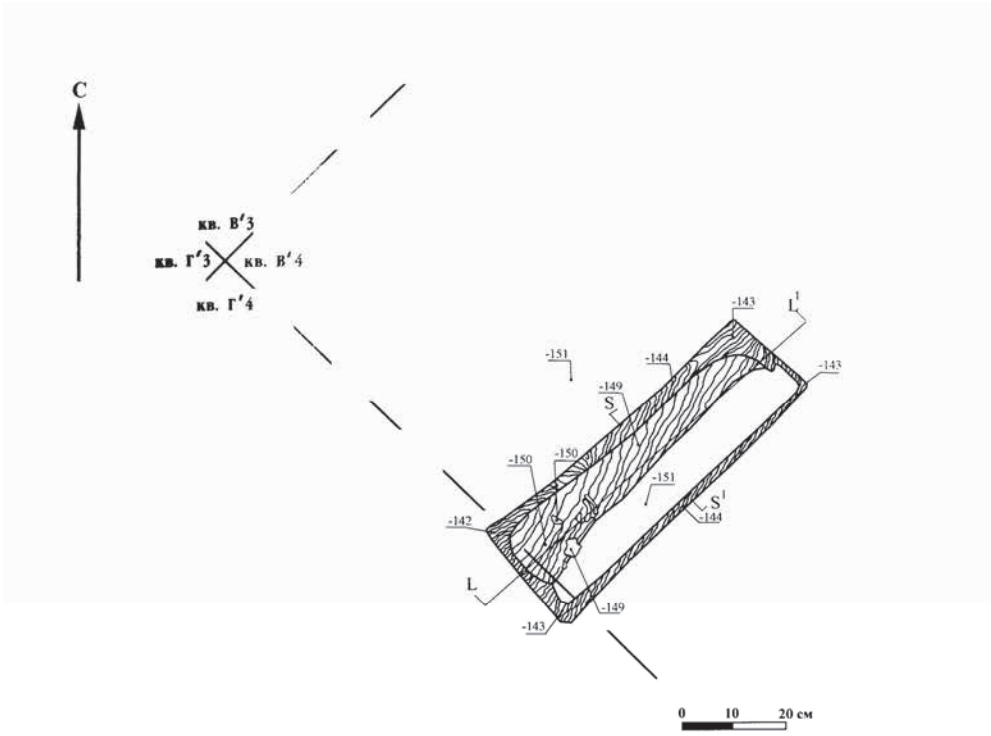

Рис. 800. Новиков А.В., 2005. Научный отчет об археологических раскопках Исуповского могильника в 2004 г. (Костромская область, Сусанинский район). // Архив ИА РАН. Ф.1. Р. 1. №24882. С. 123. Рис. 232. Погребение 28.



Рис. 801. Новиков А.В., 2005. Научный отчет об археологических раскопках Исуповского могильника в 2004 г. (Костромская область, Сусанинский район). // Архив ИА РАН. Ф.1. Р. 1. №24882. С. 124. Рис. 233. Погребение 28.

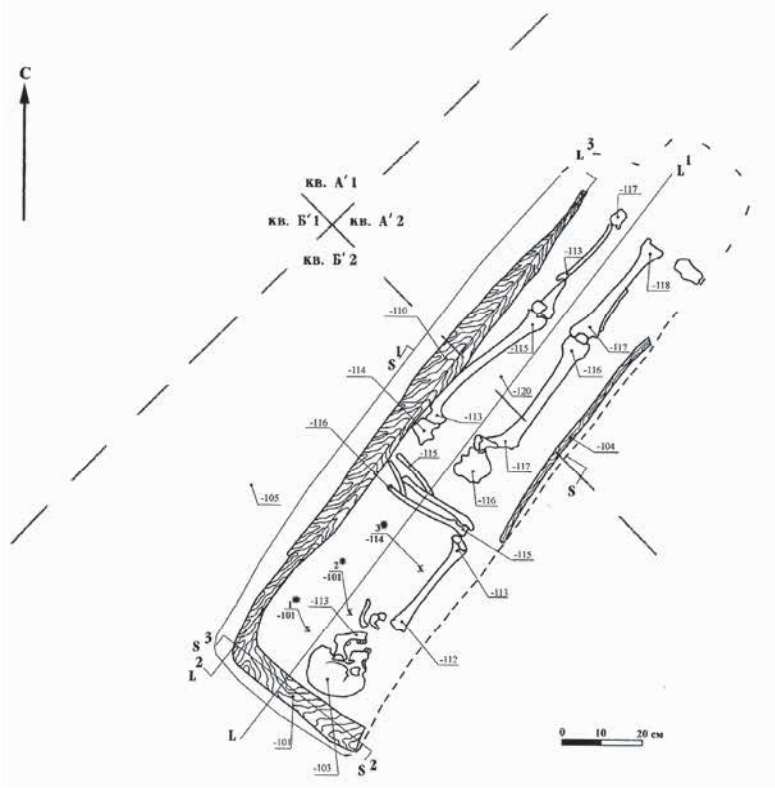

Рис. 802. Новиков А.В., 2005. Научный отчет об археологических раскопках Исуповского могильника в 2004 г. (Костромская область, Сусанинский район). // Архив ИА РАН. Ф.1. Р. 1. №24882. С. 132. Рис. 240. Погребение 32.



Рис. 803. Новиков А.В., 2005. Научный отчет об археологических раскопках Исуповского могильника в 2004 г. (Костромская область, Сусанинский район). // Архив ИА РАН. Ф.1. Р. 1. №24882. С. 133. Рис. 241. Погребение 32.

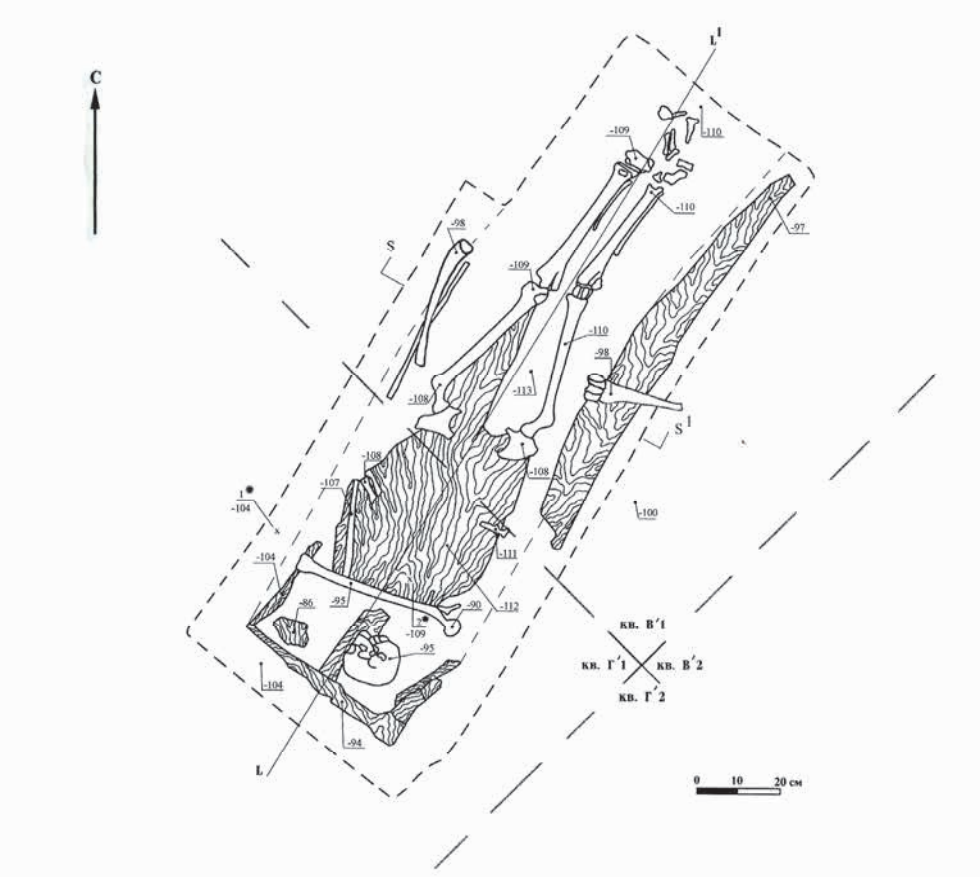

Рис. 804. Новиков А.В., 2005. Научный отчет об археологических раскопках Исуповского могильника в 2004 г. (Костромская область, Сусанинский район). // Архив ИА РАН. Ф.1. Р. 1. №24882. С. 136. Рис. 244. Погребение 33.



Рис. 805. Новиков А.В., 2005. Научный отчет об археологических раскопках Исуповского могильника в 2004 г. (Костромская область, Сусанинский район). // Архив ИА РАН. Ф.1. Р. 1. №24882. С. 137. Рис. 245. Погребение 33.

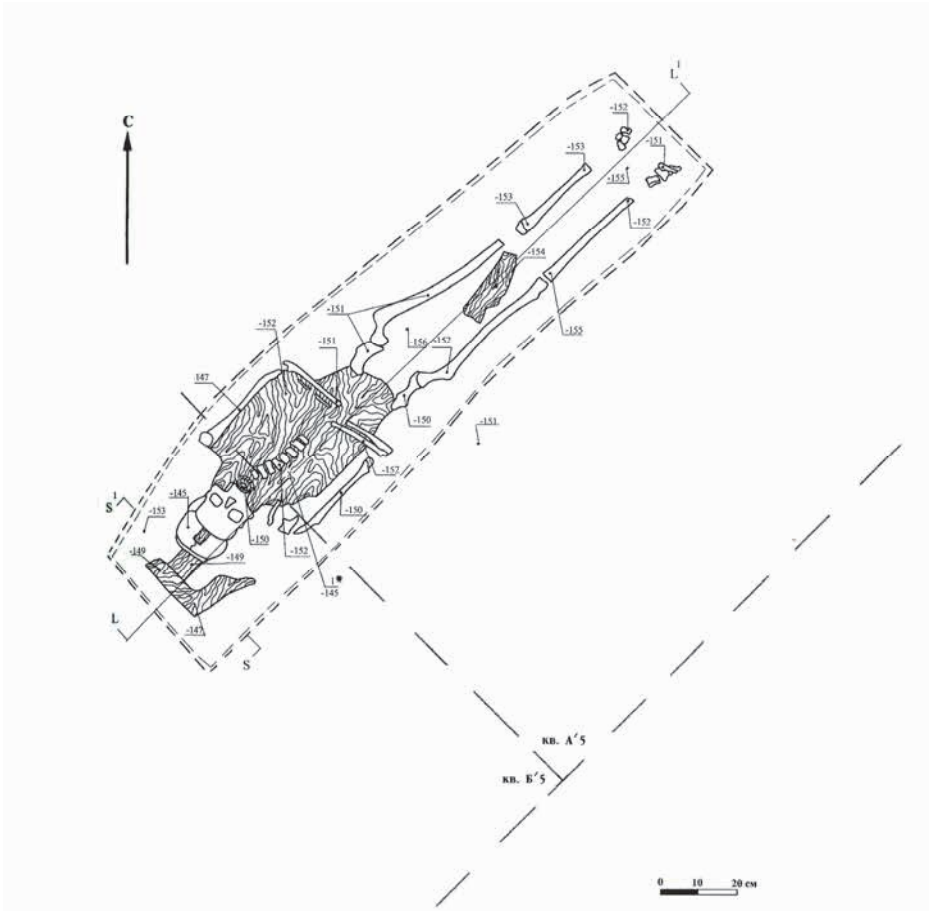

Рис. 806. Новиков А.В., 2005. Научный отчет об археологических раскопках Исуповского могильника в 2004 г. (Костромская область, Сусанинский район). // Архив ИА РАН. Ф.1. Р. 1. №24882. С. 146. Рис. 254. Погребение 35.



Рис. 807. Новиков А.В., 2005. Научный отчет об археологических раскопках Исуповского могильника в 2004 г. (Костромская область, Сусанинский район). // Архив ИА РАН. Ф.1. Р. 1. №24882. С. 147. Рис. 255. Погребение 35.

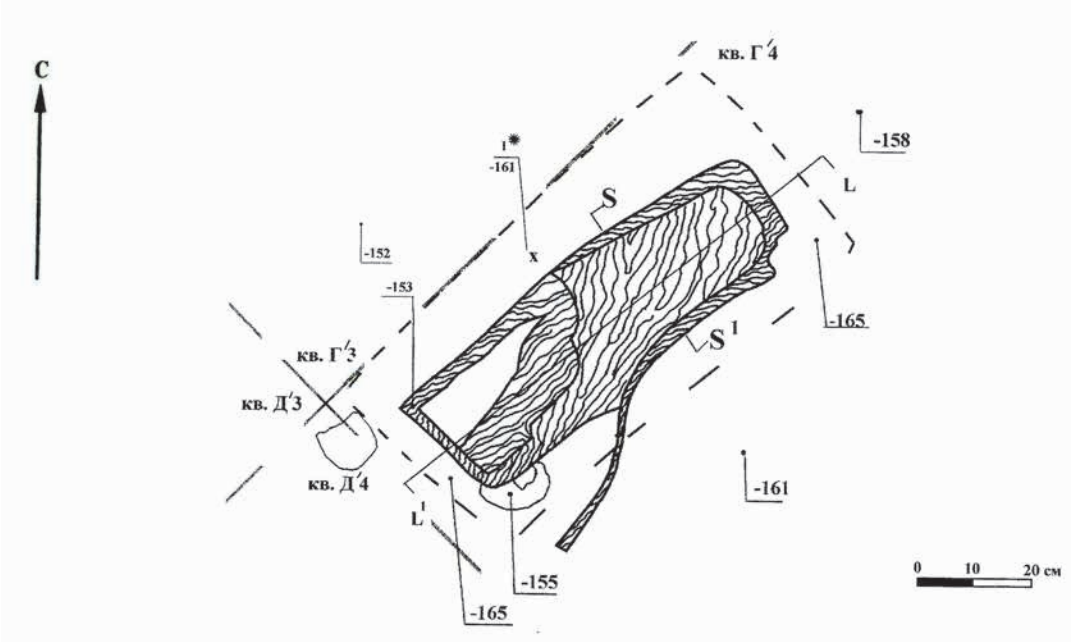

Рис. 808. Новиков А.В., 2005. Научный отчет об археологических раскопках Исуповского могильника в 2004 г. (Костромская область, Сусанинский район). // Архив ИА РАН. Ф.1. Р. 1. №24882. С. 149. Рис. 258. Погребение 36.



Рис. 809. Новиков А.В., 2005. Научный отчет об археологических раскопках Исуповского могильника в 2004 г. (Костромская область, Сусанинский район). // Архив ИА РАН. Ф.1. Р. 1. №24882. С. 150. Рис. 259. Погребение 36.

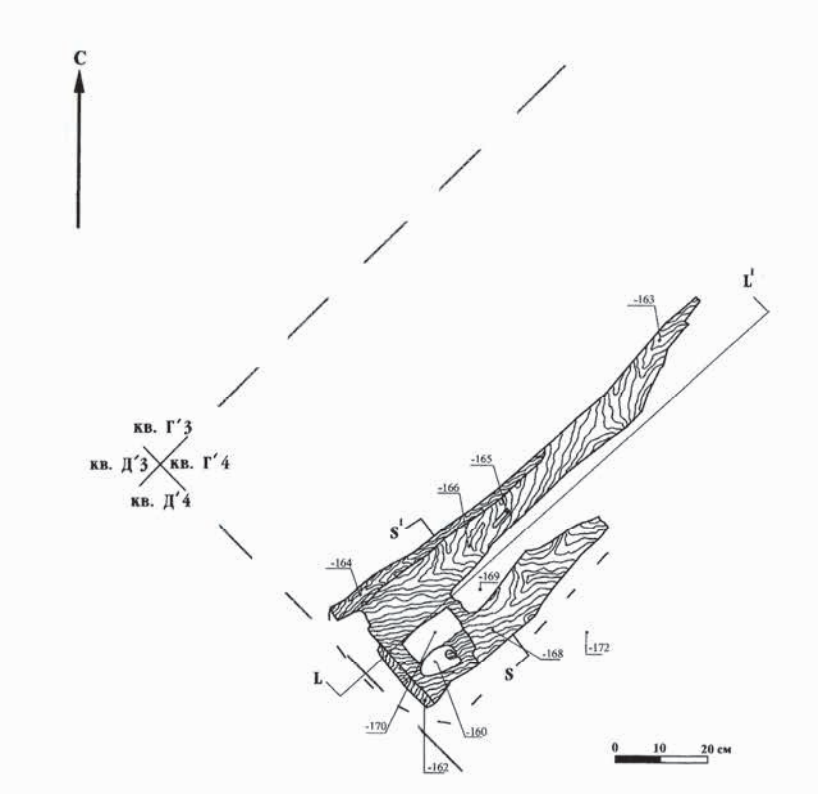

Рис. 810. Новиков А.В., 2005. Научный отчет об археологических раскопках Исуповского могильника в 2004 г. (Костромская область, Сусанинский район). // Архив ИА РАН. Ф.1. Р. 1. №24882. С.153 . Рис. 262. Погребение 37.

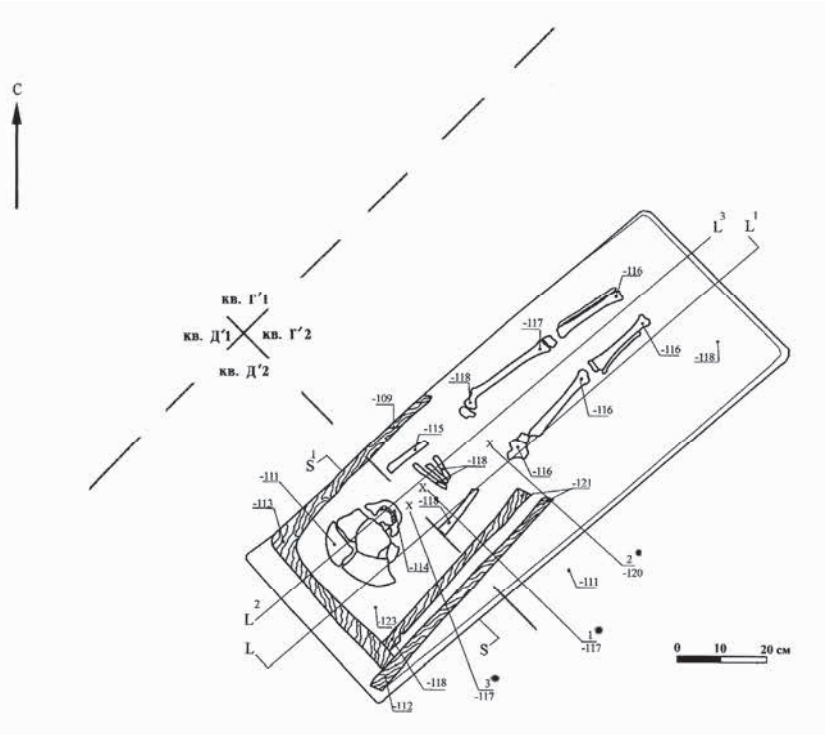

Рис. 811. Новиков А.В., 2005. Научный отчет об археологических раскопках Исуповского могильника в 2004 г. (Костромская область, Сусанинский район). // Архив ИА РАН. Ф.1. Р. 1. №24882. С.155 . Рис. 264. Погребение 38.



Рис. 812. Новиков А.В., 2005. Научный отчет об археологических раскопках Исуповского могильника в 2004 г. (Костромская область, Сусанинский район). // Архив ИА РАН. Ф.1. Р. 1. №24882. С.156 . Рис. 265. Погребение 38.

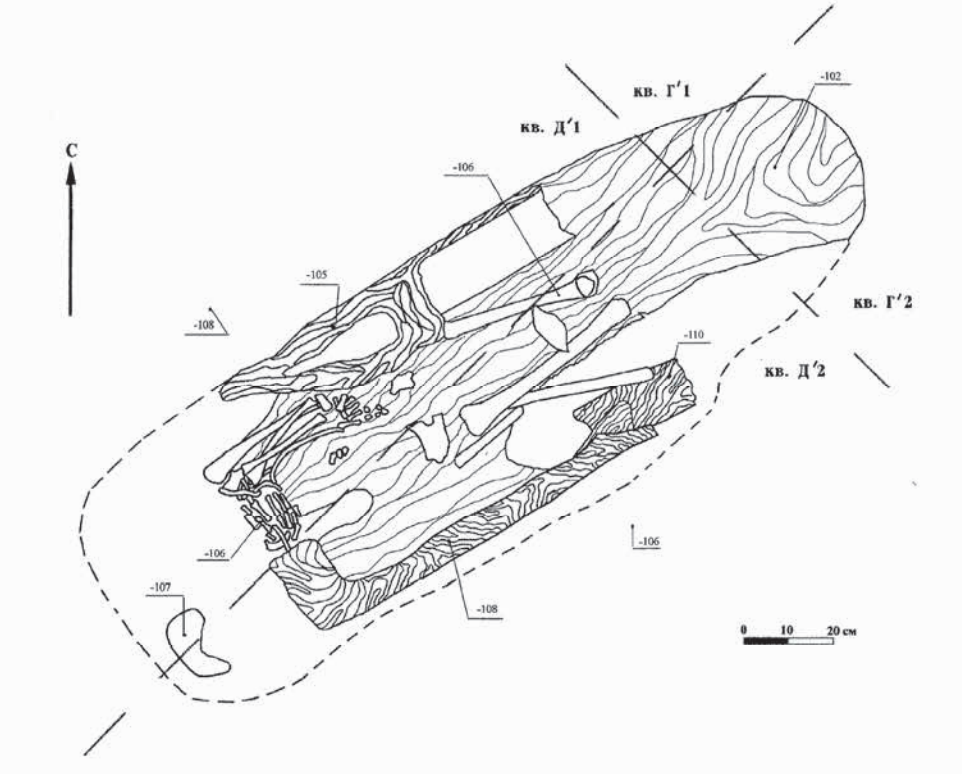

Рис. 813. Новиков А.В., 2005. Научный отчет об археологических раскопках Исуповского могильника в 2004 г. (Костромская область, Сусанинский район). // Архив ИА РАН. Ф.1. Р. 1. №24882. С.158 . Рис. 268. Погребение 39.



Рис. 814. Новиков А.В., 2005. Научный отчет об археологических раскопках Исуповского могильника в 2004 г. (Костромская область, Сусанинский район). // Архив ИА РАН. Ф.1. Р. 1. №24882. С.160 . Рис. 270. Погребение 39.

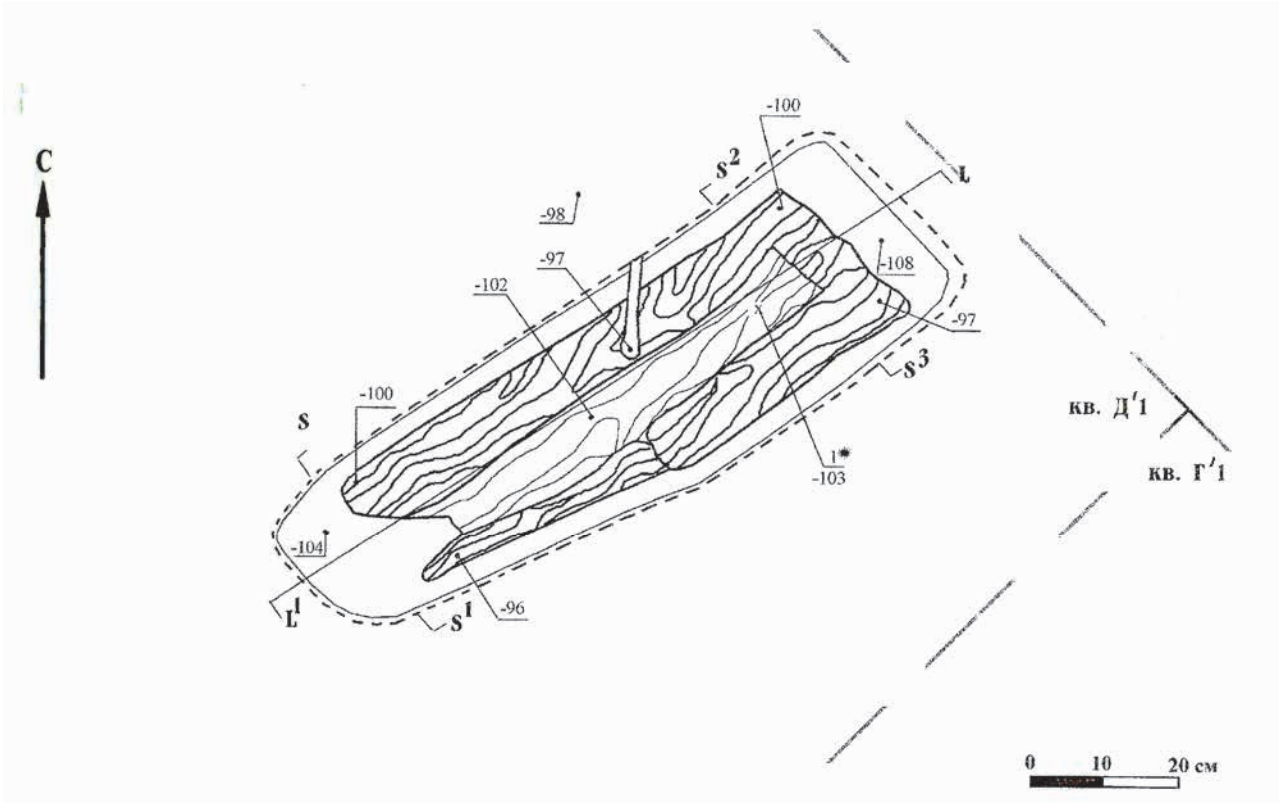

Рис. 815. Новиков А.В., 2005. Научный отчет об археологических раскопках Исуповского могильника в 2004 г. (Костромская область, Сусанинский район). // Архив ИА РАН. Ф.1. Р. 1. №24882. С.164 . Рис. 274. Погребение 40.



Рис. 816. Новиков А.В., 2005. Научный отчет об археологических раскопках Исуповского могильника в 2004 г. (Костромская область, Сусанинский район). // Архив ИА РАН. Ф.1. Р. 1. №24882. С.165 . Рис. 275.
Погребение 40.

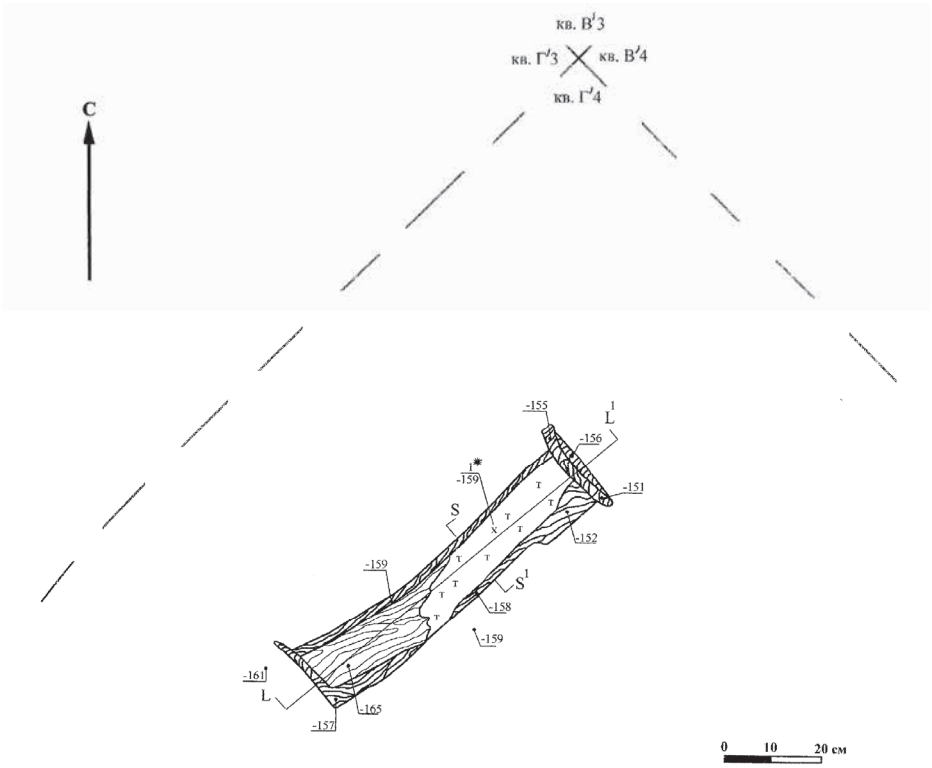

Рис. 817. Новиков А.В., 2005. Научный отчет об археологических раскопках Исуповского могильника в 2004 г. (Костромская область, Сусанинский район). // Архив ИА РАН. Ф.1. Р. 1. №24882. С.173 . Рис. 284. Погребение 42.



Рис. 818. Новиков А.В., 2005. Научный отчет об археологических раскопках Исуповского могильника в 2004 г. (Костромская область, Сусанинский район). // Архив ИА РАН. Ф.1. Р. 1. №24882. С.174 . Рис. 285. Погребение 42.

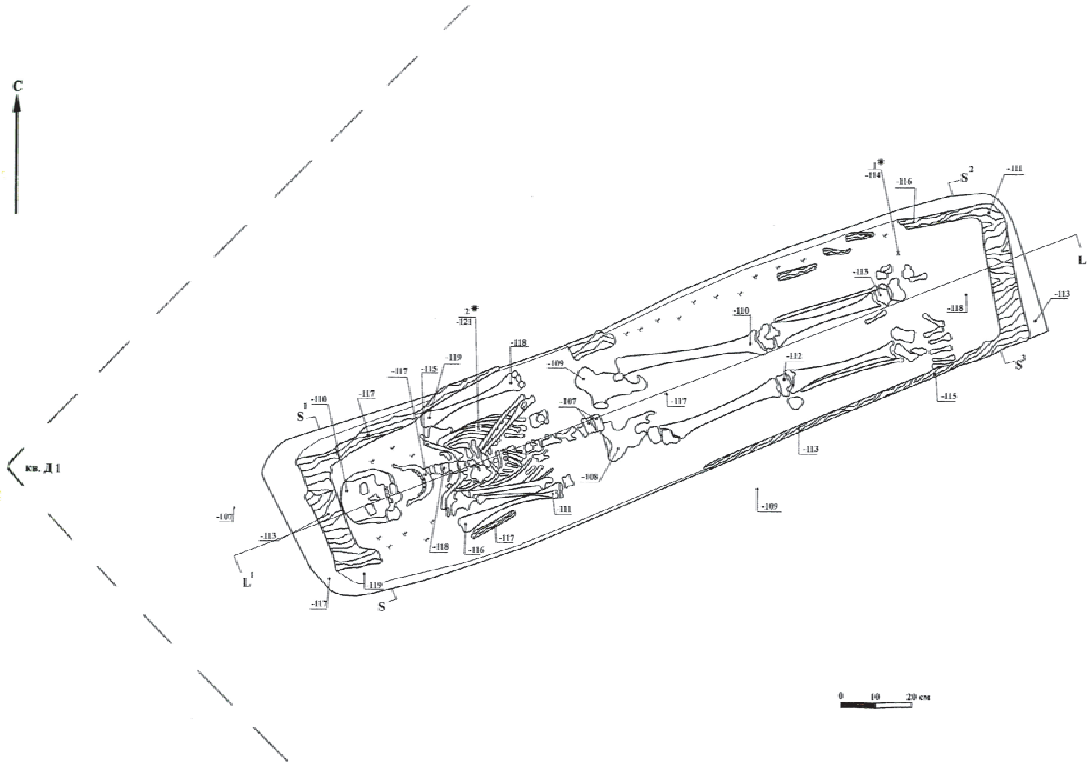

Рис. 819. Новиков А.В., 2005. Научный отчет об археологических раскопках Исуповского могильника в 2004 г. (Костромская область, Сусанинский район). // Архив ИА РАН. Ф.1. Р. 1. №24882. С.184 . Рис. 295. Погребение 45.



Рис. 820. Новиков А.В., 2005. Научный отчет об археологических раскопках Исуповского могильника в 2004 г. (Костромская область, Сусанинский район). // Архив ИА РАН. Ф.1. Р. 1. №24882. С.187 . Рис. 298. Погребение 45.

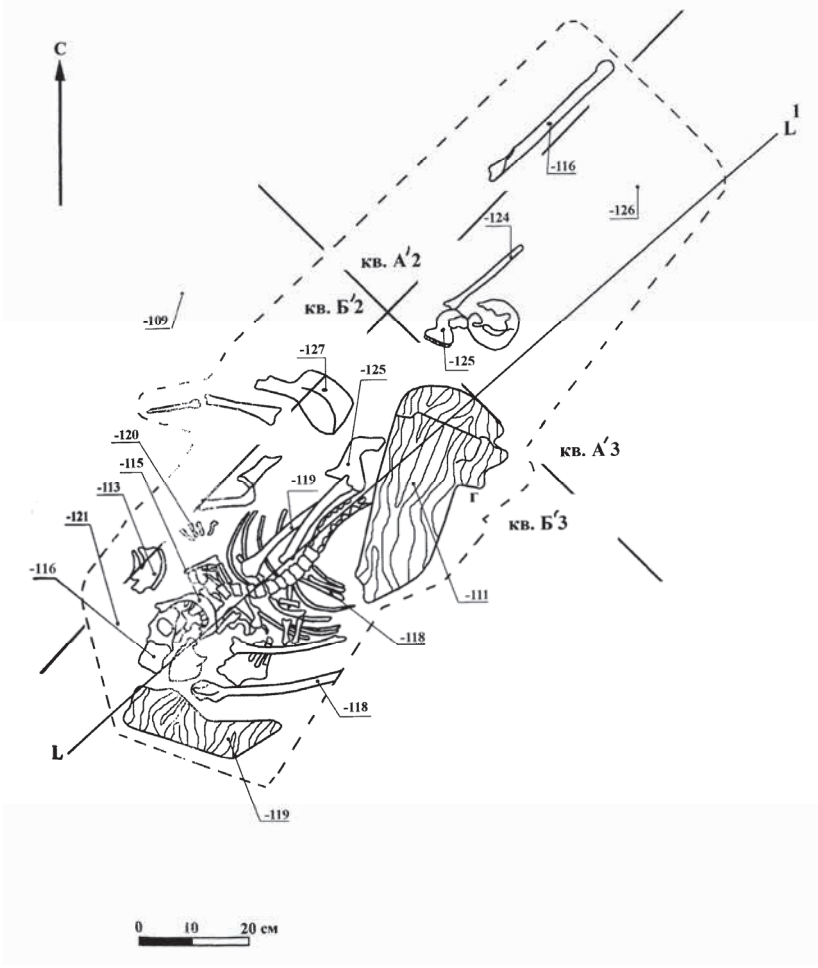

Рис. 821. Новиков А.В., 2005. Научный отчет об археологических раскопках Исуповского могильника в 2004 г. (Костромская область, Сусанинский район). // Архив ИА РАН. Ф.1. Р. 1. №24882. С.202. Рис. 313.
Погребение 49.

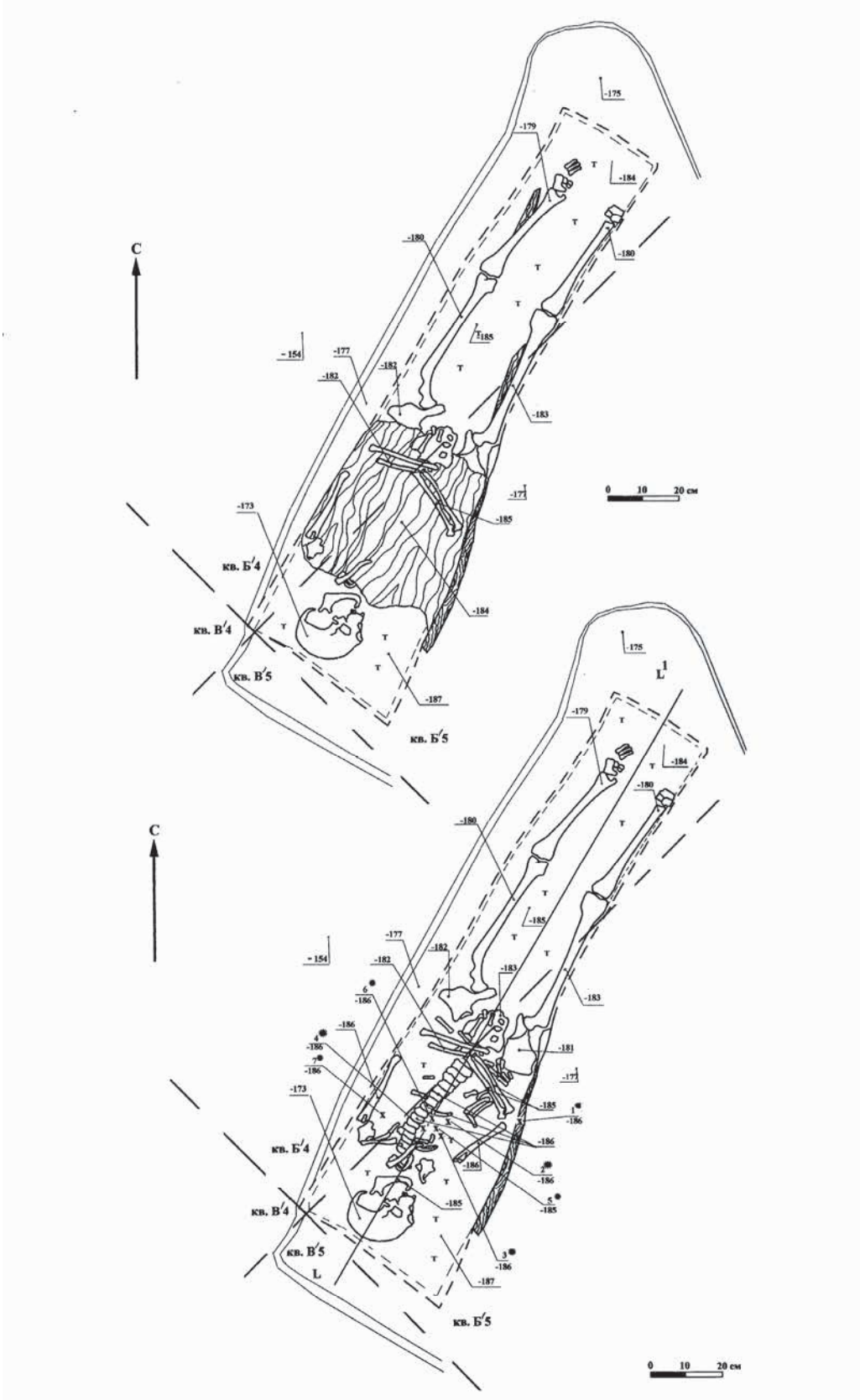

Рис. 822. Новиков А.В., 2005. Научный отчет об археологических раскопках Исуповского могильника в 2004 г. (Костромская область, Сусанинский район). // Архив ИА РАН. Ф.1. Р. 1. №24882. С.204 . Рис. 315. Погребение 50.

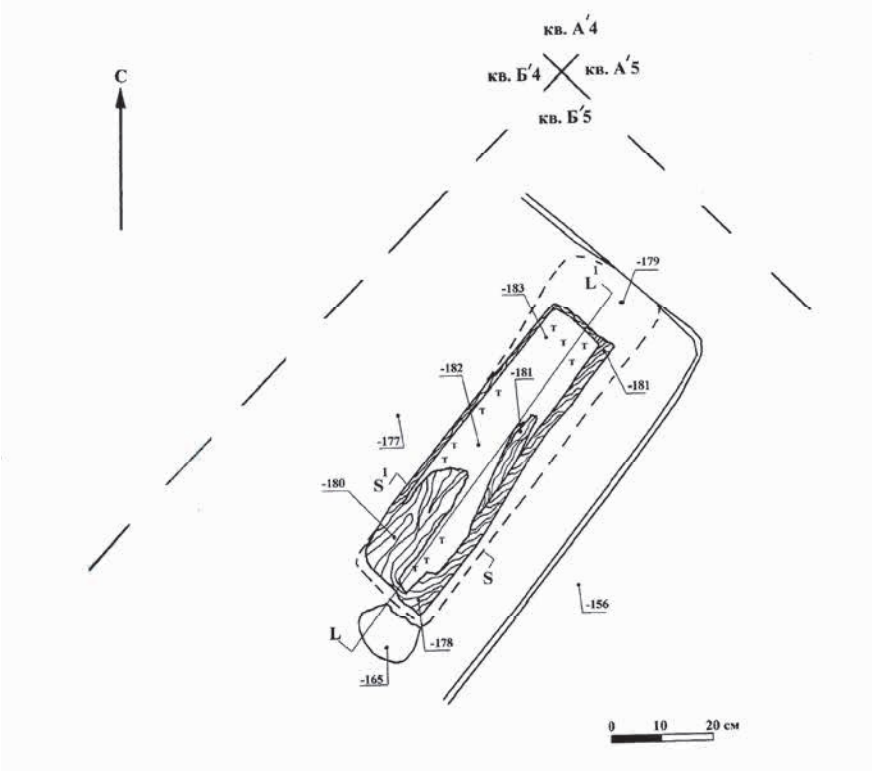

Рис. 823. Новиков А.В., 2005. Научный отчет об археологических раскопках Исуповского могильника в 2004 г. (Костромская область, Сусанинский район). // Архив ИА РАН. Ф.1. Р. 1. №24882. С.203 . Рис. 320. Погребение 51



Рис. 824. Новиков А.В., 2005. Научный отчет об археологических раскопках Исуповского могильника в 2004 г. (Костромская область, Сусанинский район). // Архив ИА РАН. Ф.1. Р. 1. №24882. С.210 . Рис. 321. Погребение 51.

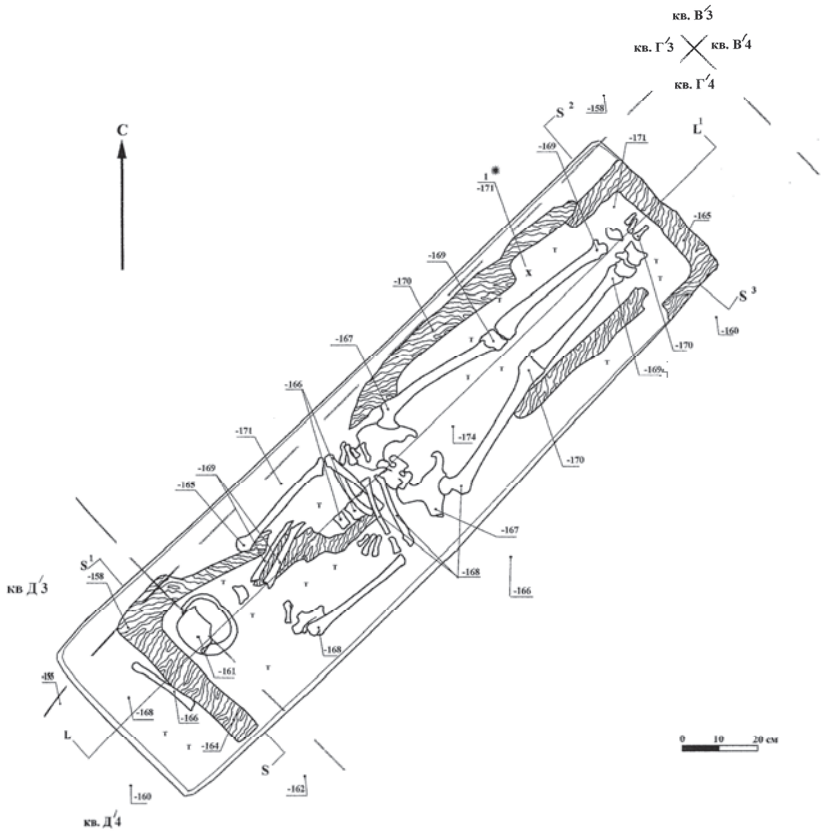

Рис. 825. Новиков А.В., 2005. Научный отчет об археологических раскопках Исуповского могильника в 2004 г. (Костромская область, Сусанинский район). // Архив ИА РАН. Ф.1. Р. 1. №24882. С.219 . Рис. 331. Погребение 53.



Рис. 826. Новиков А.В., 2005. Научный отчет об археологических раскопках Исуповского могильника в 2004 г. (Костромская область, Сусанинский район). // Архив ИА РАН. Ф.1. Р. 1. №24882. С.221 . Рис. 333. Погребение 53.

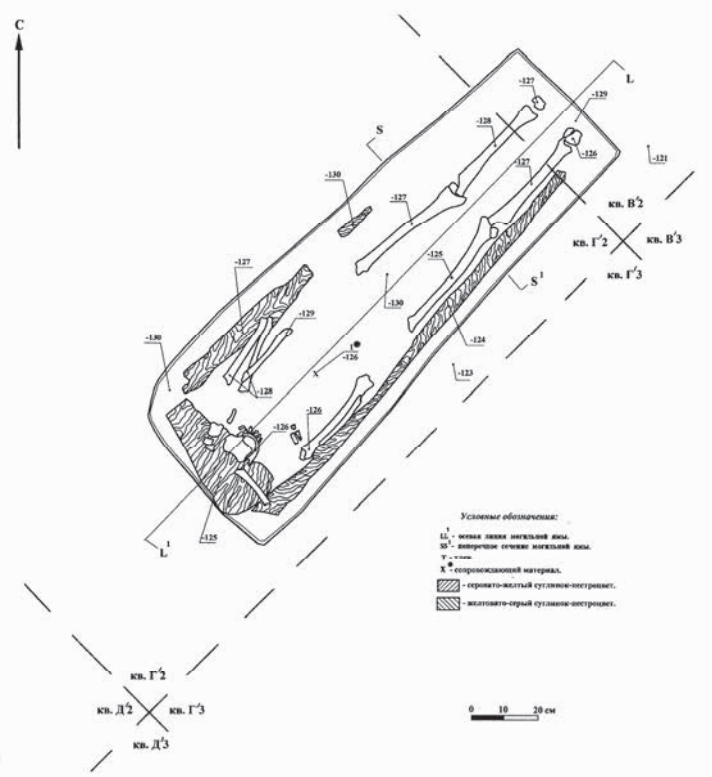

Рис. 827. Новиков А.В., 2005. Научный отчет об археологических раскопках Исуповского могильника в 2004 г. (Костромская область, Сусанинский район). // Архив ИА РАН. Ф.1. Р. 1. №24882. С.238 . Рис. 349. Погребение 57.



Рис. 828. Новиков А.В., 2005. Научный отчет об археологических раскопках Исуповского могильника в 2004 г. (Костромская область, Сусанинский район). // Архив ИА РАН. Ф.1. Р. 1. №24882. С.240 . Рис. 351. Погребение 57.

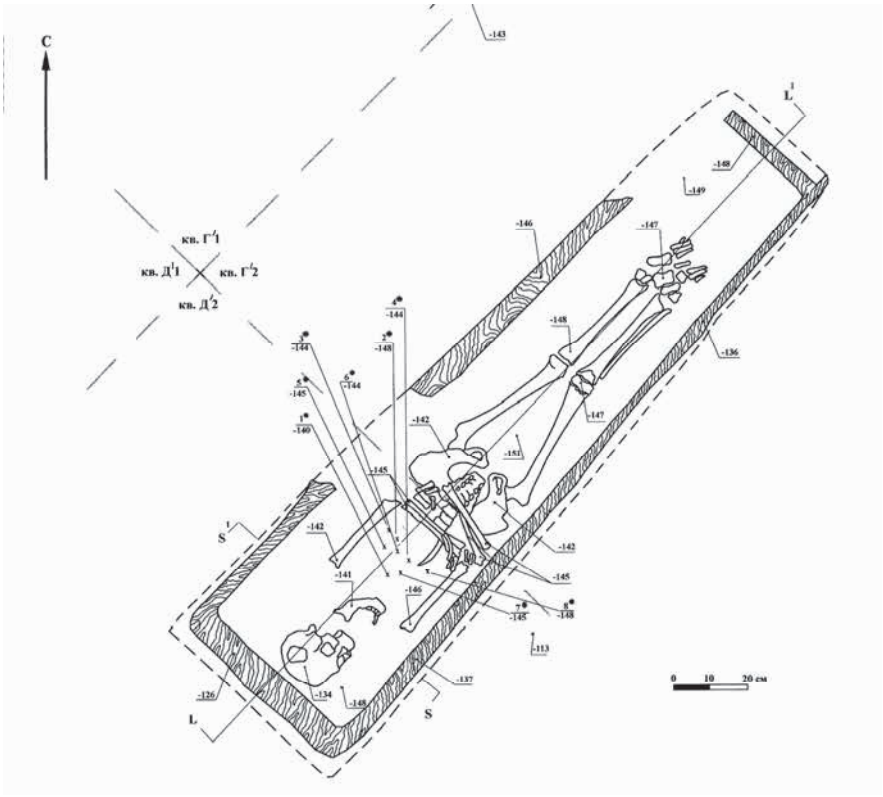

Рис. 829. Новиков А.В., 2005. Научный отчет об археологических раскопках Исуповского могильника в 2004 г. (Костромская область, Сусанинский район). // Архив ИА РАН. Ф.1. Р. 1. №24882. С.243 . Рис. 354. Погребение 58.



Рис. 830. Новиков А.В., 2005. Научный отчет об археологических раскопках Исуповского могильника в 2004 г. (Костромская область, Сусанинский район). // Архив ИА РАН. Ф.1. Р. 1. №24882. С.248 . Рис. 359. Погребение 58.

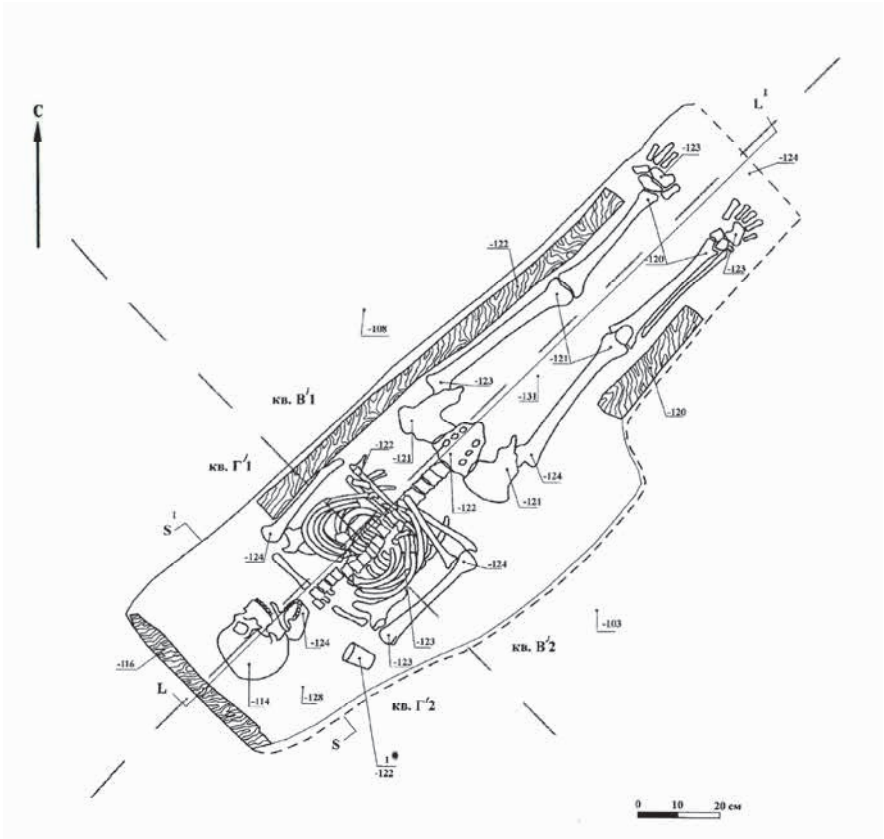

Рис. 831. Новиков А.В., 2005. Научный отчет об археологических раскопках Исуповского могильника в 2004 г. (Костромская область, Сусанинский район). // Архив ИА РАН. Ф.1. Р. 1. №24882. С.251 . Рис. 362. Погребение 59.



Рис. 832. Новиков А.В., 2005. Научный отчет об археологических раскопках Исуповского могильника в 2004 г. (Костромская область, Сусанинский район). // Архив ИА РАН. Ф.1. Р. 1. №24882. С.253 . Рис. 364. Погребение 59.

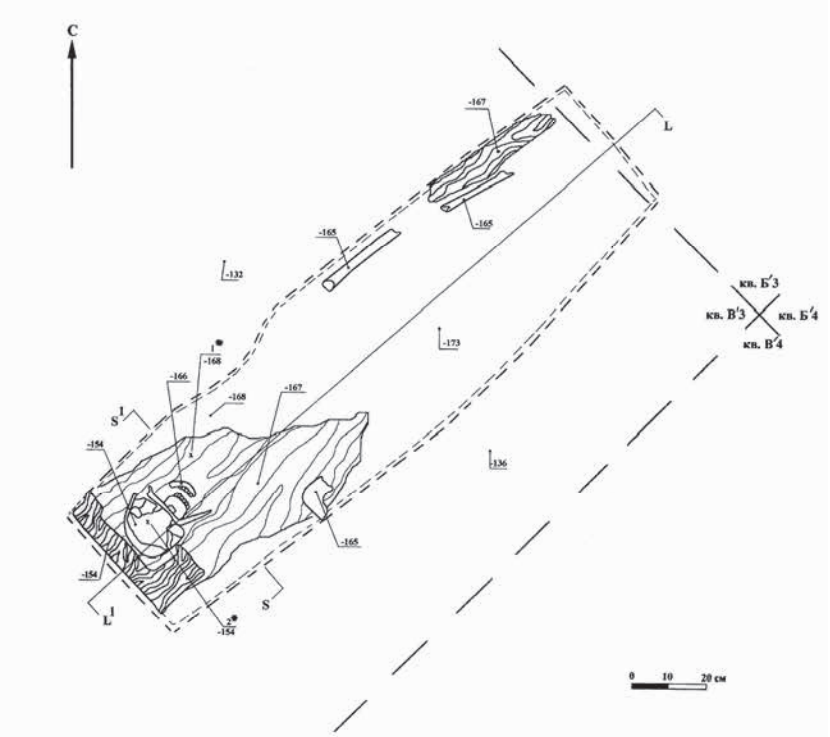

Рис. 833. Новиков А.В., 2005. Научный отчет об археологических раскопках Исуповского могильника в 2004 г. (Костромская область, Сусанинский район). // Архив ИА РАН. Ф.1. Р. 1. №24882. С.264 . Рис. 375. Погребение 62.

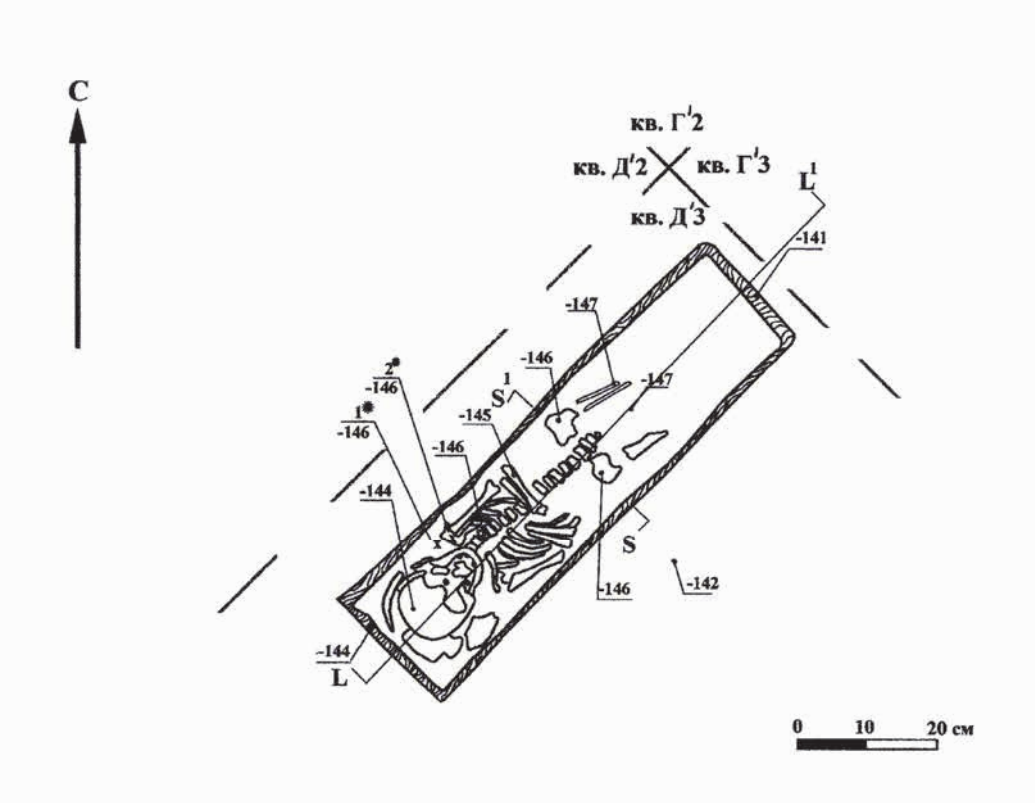

Рис. 834. Новиков А.В., 2005. Научный отчет об археологических раскопках Исуповского могильника в 2004 г. (Костромская область, Сусанинский район). // Архив ИА РАН. Ф.1. Р. 1. №24882. С.276 . Рис. 381. Погребение 63.



Рис. 835. Новиков А.В., 2005. Научный отчет об археологических раскопках Исуповского могильника в 2004 г. (Костромская область, Сусанинский район). // Архив ИА РАН. Ф.1. Р. 1. №24882. С.277 . Рис. 382. Погребение 63.

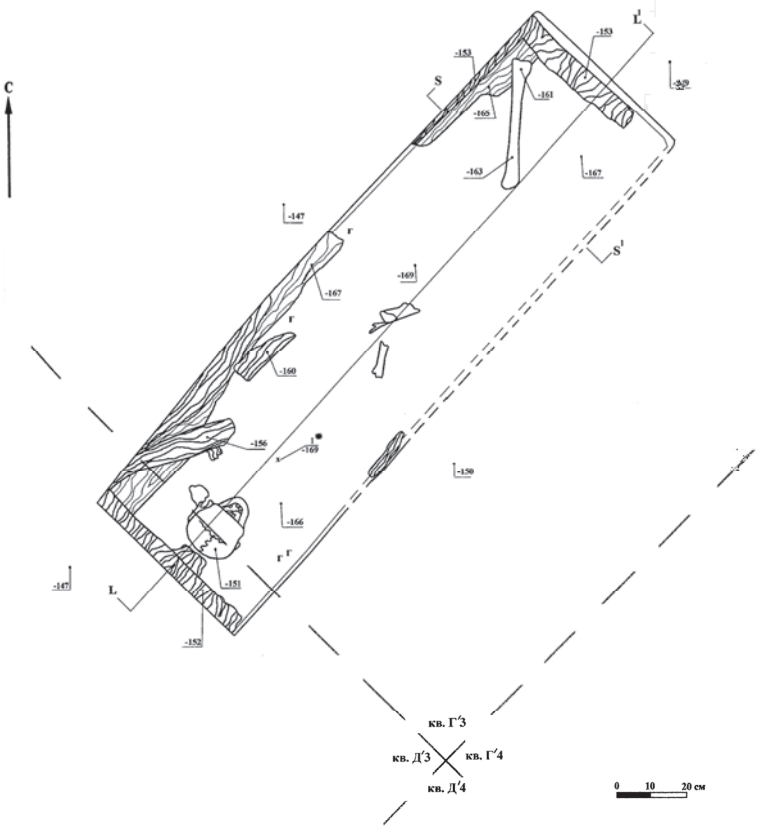

Рис. 836. Новиков А.В., 2005. Научный отчет об археологических раскопках Исуповского могильника в 2004 г. (Костромская область, Сусанинский район). // Архив ИА РАН. Ф.1. Р. 1. №24882. С.281 . Рис. 392. Погребение 66.

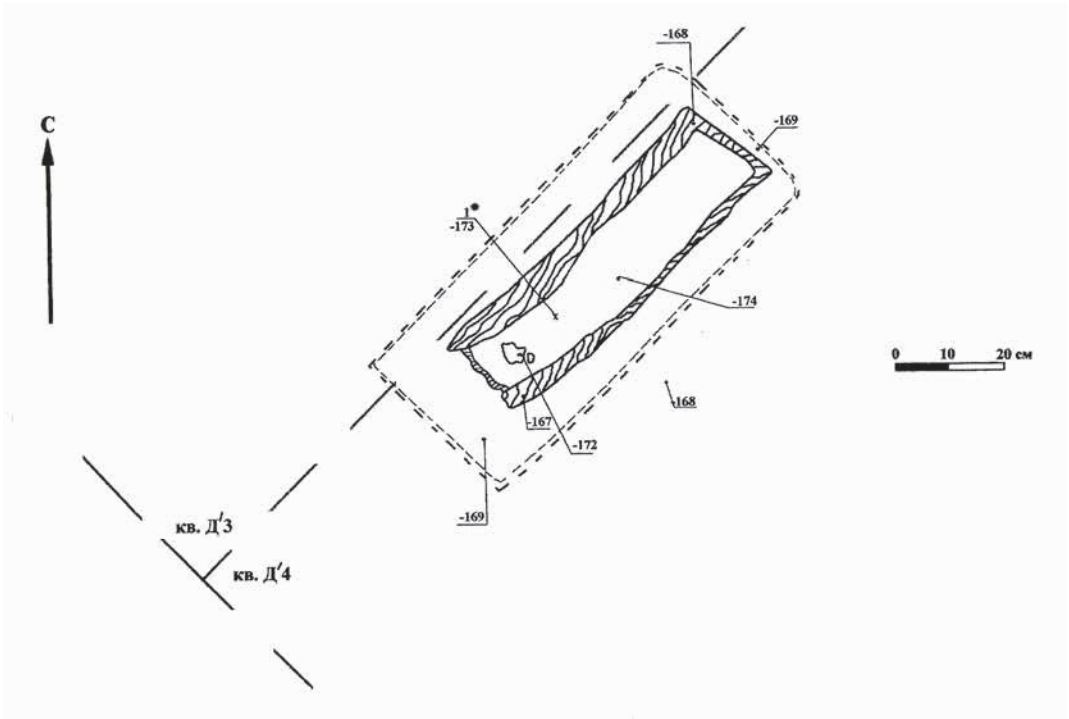

Рис. 837. Новиков А.В., 2005. Научный отчет об археологических раскопках Исуповского могильника в 2004 г. (Костромская область, Сусанинский район). // Архив ИА РАН. Ф.1. Р. 1. №24882. С.285 . Рис. 396. Погребение 67.



Рис. 838. Новиков А.В., 2005. Научный отчет об археологических раскопках Исуповского могильника в 2004 г. (Костромская область, Сусанинский район). // Архив ИА РАН. Ф.1. Р. 1. №24882. С.288 . Рис. 399. Погребение 67.



Рис. 839. Гороховец, Благовещенский собор. Гроб погребения 34. Фото автора.



Рис. 840. Гороховец, Благовещенский собор. Гроб погребения 43. Фото автора.



Рис. 841. Гороховец, Благовещенский собор. Крышка гроба погребения 43. Фото автора.



Рис. 842. Гороховец, Благовещенский собор. Крышка гроба погребения 43. Фото автора.



Рис. 843. Гороховец, Благовещенский собор. Гроб погребения 46. Фото автора.



Рис. 844. Гороховец, Благовещенский собор. Гроб погребения 55. Фото автора.



Рис. 845. Гороховец, Благовещенский собор. Крышка гроба погребения 55. Фото автора.



Рис. 846. Гороховец, Благовещенский собор. Гроб погребения 56. Фото автора.



Рис. 847. Гороховец, Благовещенский собор. Гроб погребения 60. Фото автора.



Рис. 848. Гороховец, Благовещенский собор. Гроб погребения 71. Фото автора.



Рис. 849. Гороховец, Благовещенский собор. Крышка гроба погребения 71. Фото автора.



Рис. 850. Гороховец, Благовещенский собор. Гроб погребения 73. Фото автора.



Рис. 851. Гороховец, Благовещенский собор. Гроб погребения 74. Фото автора.



Рис. 852. Гороховец, Благовещенский собор. Гроб погребения 79. Фото автора.



Рис. 853. Гороховец, Благовещенский собор. Гроб погребения 80. Фото автора.



Рис. 854. Гороховец, Благовещенский собор. Крышка гроба погребения 80. Фото автора.



Рис. 855. Гороховец, Благовещенский собор. Гроб погребения 111. Фото автора.



Рис. 856. Гороховец, Благовещенский собор. Гроб погребения 117. Фото автора.



Рис. 857. Гороховец, Благовещенский собор. Гроб погребения 120. Фото автора.



Рис. 858. Гороховец, Благовещенский собор. Крышка гроба погребения 120. Фото автора.



Рис. 859. Гороховец, Благовещенский собор. Крышка гроба погребения 120. Фото автора.



Рис. 860. Гороховец, Благовещенский собор. Гроб погребения 123. Фото автора.



Рис. 861. Гороховец, Благовещенский собор. Крышка гроба погребения 123. Фото автора.



Рис. 862. Гороховец, Благовещенский собор. Крышка гроба погребения 123. Фото автора.



Рис. 863. Гороховец, Благовещенский собор. Гроб погребения 134. Фото автора.



Рис. 864. Гороховец, Благовещенский собор. Крышка гроба погребения 134. Фото автора.



Рис. 865. Гороховец, Благовещенский собор. Крышка гроба погребения 134. Фото автора.



Рис. 866. Гороховец, Благовещенский собор. Гроб погребения 135. Фото автора.



Рис. 867. Гороховец, Благовещенский собор. Гроб погребения 137 Фото автора.



Рис. 868. Гороховец, Благовещенский собор. Крышка гроба погребения 137. Фото автора.



Рис. 869. Гороховец, Благовещенский собор. Крышка гроба погребения 137. Фото автора.



Рис. 870. Гороховец, Благовещенский собор. Гроб погребения 138. Фото автора.



Рис. 871. Гороховец, Благовещенский собор. Крышка гроба погребения 138. Фото автора.



Рис. 872. Гороховец, Благовещенский собор. Гроб погребения 144. Фото автора.



Рис. 873. Гороховец, Благовещенский собор. Крышка гроба погребения 144. Фото автора.



Рис. 874. Гороховец, Благовещенский собор. Крышка гроба погребения 144. Фото автора.



Рис. 875. Гороховец, Благовещенский собор. Гроб погребения 153. Фото автора.



Рис. 876. Гороховец, Благовещенский собор. Крышка гроба погребения 153. Фото автора.



Рис. 877. Гороховец, Благовещенский собор. Гроб погребения 183. Фото автора.



Рис. 878. Гороховец, Благовещенский собор. Крышка гроба погребения 183. Фото автора.



Рис. 879. Гороховец, Благовещенский собор. Гроб погребения 194. Фото автора.

ПРИЛОЖЕНИЕ 5.

Бланк для записи результатов обследования подземных погребальных деревянных конструкций

Экспедиция_____ **колоды**

№погребения_____

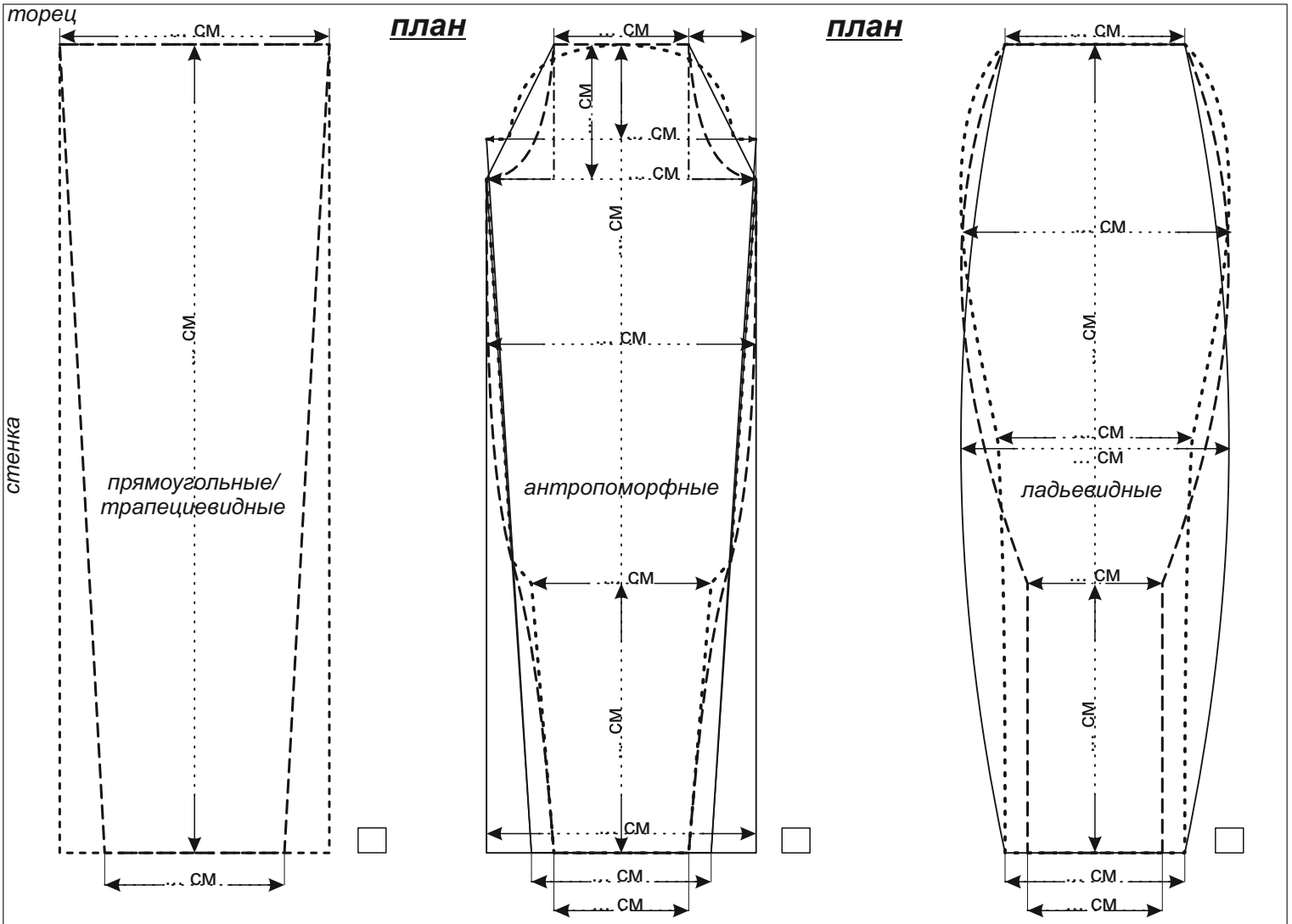

высота в изголовье_____ высота в изножье_____

оформление изголовья изнутри

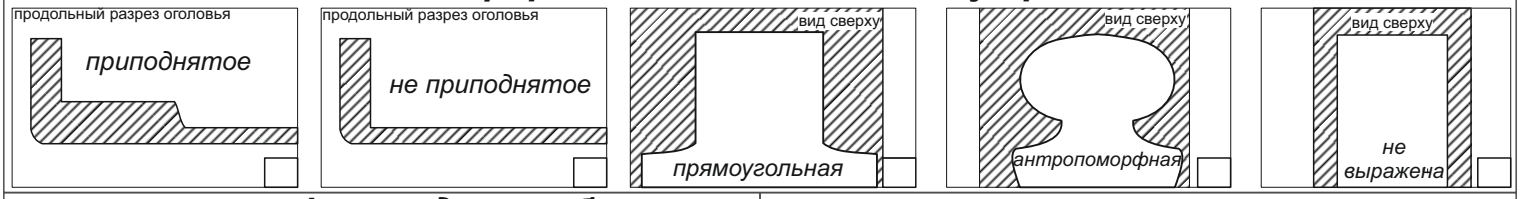

сечение: форма дна гроба

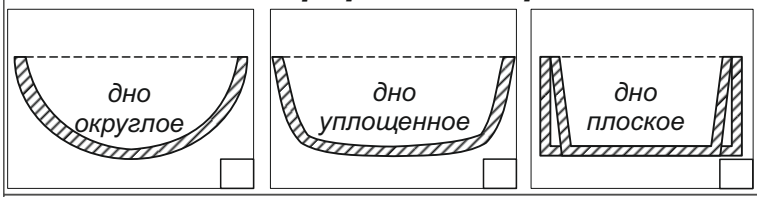

крышка

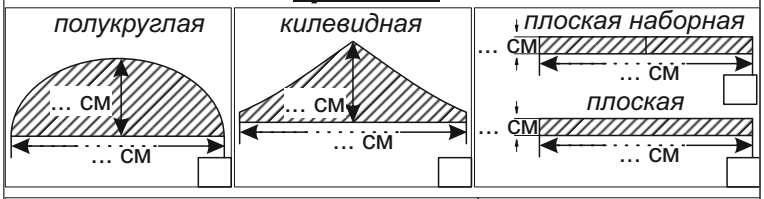

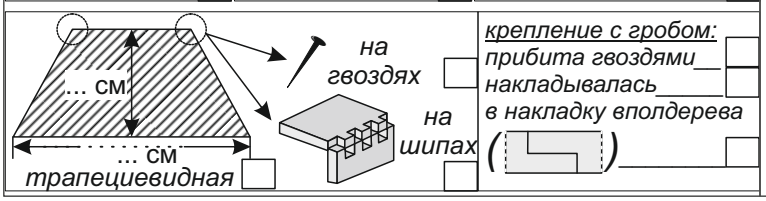

крепление с гробом:
прибита гвоздями__
накладывалась_____
в накладку вполдерева
( )_____

примечания *(береста, окрас, обивка, ручки, накладки, ножки, иной декор)*

Экспедиция_____ составные гробы

458

№погребения_____

торец

план

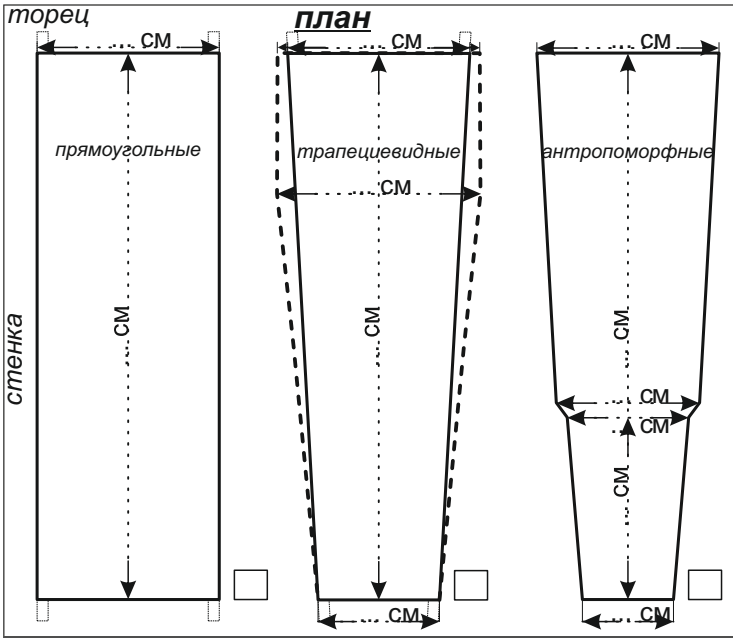

размеры:

высота:

в изголовье_____см

в изножье_____см

дно_____см

длина*ширина в изголовье*ширина в изножье*мощность

стенка_____см

длина*высота в изголовье*высота в изножье*мощность

торцы:

изголовье_____см

ширина в верхней части (у крышки)*ширина в нижней части (у дна)*мощность

изножье_____см

ширина в верхней части (у крышки)*ширина в нижней части (у дна)*мощность

крышка_____см

длина*ширина в изголовье*ширина в изножье*высота в изголовье*высота в изножье*мощность

крепление на пазах:

крепление доски дна

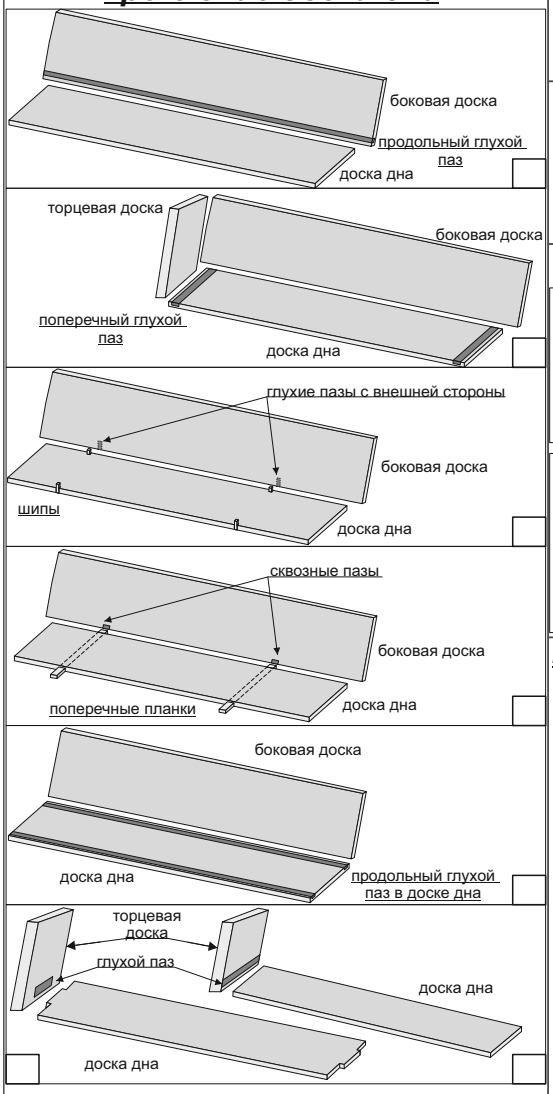

крепление торцов и стенок

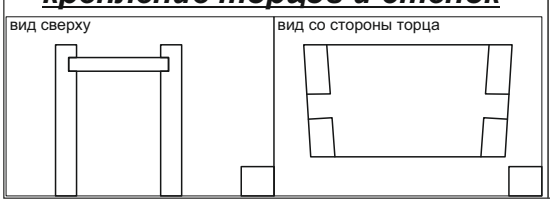

крепление досок гроба гвоздями

сечение (гроба без крышки)

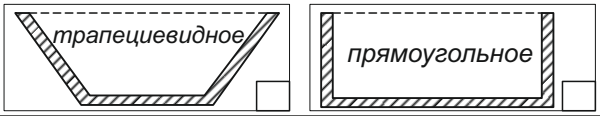

рельеф:

доски гроба

крышка

крышка

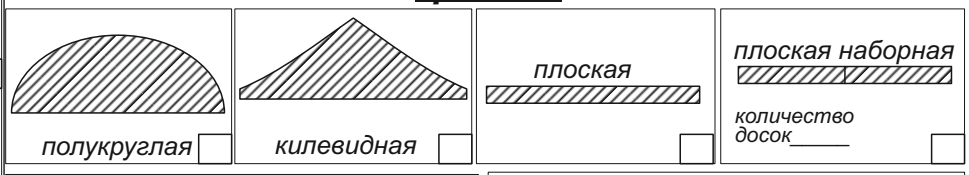

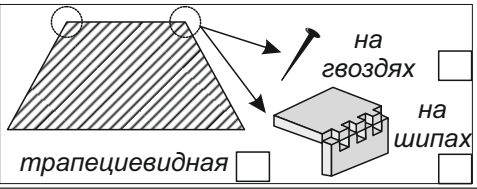

крепление с гробом:

прибита гвоздями

накладывалась

в накладку вполдерева ( )

примечания (береста, окрас, обивка, ручки, накладки, ножки,иной декор)